













宁波昊瑞液压传动有限公司

HOREY

平面摆线液压马达
BMS BMSY BMT BMV BME2 BMJ BMER BMK6
轴配流摆线液压马达 BMM BMP OZ BMR OK BMH
BM1 BM2 BM3 BM4 BMP1 BYM BMRL BMR-BK01
制动器 减速器 阀 BK2 WGB HGB F

中国 宁波

目录

一、轴配流摆线液压马达	2
BMM 系列摆线液压马达	2
BMP 系列摆线液压马达	8
OZ 系列摆线液压马达	20
BMR 系列摆线液压马达	22
OK 系列摆线液压马达	33
BMH 系列摆线液压马达	35
BMP1、BYM、BMRL、BM1系列摆线液压马达	41
BM2、BM3 系列摆线液压马达	47
BM4 系列摆线液压马达	49
二、端面配流摆线液压马达	54
BMS 系列摆线液压马达	54
BMSY 系列摆线液压马达	71
BMT 系列摆线液压马达	80
BMV系列摆线液压马达	95
BME2 系列摆线液压马达	103
BMJ 系列摆线液压马达	111
BMER 系列摆线液压马达	113
BMK6 系列摆线液压马达	122
三、内置制动液压马达	128
BMR-BK01 系列内置制动器摆线液压马达	128
四、制动器、减速器、马达配套阀	130
BK 系列液压制动器	130
WGB 系列行星减速器	136
HGB 系列行星减速器	140
F 系列马达配套阀	143

使用指南

为 BMM 、BMP 、OZ、BMR 、OK、BMH、BMP1 、BM1 、BM2、BM3、BM4摆线液压马达在最佳状态下工作，兹推荐：

1. 油温：正常工作油温20℃-60℃，最高系统工作温度90℃（不应超过一小时）。
2. 滤清器及油液清洁度等级：滤清器过滤精度为10-30微米，最好在油箱底部加装磁块阻止金属屑进入系统。工作油液的固体污染等级不得高于19/16。
3. 油粘度：油温在40℃时的运动粘度为42-74mm²/s，可根据实际工作和环境温度选用液压油。
4. 马达可串联或并联使用，串联或并联使用时背压超过10MPa(转速低于200rpm), 必须用外泄油口泄压，最好将外泄油口与油箱直接连通。
5. BMP、BMR系列马达输出轴可根据用户需要选用：
   5.1 带径向轴承可承受径向负荷；
   5.2 不带径向轴承不能承受径向负荷，有径向负荷作用在输出轴时，应附加卸载装置。
6. BMP1、BM2、BM3、BM4系列马达均可承受径向负荷；而不能承受大的轴向负荷。
7. 马达使用最佳工况应选择额定工况1/3-2/3处。
8. 为使马达有长的使用寿命，在给马达加负荷时应先以额定压力的30%运行约1小时；在任何情况下给马达加负荷前应确保马达内充满油液。

马达产品系列技术参数一览表：

配流形式	型 号	排 量 (cm³/rev.)	最大工作压力 (MPa)	转速范围 (rpm)	最大输出功 (kW)
轴 配 流	BMM	8~50	14	40-1950	3.2
	BMP	36~400	16.5	30~879	10
	BMR	36~375	20	30~970	15
	BMH	200~500	20	30~430	17
	BM2	125~400	20	30-650	16
	BM3	500~630	20	20-220	19

使用指南

为使BMS 、BMSY 、BMT 、BMV、BME2、BMJ、BMER摆线液压马达在最佳状态下工作，兹推荐：

1. 油温：正常工作油温20℃~ 60℃，最高系统工作温度90℃（不应超过一小时）。
2. 滤清器及油液清洁度等级：滤清器过滤精度为10-30微米，最好在油箱底部加装磁块阻止金属屑进入系统。工作油液的固体污染等级不得高于19/16。
3. 油粘度：油温在40℃时的运动粘度为42-74mm²/s，可根据实际工作和环境温度选用液压油。
4. 马达可串联或并联使用，串联或并联使用时背压超过10MPa(转速低于200rpm), 必须用外泄油口泄压，最好将外泄油口与油箱直接连通。
5. BMS、BMSY 、BMT、BMV、BMK6系列马达输出轴可承受较大的轴、径向负荷。
6. 马达使用最佳工况应选择额定工况1/3-2/3处。
7. 为使马达有长的使用寿命，在给马达加负荷时应先以额定压力的30%运行约1小时；在任何情况下给马达加负荷前应确保马达内充满油液。

马达产品系列技术参数一览表：

配流形式	型 号	排 量 (cm³/rev.)	最大工作压力 (MPa)	转速范围 (rpm)	最大输出功率 (kW)
端面配流	BMS	80~375	22.5	30~800	20
	BMSY	80~475	22.5	8~800	24
	BMT	160~800	24	30~705	35
	BMV	315~1000	28	10~446	43

BMM 系列摆线液压马达



BMM系列摆线液压马达是一种微型轴配流马达，能够在很小的空间安装使用。采用整体式转定子付，4/5齿结构，结构紧凑、重量轻、功率密度大。其特点：

* 整体式转定子付采用世界先进加工工艺手段，确保整机体积小、效率高、转速高、寿命长。
* 轴密封承压高，可串、并联使用。
* 结构设计先进，功率密度大。

主要技术参数

类　型		BMM 8	BMM 12.5	BMM 20	BMM 32	BMM 40	BMM 50
排量 (cm^3/rev.)		8.2	12.9	19.9	31.6	39.8	50.3
最高转速 (rpm)	额定	1537	1256	814	513	452	358
	连续	1950	1550	1000	630	500	400
	断续	2450	1940	1250	800	630	500
最大扭矩 (N•m)	额定	8	13	19	31	37	33
	连续	11	16	25	40	45	46
	断续	15	23	35	57	70	88
	峰值	21	33	51	64	82	100
最大输出功率 (kW)	额定	1.3	1.7	1.7	1.7	1.7	1.2
	连续	1.8	2.4	2.4	2.4	2.2	1.8
	断续	2.6	3.2	3.2	3.2	3.2	3.2
最高工作压差 (MPa)	额定	9	9	9	9	8.5	6
	连续	10	10	10	10	9	7
	断续	14	14	14	14	14	14
	峰值	20	20	20	16	16	16
最大流量 (L/min)	额定	14	18	18	18	20	20
	连续	16	20	20	20	20	20
	断续	20	25	25	25	25	25
重量 (kg)		1.9	2	2.1	2.2	2.3	2.4

类　型		最大进油压力
BMM8-50 (MPa)	额定	14
	连续	17.5
	断续	22.5

* 额定转速、扭矩是指在额定流量、压力下的输出值。
* 连续值是指该排量马达可以连续工作的最大值 。
* 断续值是指该排量马达在1分钟内工作6秒的最大值。
* 峰值是指该排量马达在1分钟内工作0.6秒的最大值。

性能参数

BMM8 [8.2 cm³/rev.]

流量 (L/min)	压力 (MPa) 3.5	5	7	10	12 连续最大	14 断续最大
2	3 **228**	5 **218**	8 **206**	10 **156**	12 **111**	14 **58**
4	3 **474**	5 **471**	7 **463**	11 **426**	13 **391**	15 **331**
8	3 **953**	5 **946**	7 **926**	11 **884**	13 **855**	15 **816**
12	2 **1444**	5 **1426**	7 **1402**	10 **1360**	13 **1324**	15 **1288**
15 连续最大		4 **1912**	7 **1900**	10 **1861**	12 **1833**	14 **1780**
20 断续最大			6 **2395**	10 **2350**	11 **2328**	14 **2281**

BMM12.5 [12.9 cm³/rev.]

流量 (L/min)	压力 (MPa) 3.5	5	7	10	12 连续最大	14 断续最大
2	6 **140**	8 **136**	11 **119**	16 **68**	19 **35**	
4	6 **296**	8 **289**	12 **274**	17 **229**	19 **200**	23 **145**
8	5 **605**	8 **596**	12 **583**	17 **543**	20 **514**	24 **469**
12	5 **912**	8 **905**	11 **895**	16 **859**	20 **834**	24 **784**
15	5 **1152**	7 **1144**	11 **1136**	16 **1102**	19 **1078**	23 **1036**
20 连续最大	3 **1542**	7 **1532**	10 **1521**	15 **1500**	19 **1482**	22 **1437**
25 断续最大	2 **1910**	6 **1891**	9 **1878**	14 **1848**	18 **1828**	22 **1788**

BMM20 [19.9 cm³/rev.]

流量 (L/min)	压力 (MPa) 1.7	3.5	5	7	10 连续最大	12	14 断续最大
2	3 **99**	9 **96**	14 **89**	19 **74**	26 **42**	30 **21**	
4	4 **197**	9 **191**	14 **182**	19 **178**	26 **134**	31 **112**	36 **74**
8	4 **398**	9 **395**	13 **391**	19 **377**	27 **340**	31 **319**	36 **288**
12	3 **596**	8 **594**	13 **588**	18 **579**	26 **545**	31 **523**	37 **493**
15	3 **745**	8 **741**	12 **738**	17 **728**	25 **695**	30 **684**	36 **660**
20 连续最大	1 **998**	6 **995**	11 **991**	19 **985**	24 **962**	29 **916**	35 **885**
25 断续最大		4 **1247**	9 **1245**	14 **1242**	23 **1189**	28 **1180**	33 **1176**

BMM32 [31.6 cm³/rev.]

流量 (L/min)	压力 (MPa) 2	3.5	5	7	10 常用最大	12	14 频时最大
2	7 **61**	15 **57**	21 **52**	28 **47**	40 **16**		
4	7 **126**	15 **121**	21 **114**	29 **106**	41 **82**	48 **67**	57 **49**
8	7 **250**	15 **244**	21 **239**	29 **231**	41 **207**	49 **194**	58 **167**
12	6 **378**	13 **374**	20 **369**	28 **362**	40 **338**	48 **322**	58 **297**
15	4 **476**	12 **472**	18 **468**	27 **462**	39 **441**	47 **429**	57 **406**
20 常用最大	3 **633**	10 **630**	17 **627**	25 **619**	37 **601**	46 **585**	55 **566**
25 频问最大	1 **791**	8 **789**	15 **787**	23 **783**	35 **766**	43 **753**	52 **732**

BMM40 [39.8 cm³/rev.]

流量 (L/min)	压力 (MPa) 3	5	7	8.5 连续最大	10	12 断续最大
2	16 **45**	27 **40**	36 **34**	44 **28**	51 **17**	
4	16 **96**	27 **93**	37 **85**	44 **79**	52 **65**	62 **52**
8	15 **197**	26 **195**	36 **182**	44 **176**	52 **166**	63 **154**
12	14 **293**	25 **287**	35 **282**	43 **277**	51 **268**	62 **257**
15	13 **371**	24 **365**	34 **360**	42 **355**	50 **347**	62 **338**
20 连续最大	10 **497**	21 **492**	31 **487**	39 **480**	48 **472**	59 **463**
25 断续最大	7 **622**	19 **617**	29 **612**	37 **607**	44 **600**	56 **591**

扭矩 (N•m) 37
转速 (rpm) 607

BMM50 [50.3 cm³/rev.]

流量 (L/min)	压力 (MPa) 1.5	3	5	7 连续最大	10 断续最大
2	11 **37**	23 **33**	36 **27**	50 **22**	
4	11 **76**	22 **73**	36 **68**	50 **63**	70 **55**
8	11 **157**	21 **154**	35 **149**	50 **145**	71 **137**
12	11 **237**	20 **234**	33 **231**	49 **226**	71 **218**
15	10 **296**	18 **295**	32 **294**	47 **288**	69 **282**
20 连续最大	8 **395**	14 **395**	29 **393**	44 **390**	64 **381**
25 断续最大	4 **498**	10 **496**	25 **494**	40 **490**	59 **484**

连续
断续

BMM　后油口安装连接尺寸

连接尺寸

M、U 法兰

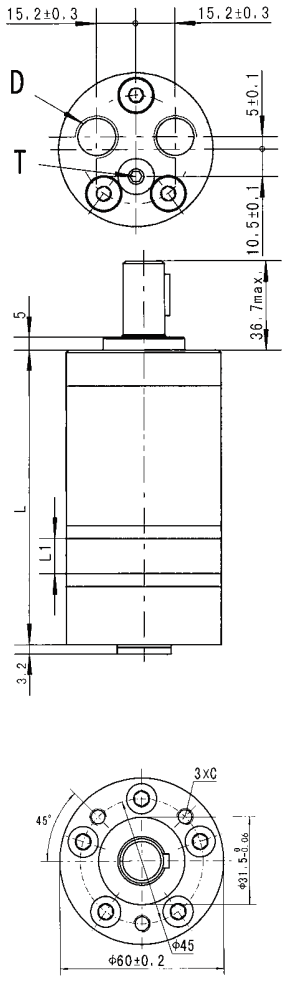

F 法兰

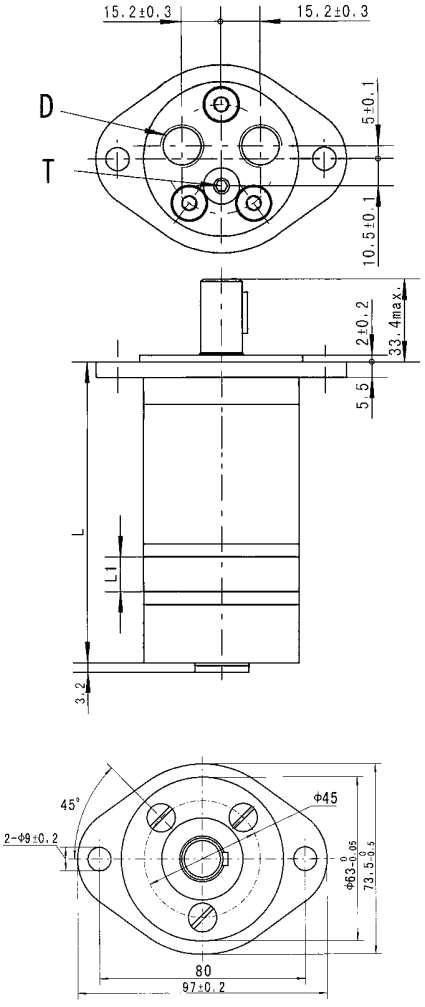

	M、U 法兰		F 法兰	
型号	L	L1	L	L1
BMM8	104	3.5	107.5	3.5
BMM12.5	106	5.5	109.5	5.5
BMM20	109	8.5	112.5	8.5
BMM32	114	13.5	117.5	13.5
BMM40	117.5	17	121	17
BMM50	122	21.5	125.5	21.5

	M、U 法兰		F 法兰	
代号 / 连接形式	1E (深)	1U (深)	1E (深)	1U (深)
C	3-M6　(10)	3-1/4-28UNF-2B(10)	--	--
D	G3/8　(12)	9/16-18UNF(12)	G3/8　(12)	9/16-18UNF(12)
T	G1/8　(8)	3/8-24UNF(8)	G1/8　(8)	3/8-24UNF(8)

BMM　侧油口安装连接尺寸

连接尺寸

M、U 法兰

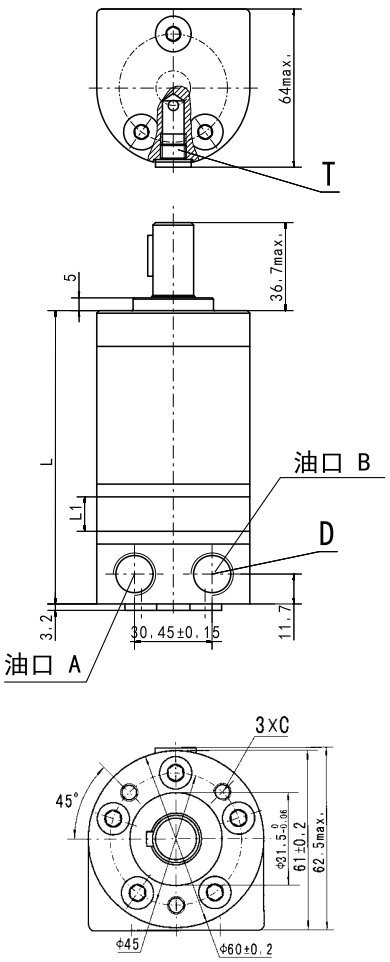

F 法兰

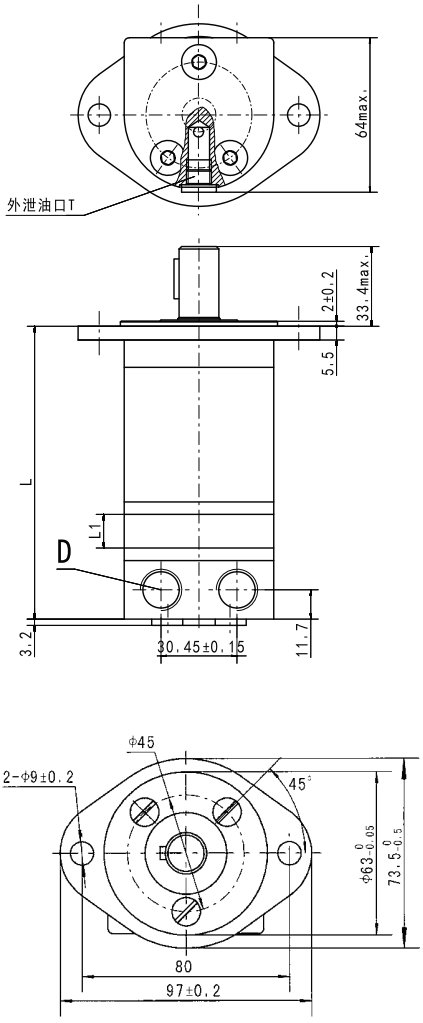

	M、U 法兰		F 法兰	
型号	L	L1	L	L1
BMM8	105	3.5	108.5	3.5
BMM12.5	107	5.5	110.5	5.5
BMM20	110	8.5	113.5	8.5
BMM32	115	13.5	118.5	13.5
BMM40	118.5	17	122	17
BMM50	123	21.5	126.5	21.5

	M、U 法兰		F 法兰	
代号 / 连接形式	E (深)	U (深)	E (深)	U (深)
C	3-M6　(10)	3-1/4-28UNF-2B(10)	--	--
D	G3/8　(12)	9/16-18UNF(12)	G3/8　(12)	9/16-18UNF(12)
T	G1/8　(8)	3/8-24UNF(8)	G1/8　(8)	3/8-24UNF(8)

BMM　轴伸连接尺寸

A轴：圆柱轴 Ø16
平键 5x5x16

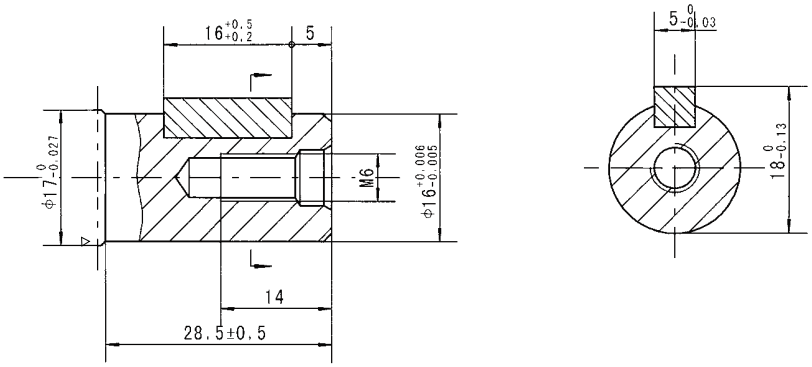

B轴：圆柱轴Ø15.875
平键 4.8x4.8x19.05

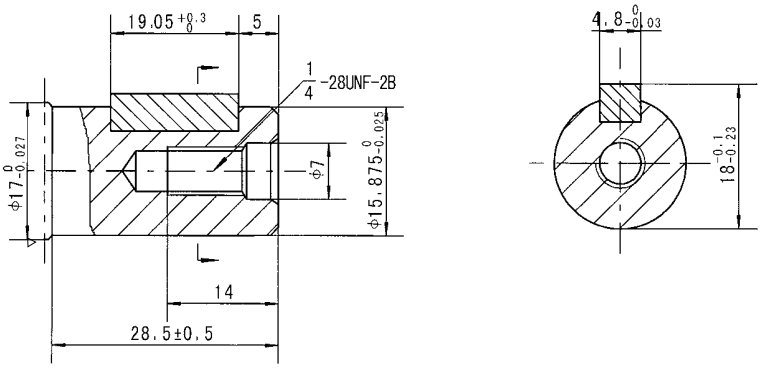

C轴：渐开线花键轴 B17x14
DIN5482

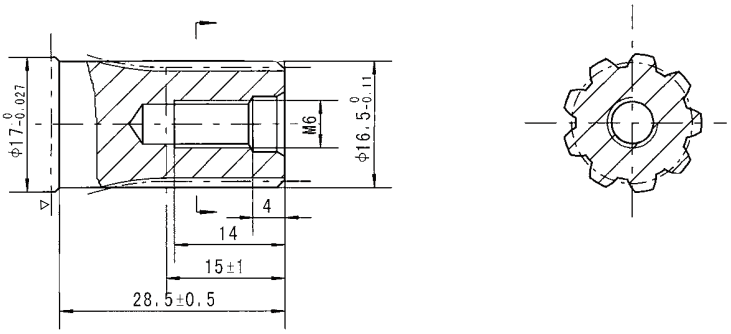

▷ 马达安装面。

输出轴密封圈允许承受的压力

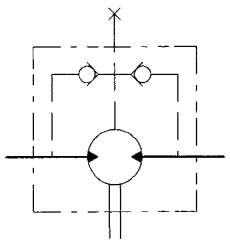

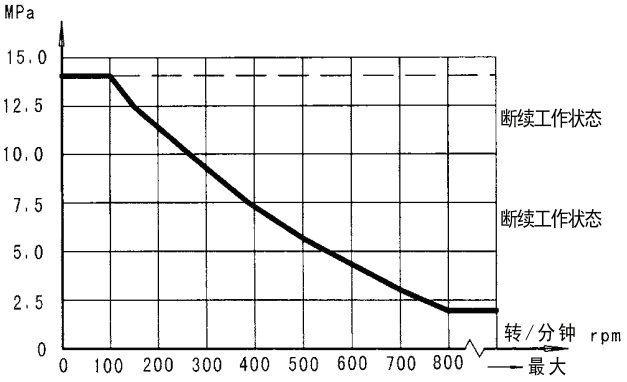

在无外泄油管的使用中，输出轴密封圈上的压力微高于回油管路中的压力。
在使用外泄油管时，输出轴密封圈上的压力则与外泄油管路中的压力相同。

BMM 系列摆线液压马达

输出轴的旋转方向：标准

当面对马达轴伸方向，A油口为高压油时，输出轴按顺时针方向旋转；反之，则逆时针方向旋转。

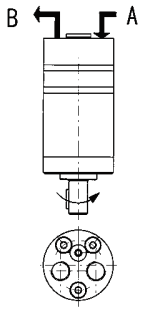

BMM 后油口

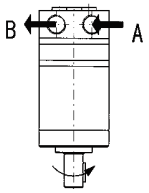

BMM 侧油口

输出轴承受径向力情况

$$F_r = \frac{130400}{61.5+L} N$$

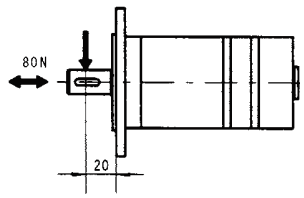

F_r =径向力 (N)
L =距离 (mm)
n =转速 (rpm)
菱形法兰L=15mm
无法兰 L=20mm

订货信息

	1	2	3	4	5	6	7	8
Pos.1		2	3	4	5	6	7	8
结构代码		排 量	法兰、止口	轴 伸	油口、外泄口	旋向工况	油漆选项	特殊功能
BMM	无	8	M 3-M6圆法兰,止口Ø31.5×5	A Ø16轴,平键5×5×16	E G3/8, G1/8	无 标准	00 无	无 常规
		12.5	U 3-1/4-28UNF圆法兰,止口Ø31.5×5	B Ø15.875轴,平键4.8×4.8×19.05	U 9/16-18UNF, 3/8-24UNF	R 反向	B 蓝漆	0 无外泄
		20	F 2-Ø9菱法兰,止口Ø63×2	C Ø16.5轴,花键B17×14,DIN5482	1E 后油口G3/8, G1/8		S 黑漆	
		32			1U 后油口9/16-18UNF, 3/8-24UNF		银灰漆	
		40						
		50						

注：用户在使用订货信息时，将马达结构、排量、安装法兰、轴伸、进出油口等信息，选择左面作色部位的代号按上面格式写给我们即可。若所选规格不在上述表中或特殊要求，请与我们联系。



BMP 系列摆线液压马达

BMP系列摆线液压马达是一种小体积、经济型轴配流液压马达。采用整体式转定子付，结构紧凑、重量轻、功率密度大。其特点：

* 整体式转定子付采用世界先进加工手段，确保整机体积小、效率高、功率大、寿命长。
* 轴密封承压高，可串、并联试用。
* 结构设计先进，功率密度大。

主要技术参数

以下表格技术参数针对BMP系列马达轴径为Φ25、Φ25.4，花键轴Φ25.4和锥轴Φ28.56

类 型		BMP BMPH 36	BMP BMPH 50	BMP BMPH 80	BMP BMPH 100	BMP BMPH 125	BMP BMPH 160	BMP BMPH 200	BMP BMPH 250	BMP BMPH 315	BMP BMPH 400	BMP BMPH 500
排量 (cm^3/rev.)		36	51.7	77.7	96.2	120.2	157.2	194.5	240.3	314.5	389.5	486.5
最高转速 (rpm)	额定	1050	850	650	520	390	310	260	200	156	130	110
	连续	1500	1150	770	615	490	383	310	250	192	155	120
	断续	1650	1450	960	770	615	475	385	310	240	190	150
最大扭矩 (N•m)	额定	55	81	129	161	202	204	259	325	375	360	385
	连续	55	100	146	182	236	302	360	380	375	360	385
	断续	76	128	186	227	290	370	440	460	555	525	560
	峰值	96	148	218	264	360	434	540	550	650	680	680
最大输出功率 (kW)	连续	8.0	10.0	10.0	11.0	10.0	10.0	10.0	8.5	7.0	6.0	5.0
	断续	11.5	12.0	12.0	13.0	12.0	12.0	12.0	10.5	8.5	7.0	6.0
最高工作压差 (MPa)	额定	12.5	12.5	12.5	12.5	12.5	10.0	10.0	10.0	9.0	7.0	6
	连续	12.5	14	14	14	14	14	14	11	9	7	6
	断续	16.5	17.5	17.5	17.5	17.5	17.5	17.5	14	14	10.5	9
	峰值	22.5	22.5	22.5	22.5	22.5	22.5	22.5	18	16	14	12
最大流量 (L/min)	额定	40	45	55	55	55	55	55	55	55	55	55
	连续	55	60	60	60	60	60	60	60	60	60	60
	断续	60	75	75	75	75	75	75	75	75	75	75
重量 (kg)		5.6	5.6	5.7	5.9	6.0	6.2	6.4	6.7	6.9	7.4	8

* 额定转速、扭矩是指在额定流量、压力下的输出值。
* 连续值是指该排量马达可以连续工作的最大值。
* 断续值是指该排量马达在1分钟内工作6秒的最大值。
* 峰值是指该排量马达在1分钟内工作0.6秒的最大值。



主要技术参数

以下表格技术参数针对BMP系列马达轴径为Φ31.75 、Φ32

类 型		BMP BMPH 36	BMP BMPH 50	BMP BMPH 80	BMP BMPH 100	BMP BMPH 125	BMP BMPH 160	BMP BMPH 200	BMP BMPH 250	BMP BMPH 315	BMP BMPH 400	BMP BMPH 500
排量 (cm^3/rev.)		36	51.7	77.7	96.2	120.2	157.2	194.5	240.3	314.5	389.5	486.5
最高转速 (rpm)	额定	1050	850	650	520	390	310	260	200	156	130	110
	连续	1500	1150	770	615	490	383	310	250	192	155	120
	断续	1650	1450	960	770	615	475	385	310	240	190	150
最大扭矩 (N•m)	额定	55	81	129	161	202	204	259	325	375	360	430
	连续	55	100	146	182	236	302	360	460	475	490	430
	断续	76	128	186	227	290	370	440	570	555	580	560
	峰值	96	148	218	264	360	434	540	670	840	840	780
最大输出功率 (kW)	连续	8.0	10.0	10.0	11.0	10.0	10.0	10.0	8.5	7.0	6.0	6.0
	断续	11.5	12.0	12.0	13.0	12.0	12.0	12.0	10.5	8.5	7.0	7.0
最高工作压差 (MPa)	额定	12.5	12.5	12.5	12.5	12.5	10.0	10.0	10.0	9.0	7.0	7
	连续	12.5	14	14	14	14	14	14	14	12	9.5	7
	断续	16.5	17.5	17.5	17.5	17.5	17.5	17.5	17.5	14	11.5	9
	峰值	22.5	22.5	22.5	22.5	22.5	22.5	22.5	22.5	22.5	18	13
最大流量 (L/min)	额定	40	45	55	55	55	55	55	55	55	55	55
	连续	55	60	60	60	60	60	60	60	60	60	60
	断续	60	75	75	75	75	75	75	75	75	75	75
重量 (kg)		5.6	5.6	5.7	5.9	6.0	6.2	6.4	6.7	6.9	7.4	8.0

* 额定转速、扭矩是指在额定流量、压力下的输出值。
* 连续值是指该排量马达可以连续工作的最大值。
* 断续值是指该排量马达在1分钟内工作6秒的最大值。
* 峰值是指该排量马达在1分钟内工作0.6秒的最大值。



性能参数

BMP36 [36cm³/rev.]

压力 (MPa)

流量 (L/min)	3	6	7	8	10	11	12.5 连续最大	16.5 断续最大
8	13 **214**	25 **205**	29 **200**	34 **194**	43 **187**	48 **179**		
15	13 **406**	25 **398**	29 **391**	34 **383**	43 **374**	48 **366**	56 **353**	75 **324**
20	13 **541**	24 **534**	29 **528**	34 **521**	43 **513**	48 **500**	56 **486**	76 **458**
30	12 **814**	24 **804**	29 **792**	34 **778**	43 **763**	48 **749**	56 **726**	76 **701**
35	12 **952**	23 **944**	28 **930**	34 **913**	43 **897**	48 **879**	56 **858**	76 **833**
40	12 **1090**	23 **1078**	28 **1064**	32 **1048**	41 **1024**	47 **998**	55 **977**	75 **943**
45	11 **1232**	22 **1218**	26 **1196**	32 **1175**	41 **1149**	46 **1118**	54 **1080**	74 **1044**
连续最大 55	6 **1505**	15 **1494**	22 **1480**	28 **1466**	37 **1438**	44 **1406**	52 **1367**	71 **1309**
断续最大 60	3 **1650**	11 **1640**	18 **1626**	20 **1603**	30 **1571**	38 **1536**	49 **1502**	67 **1446**

BMP50 [51.7cm³/rev.]

压力 (MPa)

流量 (L/min)	3	6	8	10	12.5	14 连续最大	16	17.5 断续最大
8	20 **151**	41 **134**	56 **115**	69 **90**	89 **56**	95 **42**		
15	19 **286**	40 **274**	56 **261**	71 **243**	91 **204**	100 **182**	112 **139**	120 **102**
20	18 **382**	39 **373**	55 **361**	71 **348**	92 **318**	101 **309**	117 **287**	128 **251**
30	17 **573**	38 **568**	55 **558**	71 **535**	91 **503**	98 **488**	116 **462**	124 **440**
35	17 **670**	38 **661**	54 **652**	69 **640**	89 **606**	98 **589**	117 **562**	124 **548**
45	14 **863**	36 **858**	53 **849**	67 **837**	88 **807**	98 **788**	114 **764**	123 **746**
55	12 **1055**	33 **1042**	50 **1028**	65 **1010**	85 **979**	96 **963**	111 **947**	121 **920**
连续最大 60	10 **1150**	32 **1143**	47 **1126**	64 **1111**	83 **1079**	94 **1065**	108 **1043**	119 **1015**
断续最大 75	6 **1440**	25 **1430**	42 **1416**	56 **1395**	76 **1367**	87 **1351**	101 **1335**	112 **1312**

BMP80 [77.7cm³/rev.]

压力 (MPa)

流量 (L/min)	3	6	8	10	12.5	14 连续最大	16	17.5 断续最大
8	32 **97**	62 **87**	85 **74**	104 **55**	129 **33**	144 **22**		
15	32 **186**	63 **181**	84 **170**	107 **154**	126 **132**	144 **118**	165 **86**	
20	31 **251**	63 **243**	84 **236**	107 **225**	132 **207**	146 **196**	168 **178**	185 **155**
30	31 **381**	62 **379**	83 **368**	106 **355**	131 **332**	146 **316**	168 **285**	186 **263**
35	30 **443**	59 **435**	81 **426**	102 **415**	130 **397**	144 **383**	167 **361**	185 **342**
45	25 **570**	58 **564**	79 **554**	100 **543**	126 **526**	142 **509**	165 **483**	182 **458**
55	23 **696**	57 **685**	78 **672**	97 **656**	124 **643**	140 **630**	161 **602**	179 **579**
连续最大 60	20 **761**	53 **753**	75 **744**	94 **736**	120 **720**	137 **706**	160 **681**	177 **660**
断续最大 75	14 **948**	44 **940**	67 **931**	87 **920**	112 **906**	151 **890**	169 **871**	169 **854**

扭矩 (N•m) 87
转速 (rpm) **920**

BMP100 [96.2cm³/rev.]

压力 (MPa)

流量 (L/min)	3	6	8	10	12.5	14 连续最大	16	17.5 断续最大
8	40 **81**	77 **75**	105 **69**	130 **57**	161 **36**	180 **24**		
15	39 **152**	77 **149**	106 **145**	130 **140**	160 **122**	180 **103**	208 **81**	
20	36 **204**	74 **200**	104 **195**	128 **190**	161 **177**	179 **166**	205 **148**	227 **133**
30	33 **308**	72 **304**	103 **298**	125 **290**	160 **280**	177 **268**	203 **255**	225 **231**
35	30 **360**	70 **352**	98 **343**	122 **331**	159 **320**	176 **306**	202 **294**	224 **275**
45	29 **462**	67 **458**	95 **451**	118 **443**	155 **433**	174 **419**	200 **402**	220 **383**
55	25 **566**	64 **558**	93 **549**	116 **540**	152 **529**	170 **515**	198 **498**	217 **478**
连续最大 60	22 **618**	60 **611**	91 **601**	114 **589**	149 **580**	167 **570**	194 **558**	213 **540**
断续最大 75	15 **771**	54 **763**	83 **755**	106 **744**	141 **735**	160 **724**	186 **708**	205 **693**

连续
断续



性能参数

BMP125 [120.2cm³/rev.]

压力 (MPa)

流量 (L/min)	3	6	8	10	12.5	14 (连续最大)	16 (断续最大)	17.5
8	51 / **63**	98 / **60**	137 / **55**	168 / **47**	208 / **28**	236 / **15**		
15	51 / **121**	101 / **116**	138 / **110**	168 / **102**	209 / **89**	236 / **73**	267 / **48**	
20	48 / **162**	98 / **158**	135 / **153**	167 / **148**	211 / **137**	237 / **128**	269 / **109**	290 / **94**
30	46 / **243**	96 / **239**	132 / **234**	164 / **227**	209 / **216**	232 / **202**	264 / **189**	287 / **176**
35	42 / **284**	92 / **279**	130 / **274**	160 / **269**	206 / **259**	229 / **247**	260 / **231**	284 / **222**
45	37 / **370**	89 / **362**	125 / **355**	157 / **348**	201 / **340**	224 / **327**	261 / **310**	281 / **296**
55	33 / **452**	84 / **446**	122 / **438**	152 / **431**	196 / **420**	218 / **412**	252 / **402**	275 / **384**
连续最大 60	29 / **490**	78 / **482**	117 / **475**	146 / **468**	191 / **459**	215 / **448**	248 / **439**	272 / **427**
断续最大 75	18 / **615**	66 / **606**	107 / **598**	133 / **586**	179 / **575**	202 / **563**	236 / **549**	260 / **528**

BMP160 [157.2cm³/rev.]

压力 (MPa)

流量 (L/min)	3	6	8	10	12.5	14 (连续最大)	16 (断续最大)	17.5
8	62 / **49**	120 / **48**	170 / **46**	212 / **42**	263 / **26**	290 / **14**		
15	60 / **93**	122 / **91**	172 / **88**	215 / **85**	264 / **76**	294 / **68**	340 / **48**	
20	57 / **125**	120 / **123**	170 / **120**	214 / **117**	262 / **110**	290 / **106**	340 / **92**	371 / **81**
30	53 / **187**	115 / **184**	164 / **181**	206 / **178**	259 / **175**	288 / **168**	335 / **155**	368 / **139**
35	49 / **220**	110 / **216**	160 / **213**	202 / **209**	255 / **205**	284 / **202**	328 / **192**	362 / **176**
45	44 / **283**	102 / **280**	154 / **276**	196 / **272**	248 / **267**	278 / **260**	321 / **250**	358 / **238**
55	40 / **345**	99 / **342**	148 / **340**	191 / **336**	243 / **331**	272 / **328**	316 / **320**	351 / **303**
连续最大 60	33 / **377**	94 / **374**	144 / **371**	188 / **367**	236 / **363**	267 / **359**	308 / **353**	345 / **342**
断续最大 75	19 / **473**	80 / **469**	124 / **465**	170 / **459**	216 / **453**	252 / **447**	296 / **440**	325 / **424**

BMP200 [194.5cm³/rev.]

压力 (MPa)

流量 (L/min)	3	6	8	10	12.5	14 (连续最大)	16 (断续最大)	17.5
8	79 / **40**	164 / **39**	207 / **38**	250 / **35**	320 / **28**	360 / **22**		
15	78 / **76**	162 / **75**	205 / **74**	250 / **71**	322 / **66**	361 / **61**	410 / **51**	
20	76 / **100**	158 / **98**	203 / **97**	247 / **95**	320 / **92**	358 / **89**	403 / **73**	422 / **57**
30	70 / **151**	153 / **149**	200 / **147**	245 / **145**	315 / **142**	350 / **139**	398 / **131**	417 / **120**
35	66 / **177**	149 / **175**	194 / **173**	232 / **171**	297 / **168**	343 / **166**	386 / **160**	415 / **149**
45	63 / **228**	146 / **226**	190 / **224**	230 / **221**	294 / **218**	340 / **215**	383 / **210**	410 / **198**
55	54 / **280**	140 / **278**	181 / **276**	224 / **274**	286 / **271**	334 / **269**	371 / **263**	400 / **250**
连续最大 60	38 / **304**	127 / **302**	164 / **300**	212 / **297**	270 / **294**	325 / **291**	356 / **286**	395 / **272**
断续最大 75	22 / **382**	96 / **378**	145 / **374**	192 / **371**	235 / **368**	293 / **364**	321 / **360**	367 / **350**

BMP250 [240.3cm³/rev.]

压力 (MPa)

流量 (L/min)	3	6	8	10	12.5	14 (连续最大)	16 (断续最大)	17.5
8	96 / **30**	190 / **28**	268 / **24**	326 / **21**	403 / **11**			
15	98 / **60**	194 / **58**	270 / **54**	327 / **50**	405 / **40**	450 / **30**	510 / **12**	
20	92 / **82**	188 / **80**	267 / **77**	325 / **76**	405 / **69**	456 / **64**	514 / **52**	565 / **38**
30	85 / **123**	180 / **120**	259 / **118**	320 / **114**	400 / **106**	448 / **98**	513 / **87**	561 / **76**
35	77 / **143**	176 / **141**	252 / **139**	311 / **135**	389 / **128**	436 / **122**	504 / **112**	557 / **101**
45	70 / **185**	168 / **182**	243 / **178**	300 / **174**	377 / **168**	428 / **161**	495 / **152**	543 / **139**
55	63 / **226**	159 / **223**	237 / **218**	290 / **213**	369 / **209**	417 / **202**	483 / **193**	531 / **185**
连续最大 60	60 / **248**	150 / **246**	228 / **243**	280 / **239**	358 / **233**	407 / **226**	473 / **215**	520 / **207**
断续最大 75	34 / **309**	128 / **306**	202 / **302**	264 / **297**	342 / **292**	387 / **286**	448 / **278**	488 / **264**

连续

断续

扭矩 (N•m) 128
转速 (rpm) **306**



性能参数

BMP315 [314.5cm³/rev.]

流量 (L/min) \ 压力 (MPa)	3	5	7	9	10	12.5	14
						连续最大	断续最大
8	123 **25**	215 **23**	292 **21**	368 **17**	405 **11**		
15	118 **47**	211 **46**	287 **44**	367 **40**	404 **28**	495 **21**	568 **10**
20	110 **62**	205 **61**	278 **60**	360 **57**	395 **46**	494 **40**	566 **36**
30	101 **94**	196 **93**	271 **91**	349 **88**	388 **76**	490 **68**	565 **65**
35	96 **109**	188 **107**	264 **106**	341 **104**	382 **96**	478 **89**	557 **84**
45	89 **141**	180 **140**	254 **138**	337 **135**	372 **127**	468 **120**	553 **115**
55	76 **173**	166 **172**	239 **170**	325 **167**	362 **160**	457 **152**	548 **143**
连续最大 60	65 **188**	154 **186**	227 **184**	308 **182**	348 **178**	443 **172**	529 **163**
断续最大 75	40 **236**	120 **234**	201 **232**	279 **228**	323 **226**	418 **223**	497 **214**

BMP400 [389.5cm³/rev.]

流量 (L/min) \ 压力 (MPa)	3	4.5	5.5	6.5	8	10	12.5
						连续最大	断续最大
8	166 **20**	232 **19**	287 **18**	340 **16**	418 **12**		
15	165 **38**	228 **36**	277 **35**	337 **33**	417 **31**	496 **27**	612 **21**
20	162 **50**	223 **49**	273 **49**	331 **48**	413 **45**	495 **41**	608 **35**
30	154 **76**	216 **75**	266 **74**	318 **73**	405 **71**	486 **67**	600 **60**
35	146 **88**	210 **87**	256 **87**	312 **86**	395 **83**	480 **80**	588 **75**
45	132 **114**	197 **113**	243 **112**	300 **110**	383 **108**	464 **106**	576 **99**
55	117 **139**	184 **137**	227 **136**	283 **135**	363 **135**	450 **132**	552 **123**
连续最大 60	102 **153**	163 **152**	215 **150**	272 **148**	347 **146**	436 **143**	532 **138**
断续最大 75	53 **191**	128 **189**	182 **187**	234 **185**	318 **183**	391 **180**	484 **176**

扭矩 (N•m) 234
转速 (rpm) **185**

BMP500[486.5cm³/rev.]

流量 (L/min) \ 压力 (MPa)	1.5	3	4.5	6	7	8	9
				连续最大			断续最大
4	96 **7**	194 **6**	285 **4**				
8	98 **15**	201 **15**	304 **14**	391 **14**	443 **12**	512 **9**	574 **7**
15	96 **30**	192 **30**	284 **29**	380 **28**	421 **26**	496 **23**	550 **22**
20	96 **40**	191 **40**	280 **40**	372 **39**	418 **37**	493 **33**	546 **31**
30	91 **61**	185 **60**	272 **60**	360 **58**	412 **56**	486 **53**	541 **50**
40	86 **81**	172 **80**	261 **80**	343 **79**	408 **76**	480 **73**	538 **70**
50	78 **102**	160 **101**	241 **100**	332 **98**	391 **96**	466 **93**	528 **90**
连续最大 60	66 **122**	134 **121**	213 **120**	305 **119**	371 **117**	438 **114**	496 **110**
70	52 **143**	111 **142**	189 **141**	292 **139**	344 **137**	418 **135**	475 **131**
断续最大 75	35 **153**	83 **152**	154 **151**	241 **150**	312 **149**	389 **147**	448 **144**

连续
断续

扭矩 (N•m) 389
转速 (rpm) **147**



BMP　安装连接尺寸

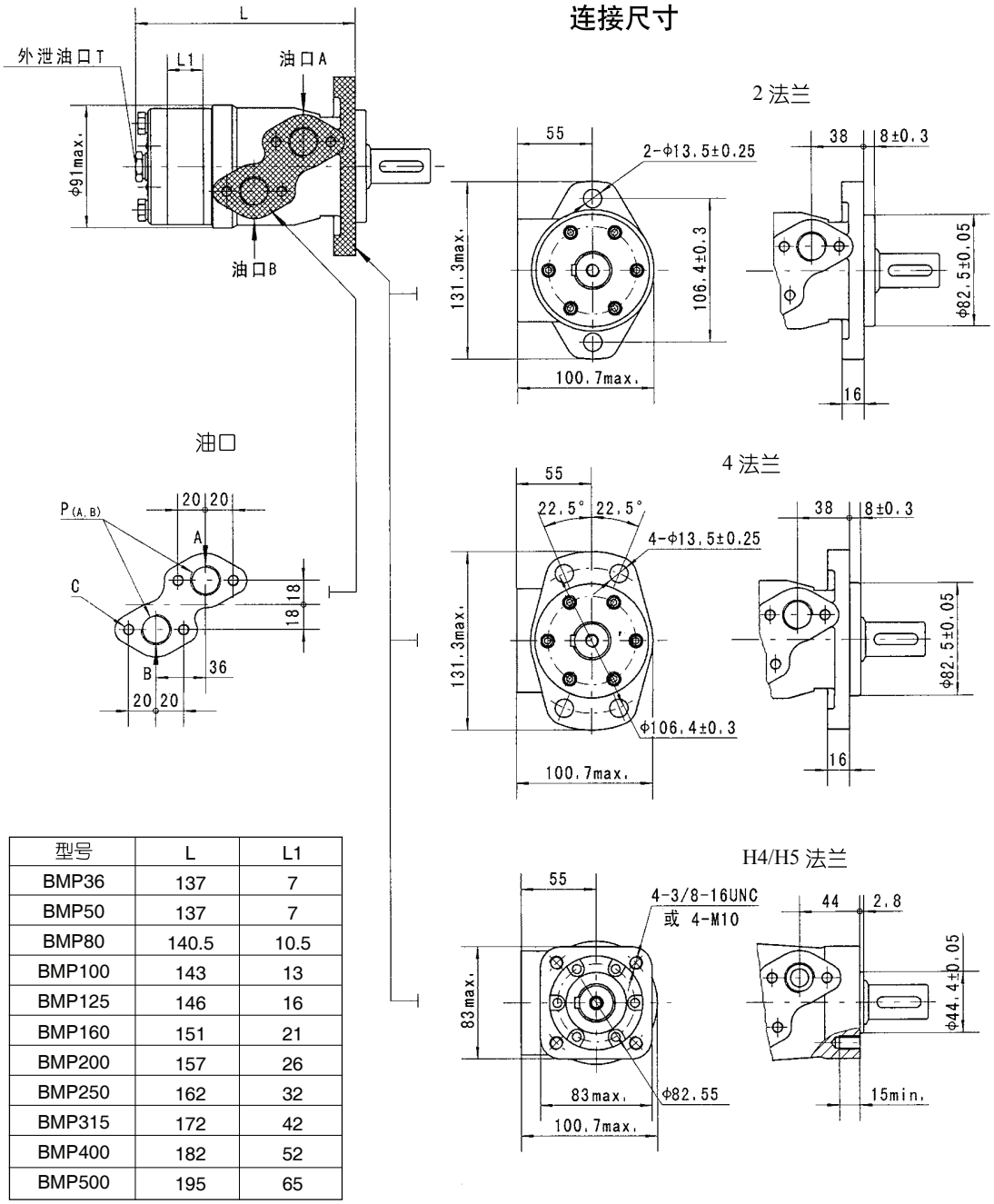

型号	L	L1
BMP36	137	7
BMP50	137	7
BMP80	140.5	10.5
BMP100	143	13
BMP125	146	16
BMP160	151	21
BMP200	157	26
BMP250	162	32
BMP315	172	42
BMP400	182	52
BMP500	195	65

代号 / 连接形式	D (深)	M (深)	S (深)	P (深)	R (深)
P(A,B)	G1/2 (15)	M22 x 1.5 (15)	7/8-14 O-ring (17)	1/2-14NPTF (15)	PT(RC)1/2 (15)
C	4-M8 (13)	4-M8 (13)	4-5/16-18UNC(13)	4-5/16-18UNC(13)	4-M8 (13)
T	G1/4 (12)	M14 x 1.5 (12)	7/16-20UNF (12)	7/16-20UNF (12)	PT(RC)1/4 (9.7)



BMPH　安装连接尺寸

连接尺寸

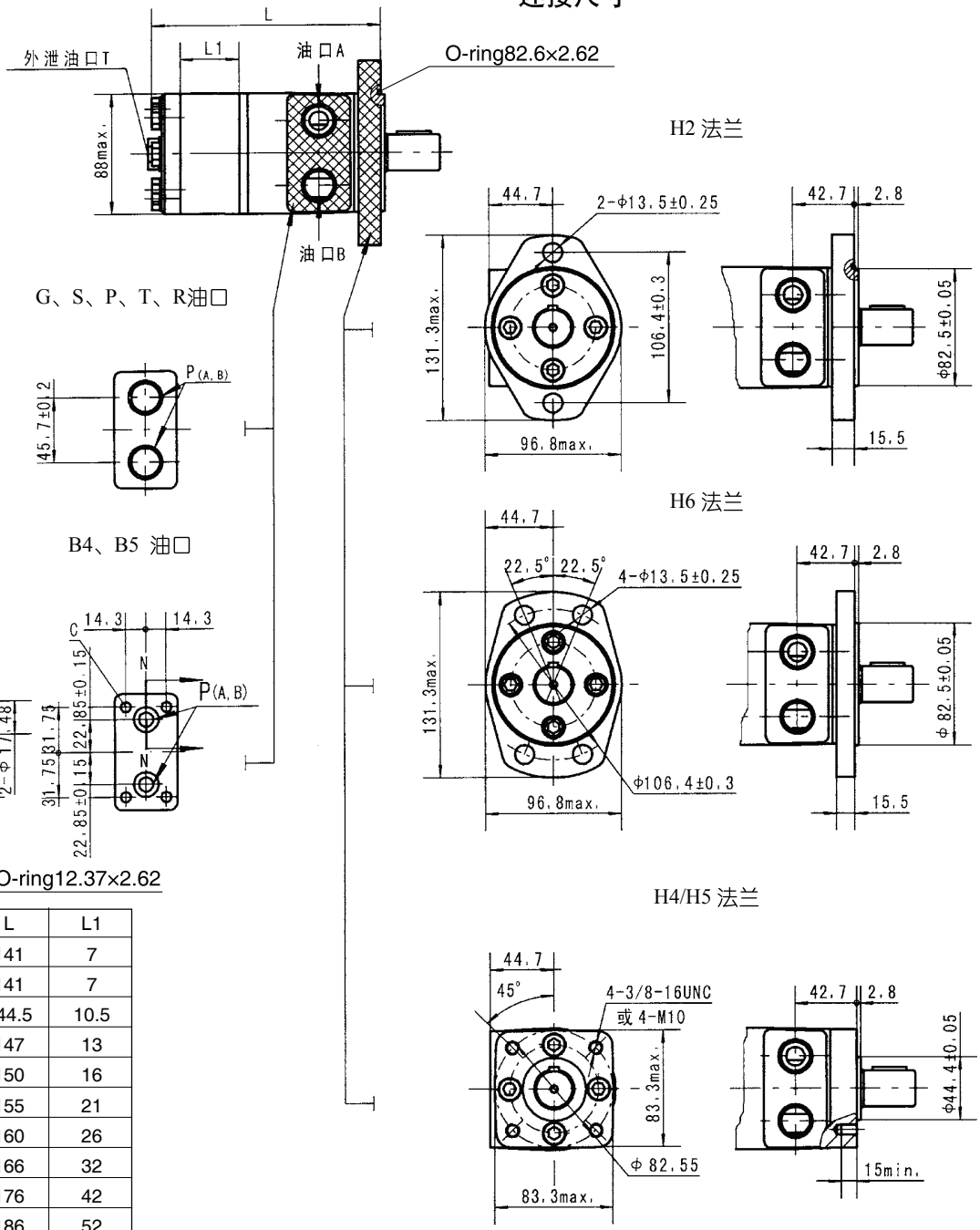

型号	L	L1
BMPH36	141	7
BMPH50	141	7
BMPH80	144.5	10.5
BMPH100	147	13
BMPH125	150	16
BMPH160	155	21
BMPH200	160	26
BMPH250	166	32
BMPH315	176	42
BMPH400	186	52
BMPH500	199	65

代号 / 连接形式	G (深)	S (深)	P (深)	T (深)	R (深)	B4 (深)	B5 (深)
P(A,B)	G1/2 (15)	7/8-14 O-ring (17)	1/2-14NPTF (15)	3/4-16 O-ring (15)	PT(RC)1/2 (15)	ø10	ø10
T	G1/4 (12)	7/16-20UNF (12)	7/16-20UNF (12)	7/16-20UNF(12)	PT(RC)1/4 (9.7)	7/16-20UNF(12)	G1/4(12)
C	–	–	–	–	–	4-5/16-18UNC(13)	4-M8(13)



BMP　轴伸连接尺寸

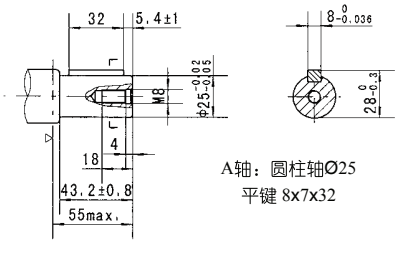

A轴：圆柱轴Ø25
平键 8x7x32

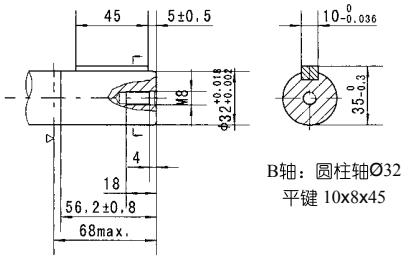

B轴：圆柱轴Ø32
平键 10x8x45

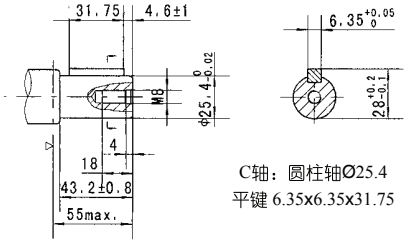

C轴：圆柱轴Ø25.4
平键 6.35x6.35x31.75

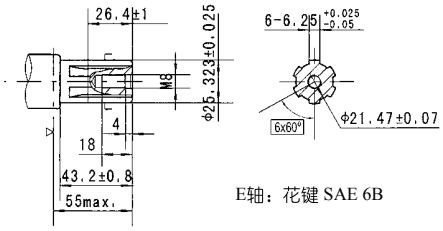

E轴：花键 SAE 6B

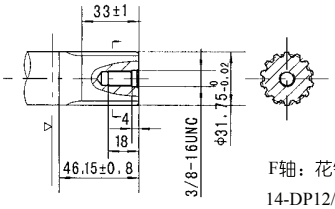

F轴：花键
14-DP12/24

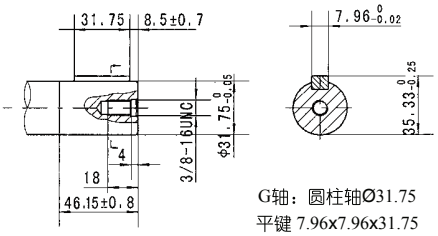

G轴：圆柱轴Ø31.75
平键 7.96x7.96x31.75

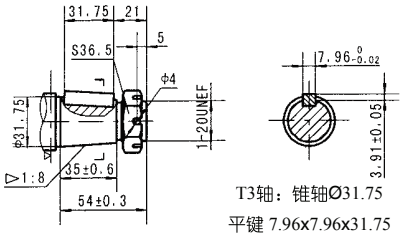

T3轴：锥轴Ø31.75
平键 7.96x7.96x31.75
螺母拧紧力矩：200±10Nm

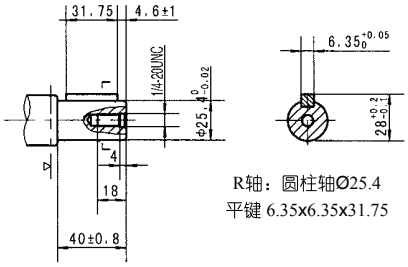

R轴：圆柱轴Ø25.4
平键 6.35x6.35x31.75

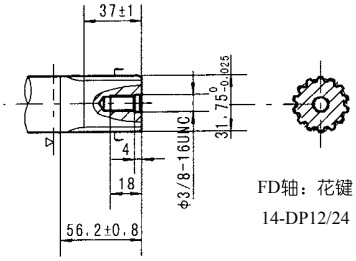

FD轴：花键
14-DP12/24

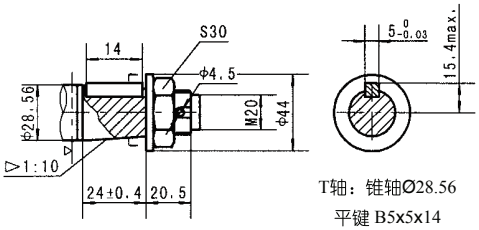

T轴：锥轴Ø28.56
平键 B5x5x14
螺母拧紧力矩：100±10Nm

▷ 马达安装面。



BMPH　轴伸连接尺寸

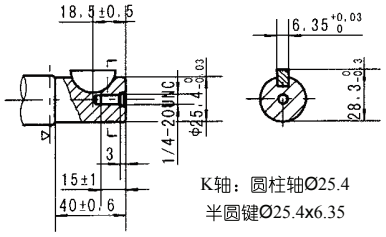

K轴：圆柱轴Ø25.4
半圆键Ø25.4x6.35

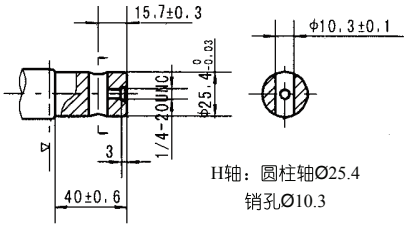

H轴：圆柱轴Ø25.4
销孔Ø10.3

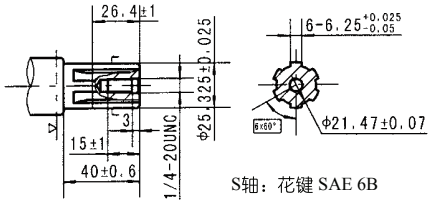

S轴：花键 SAE 6B

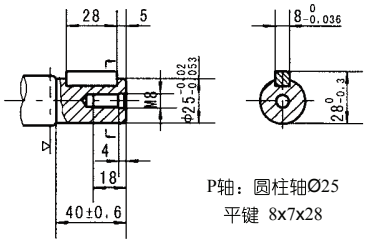

P轴：圆柱轴Ø25
平键 8x7x28

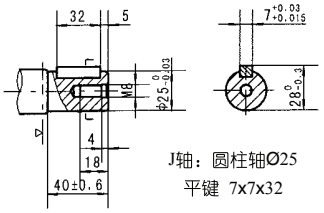

J轴：圆柱轴Ø25
平键 7x7x32

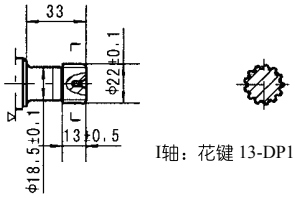

I轴：花键 13-DP16/32

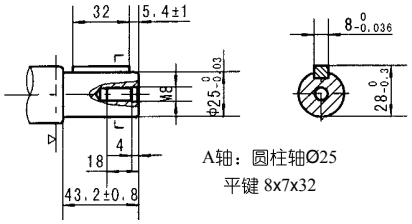

A轴：圆柱轴Ø25
平键 8x7x32

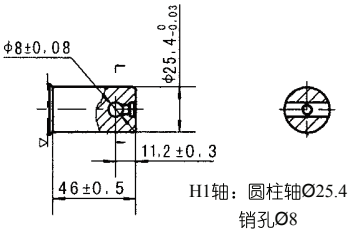

H1轴：圆柱轴Ø25.4
销孔Ø8

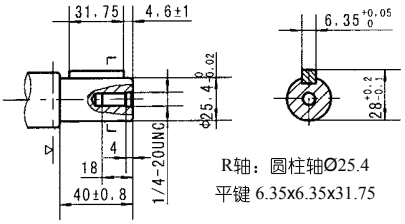

R轴：圆柱轴Ø25.4
平键 6.35x6.35x31.75

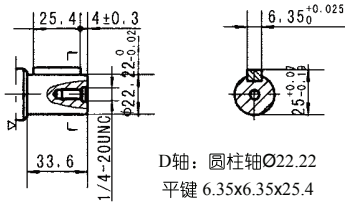

D轴：圆柱轴Ø22.22
平键 6.35x6.35x25.4

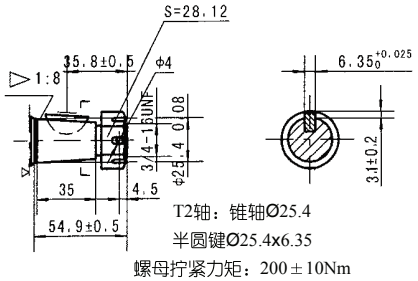

T2轴：锥轴Ø25.4
半圆键Ø25.4x6.35
螺母拧紧力矩：200±10Nm

▷ 马达安装面。



BMP、BMPH 系列摆线马达

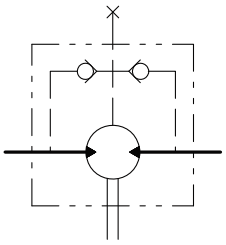

输出轴密封圈允许承受的压力

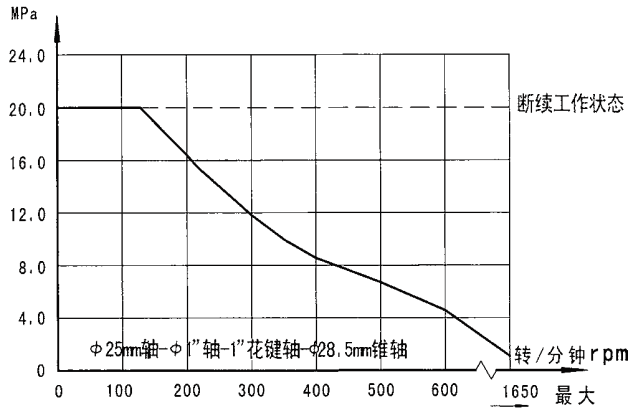

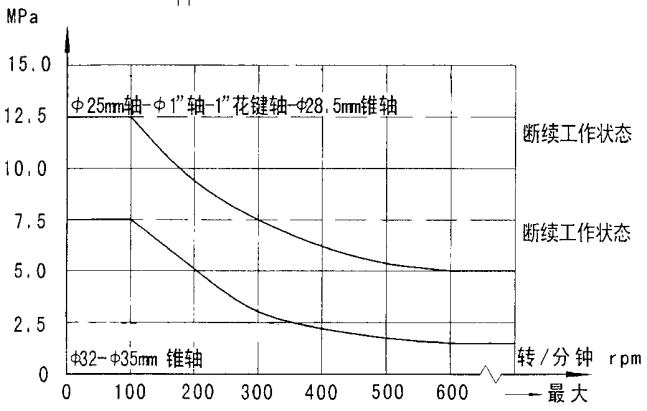

在无外泄油管的使用中，输出轴密封圈上的压力微高于回油管路中的压力。
当使用外泄油管时，输出轴密封圈上的压力则与外泄油管路中的压力相同。

输出轴的旋转方向：标准

当面对马达轴伸方向，A油口为高压油时，输出轴顺时针方向旋转；反之，则逆时针方向旋转。

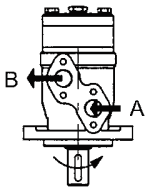

BMP

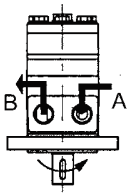

BMPH

输出轴承受径向力情况

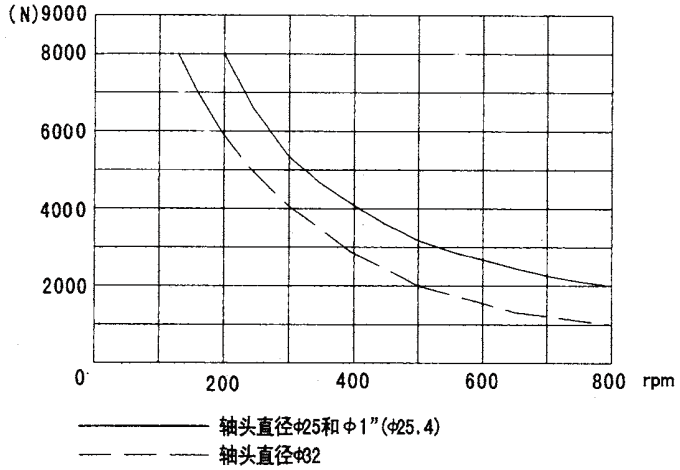

$$F_r = \frac{800}{n} \cdot \frac{250000}{95+L} \text{ N}$$

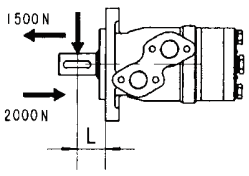

F_r =径向力 (N)
L =距离 (mm)
n =转速 (rpm)
菱形法兰 L=30mm
方形法兰 L=24mm

订货信息

1	2	3	4	5	6	7	8
BMP	–	–	–	–	–	–	–	–

Pos.1	2	3		4		5		6		7		8	
结构代码	排 量	法兰、止口		轴 伸		油口、外泄口		旋向工况		油漆选项		特殊功能	
BMP	36 50 80 100 125 160 200 250 315 400 500	2 4 H4 H5	2-Ø13.5菱法兰,止口Ø82.5×8 4-Ø13.5菱法兰,止口Ø82.5×8 4-3/8-16方法兰,止口Ø44.4×2.8 4-M10方法兰,止口Ø44.4×2.8	A B C E R F FD G T T3	Ø25 轴,平键 8×7×32 Ø32 轴,平键 10×8×45 Ø25.4 轴,平键 6.35×6.35×31.75 Ø25.4 轴,花键 SAE 6B Ø25.4 短轴,平键 6.35×6.35×31.75 Ø31.75 轴,花键 14-DP12/24 Ø31.75 长轴,花键 14-DP12/24 Ø31.75 轴,平键 7.96×7.96×31.75 Ø28.56 锥轴,平键 B5×5×14 Ø31.75 锥轴,平键 7.96×7.96×25.4	D M S P R	G1/2 板式 4×M8, G1/4 M22×1.5 板式 4×M8, M14×1.5 7/8-14 O-ring 板式 4×5/16-18UNC, 7/16-20UNF 1/2-14 NPTF 板式 4×5/16-18UNC, 7/16-20UNF PT(Rc)1/2 板式 4×M8, PT(Rc)1/4	无 R	标准 反向	00 无 B S	不油漆 蓝漆 黑漆 银灰漆	无 N1 0 F LS	常规 大径向力 无外泄 自由转动 低转速

1	2	3	4	5	6	7	8
BMPH	–	–	–	–	–	–	–	–

Pos.1	2	3		4		5		6		7		8	
结构代码	排 量	法兰、止口		轴 伸		油口、外泄口		旋向工况		油漆选项		特殊功能	
BMPH	36 50 80 100 125 160 200 250 315 400 500	H2 H6 H4 H5	2-Ø13.5 菱法兰,止口 Ø82.5×2.8 4-Ø13.5 菱法兰,止口 Ø82.5×2.8 4-3/8-16 方法兰,止口 Ø44.4×2.8 4-M10 方法兰,止口 Ø44.4×2.8	K S A R H H1 D I T2 P J	Ø25.4 轴,半圆键 Ø25.4×6.35 Ø25.4 轴,花键 SAE 6B Ø25 轴,平键 8×7×32 Ø25.4 轴,平键 6.35×6.35×31.75 Ø25.4 轴,销孔 Ø10.3 Ø25.4 轴,销孔 Ø8 Ø22.22 轴,平键 6.35×6.35×25.4 Ø22.22 轴,花键 13-DP16/32 Ø25.4 锥轴,半圆键 Ø25.4×6.35 Ø25 轴,平键 8×7×28 Ø25 轴,平键 7×7×32	G S P T R B4 B5	G1/2, G1/4 7/8-14 O-ring, 7/16-20UNF 1/2-14 NPTF, 7/16-20UNF 3/4-16 O-ring, 7/16-20UNF PT(Rc)1/2, PT(Rc)1/4 Ø10 O-ring 板式 4×5/16-18UNC, 7/16-20UNF Ø10 O-ring 板式 4×M8 G1/4	无 R	标准 反向	00 无 B S	不油漆 蓝漆 黑漆 银灰漆	无 N 0 F LS	常规 大径向力 无外泄 自由转动 低转速

注：用户在使用订货信息时，将马达结构、排量、安装法兰、轴伸、进出油口等信息，选择左面作色部位的代号按上面格式写给我们即可。若所选规格不在上述表中或特殊要求，请与我们联系。B、F、FD、G、T3 轴件规格不能和 H4、H5 安装法兰同时选用。（即H4、H5选用小于Ø28.56轴径）。

BMPW　安装连接尺寸

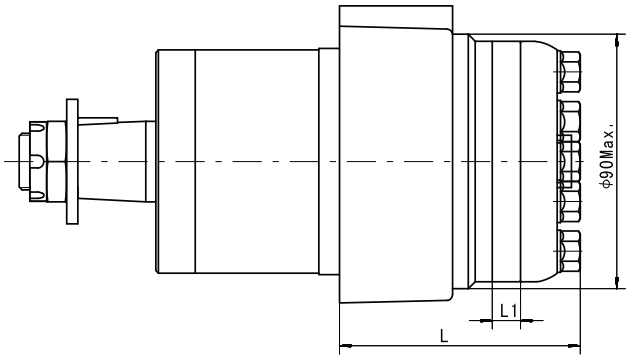

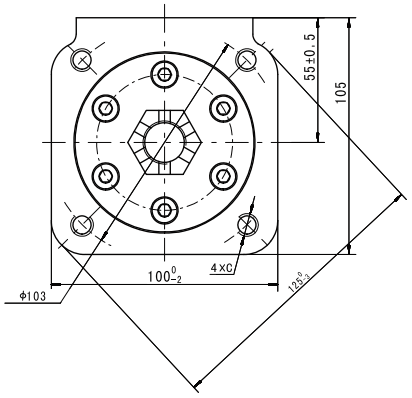

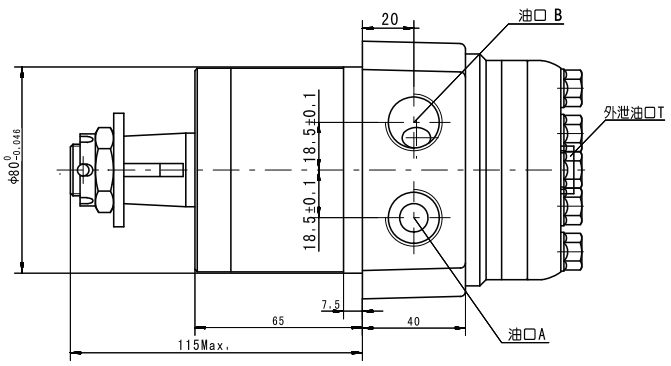

型号	L	L1
BMPW36	81	7
BMPW50	81	7
BMPW80	84.5	10.5
BMPW100	87	13
BMPW125	90	16
BMPW160	95	21
BMPW200	100	26
BMPW250	106	32
BMPW315	116	42
BMPW400	126	52
BMPW500	139	65

连接形式 \ 代号	G (深)	S (深)	M (深)
P(A,B)	G1/2 (15)	7/8-14 O-ring (17)	M22 ×1.5
T	G1/4 (12)	7/16-20UNF (12)	M14 ×1.5
C	M10 (20)	3/8-16UNC (20)	M10 (20)

订货信息

1	2	3	4	5	6	7	8
BMP							

Pos.1	2	3	4	5	6	7	8
结构代码	排　量	安装法兰、止口	轴　伸	进出油口、外泄口	旋向工况	油漆选项	特殊功能
W	36 50 80 100 125 160 200 250 315 400 500	无 车轮法兰止口 Ø80×7.5	A Ø25 轴,平键 8×7×32 C Ø25.4 轴,平键 6.35×6.35×31.75 E Ø25.4 轴,花键 SAE 6B T Ø28.56 锥轴,平键 B5×5×14	G G1/2, G1/4 S 7/8-14 O-ring, 7/16-20UNF M M22×1.5,M14×1.5	无 R 标准 反向	00 无 B 不油漆 S 蓝漆 黑漆 银灰漆	无 N 0 常规 大径向力 无外泄

注：用户在使用订货信息时，将马达结构、排量、安装法兰、轴伸、进出油口等信息，选择左面作色部位的代号按上面格式写给我们即可。若所选规格不在上述表中或特殊要求，请与我们联系。



OZ 系列摆线液压马达

OZ 系列摆线液压马达是一种小体积，经济型轴配流液压马达。采用整体式转定子付，结构紧凑、重量轻、功率密度大。其特点：

* 整体式转定子付采用世界先进加工手段，确保整机体积　小、效率高、功率大、寿命长。
* 旋转轴封承压高，可串、并联使用。
* 结构设计先进，功率密度大，长度短，更适于紧凑工况。

主要技术参数

代码	排量 [cm/rev]	最高转速 [rpm]	最大扭矩 [Nm]		最高输出功率 [kW]		最高压差 [MPa]		最大流量 [L/min]
		连续	连续	断续	连续	断续	连续	断续	连续
OZ 36	37	1081	51	68	5.2	8.6	10.5	14	40
OZ 50	51.7	774	73	96	5.2	8.6	10.5	14	40
OZ 80	77.7	515	106	143	5.2	8.6	10.5	14	40
OZ 100	96.2	416	140	178	5.2	8.6	10.5	14	40
OZ 125	117.9	339	162	218	5.2	8.6	10.5	14	40
OZ 160	155.5	257	216	288	5.2	8.6	10.5	14	40
OZ 200	189.9	211	264	351	5.2	8.6	10.5	14	40
OZ 250	231	173	281	351	4.6	7	9	11.5	40
OZ 315	311.7	128	312	433	3.4	5.8	7	10.5	40
OZ 400	386.2	104	392	582	3.4	5.8	7	10.5	40

* 连续值是指该排量马达可以连续工作的最大值。
* 断续值是指该排量马达在 1 分钟内工作 6 秒的最大值。

安装连接尺寸

规格	H	L
OZ36	7	101
OZ50	7	101
OZ80	10.5	104.5
OZ100	13	107
OZ125	16	110
OZ160	21	115
OZ200	26	120
OZ250	32	126
OZ315	42	136
OZ400	52	146

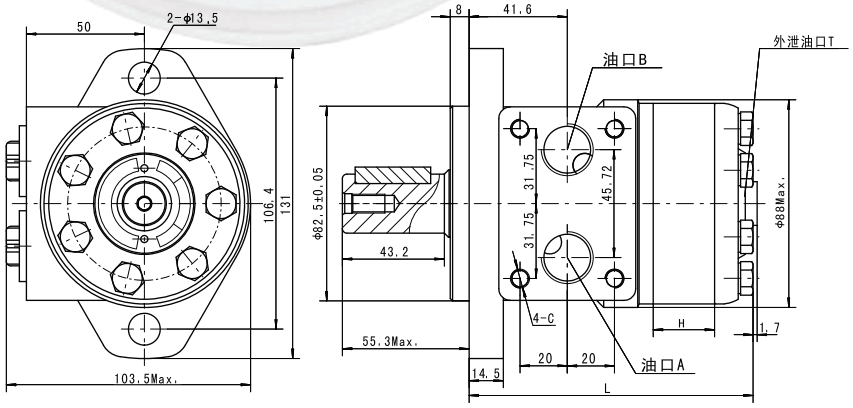

安装形式 \ 代码	D (深)	M (深)	S (深)	P (深)	R (深)
P(A,B)	G1/2 (15)	M22 x 1.5 (15)	7/8-14 O-ring (16.7)	1/2-14NPTF (15)	PT(RC)1/2 (15)
C	4-M8 (13)	4-M8 (13)	4-5/16-18UNC(13)	4-5/16-18UNC(13)	4-M8 (13)
T	G1/4 (12)	M14 x 1.5 (12)	7/16-20UNF (12)	7/16-20UNF (12)	PT(RC)1/4 (9.7)

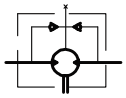

输出轴的旋转方向：标准
当面对马达轴伸方向，A 油口为高压油时，输出轴顺时针方向旋转；反之，则逆时针方向旋转。

OZ 轴伸连接尺寸

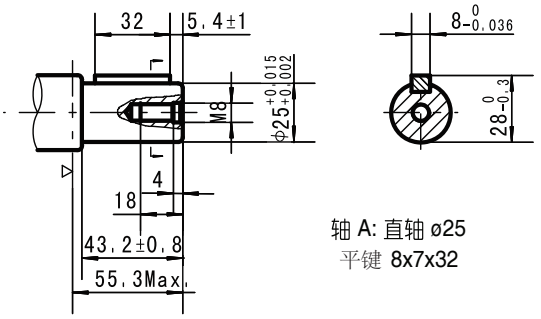

轴 A: 直轴 ø25
平键 8x7x32

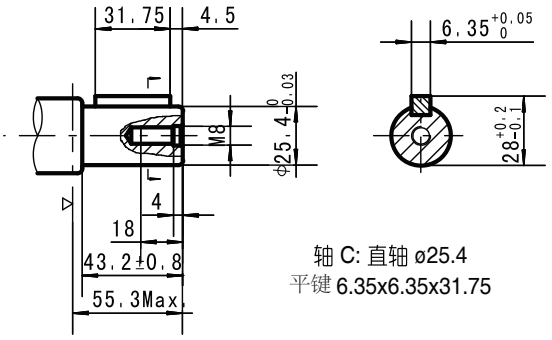

轴 C: 直轴 ø25.4
平键 6.35x6.35x31.75

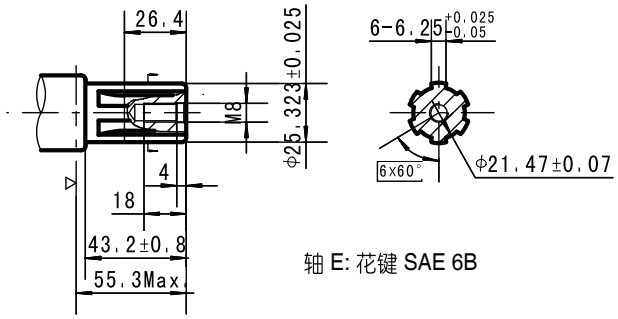

轴 E: 花键 SAE 6B

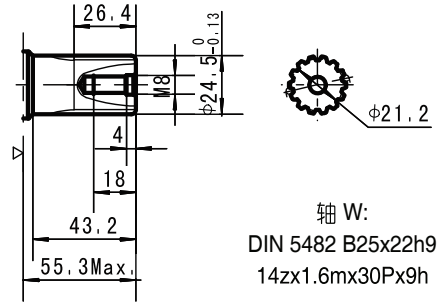

轴 W:
DIN 5482 B25x22h9
14zx1.6mx30Px9h

▷ 马达安装面。

订货信息

1	2	3	4	5	6	7	8
OZ							
结构代码	排量	法兰、止口	轴伸	油口、外泄油口	旋转工况	油漆选项	特殊功能
无	36 50 80 100 125 160 200 250 315 400	2 2-Ø13.5 菱法兰， 止口 Ø82.5x8	A 轴 Ø25，平键 8x7x32 C 轴 Ø25.4，平键 6.35x6.35x31.75 E 轴 Ø25.4，花键 SEA 6B W 轴 Ø24.5，花键 B25X22 T 锥轴 Ø28.56，平键 B5x5x14	D G1/2 板式 4xM8, G1/4 M M22x1.5 板式 4xM8,M14x1.5 S 7/8-14 O-ring 板式 4x5/16-18UNC,7/16-20UNF P 1/2-14NPTF 板式 4x5/16-18UNC,7/16-20UNF R PT(Rc)1/2 板式 4xM8, PT(Rc)1/4	无 标准 R 反向	00 不油漆 无 蓝漆 B 黑漆 S 银灰漆	无 标准 F 自由转动 0 无外泄

BMR 系列摆线液压马达



BMR系列摆线液压马达是一种轴配流液压马达，该系列马达使用镶柱式转定子付，具有在高压力下工作并能自动补偿的结构，从而使整机具有高效保持性好，工作寿命长。其特点：

* 采用先进的转定子参数设计，启动压力低，效率较高，并且保持性好，运转平稳。
* 采用高压轴密封，可承载较高背压，允许串、并联使用。
* 联动轴结构优化设计，马达使用寿命长。
* 配流系统参数优化设计，可满足低噪声要求。
* 马达结构紧凑，安装方便。

主要技术参数

以下表格技术参数针对BMR系列马达轴径为Φ25 、Φ25.4，花键轴Φ25.4和锥轴Φ28.56

类 型		BMR BMRS 36	BMR BMRS 50	BMR BMRS 80	BMR BMRS 100	BMR BMRS 125	BMR BMRS 160	BMR BMRS 200	BMR BMRS 250	BMR BMRS 315	BMR BMRS 375
排量 (cm^3/rev.)		36	51.7	81.5	102	127.2	157.2	194.5	253.3	317.5	381.4
最高转速 (rpm)	额定	1055	750	650	520	420	330	265	200	165	135
	连续	1250	960	750	600	475	378	310	240	190	155
	断续	1520	1150	940	750	600	475	385	300	240	190
最大扭矩 (N•m)	额定	69	100	160	200	250	320	330	352	360	420
	连续	72	100	195	240	300	360	360	390	390	365
	断续	83	126	220	280	340	430	440	490	535	495
	峰值	105	165	270	320	370	460	560	640	650	680
最大输出功率 (kW)	连续	8.5	9.5	12.5	13.0	12.5	12.5	10.0	7.0	6.0	5.0
	断续	9.8	11.2	15.0	15.0	14.5	14.0	13.0	9.5	9.0	8.0
最高工作压差 (MPa)	额定	14.0	14.0	14.0	14.0	14.0	14.0	12.0	11.0	8.5	8.5
	连续	14.0	14	17.5	17.5	17.5	16.5	13	11	9	7
	断续	16.5	17.5	20	20	20	20	17.5	15	13	10
	峰值	22.5	22.5	22.5	22.5	22.5	22.5	22.5	20	17.5	15
最大流量 (L/min)	额定	40	40	55	55	55	55	55	55	55	55
	连续	45	50	60	60	60	60	60	60	60	60
	断续	55	60	75	75	75	75	75	75	75	75
重量 (kg)		6.5	6.7	6.9	7	7.3	7.6	8.0	8.5	9.0	9.5

* 额定转速、扭矩是指在额定流量、压力下的输出值。
* 连续值是指该排量马达可以连续工作的最大值。
* 断续值是指该排量马达在1分钟内工作6秒的最大值。
* 峰值是指该排量马达在1分钟内工作0.6秒的最大值。



主要技术参数

以下表格技术参数针对BMR系列马达轴径为Φ31.75 、Φ32

类 型		BMR BMRS 36	BMR BMRS 50	BMR BMRS 80	BMR BMRS 100	BMR BMRS 125	BMR BMRS 160	BMR BMRS 200	BMR BMRS 250	BMR BMRS 315	BMR BMRS 375
排量 (cm^3/rev.)		36	51.7	81.5	102	127.2	157.2	194.5	253.3	317.5	381.4
最高转速 (rpm)	额定	1055	750	650	520	420	330	265	200	165	135
	连续	1250	960	750	600	475	378	310	240	190	155
	断续	1520	1150	940	750	600	475	385	300	240	190
最大扭矩 (N•m)	额定	69	100	160	200	250	320	330	352	360	420
	连续	72	100	195	240	300	380	450	540	550	580
	断续	83	126	220	280	340	430	500	610	690	690
	峰值	105	165	270	320	370	460	560	710	840	830
最大输出功率 (kW)	连续	8.5	9.5	12.5	13.0	12.5	12.5	11.0	10.0	9.0	7.5
	断续	9.8	11.2	15.0	15.0	14.5	14.0	13.0	12.0	10.0	9.0
最高工作压差 (MPa)	额定	14.0	14.0	14.0	14.0	14.0	14.0	12.0	11.0	8.5	8.5
	连续	14.0	14	17.5	17.5	17.5	17.5	17.5	17.5	13.5	11.5
	断续	16.5	17.5	20	20	20	20	20	20	17.5	15
	峰值	22.5	22.5	22.5	22.5	22.5	22.5	22.5	22.5	21	17.5
最大流量 (L/min)	额定	40	40	55	55	55	55	55	55	55	55
	连续	45	50	60	60	60	60	60	60	60	60
	断续	55	60	75	75	75	75	75	75	75	75
重量 (kg)		6.5	6.7	6.9	7	7.3	7.6	8.0	8.5	9.0	9.5

* 额定转速、扭矩是指在额定流量、压力下的输出值。
* 连续值是指该排量马达可以连续工作的最大值。
* 断续值是指该排量马达在1分钟内工作6秒的最大值。
* 峰值是指该排量马达在1分钟内工作0.6秒的最大值。



性能参数：

BMR 36 [36cm³/rev.]

流量 (L/min)	压力 (MPa) 2	3	5	7	9	10	12.5	14.0 连续最大	16.5 断续最大
4	10	16	25	37	46	50			
	105	**100**	**92**	**80**	**71**	**58**			
8	9	15	25	37	47	50	63	71	83
	208	**200**	**188**	**175**	**158**	**149**	**134**	**120**	**108**
15	8	14	23	36	45	51	64	72	82
	403	**392**	**380**	**365**	**348**	**326**	**318**	**302**	**274**
20	6	13	22	35	44	50	64	72	82
	540	**531**	**518**	**500**	**483**	**462**	**450**	**435**	**412**
30	6	12	21	32	42	47	63	70	80
	810	**798**	**780**	**763**	**742**	**722**	**705**	**694**	**668**
40	5	11	19	30	41	45	61	68	79
	1092	**1080**	**1069**	**1056**	**1042**	**1028**	**1011**	**984**	**957**
连续最大 45	4	10	17	29	40	44	59	66	77
	1230	**1215**	**1194**	**1170**	**1150**	**1128**	**1100**	**1070**	**1020**
断续最大 55		8	15	26	35	40	55	61	72
		1500	**1478**	**1450**	**1420**	**1387**	**1356**	**1329**	**1299**

BMR 50 [51.7cm³/rev.]

流量 (L/min)	压力 (MPa) 5	7	9	10	12	14 连续最大	16	17.5 断续最大
5	35	45	61	67	77	88		
	93	**84**	**76**	**73**	**69**	**46**		
10	36	46	62	69	80	95	108	120
	186	**178**	**166**	**162**	**153**	**136**	**118**	**97**
15	35	49	63	73	88	100	109	123
	283	**277**	**269**	**261**	**250**	**230**	**211**	**185**
20	34.5	47	61	69	83	96	109	126
	377	**375**	**365**	**361**	**346**	**330**	**302**	**270**
30	33	44	60	67	80	95	108	126
	576	**569**	**561**	**554**	**542**	**531**	**500**	**465**
40	30	41	58	66	79	92	106	122
	760	**758**	**753**	**750**	**738**	**724**	**700**	**670**
45	29.5	40	57	65	78	90	105	121
	856	**853**	**849**	**845**	**835**	**815**	**796**	**770**
连续最大 50	26	37	53	60	73	85	99	114
	950	**940**	**925**	**906**	**880**	**852**	**832**	**801**
断续最大 60	20	33	48	56	69	81	95	109
	1138	**1124**	**1100**	**1075**	**1056**	**1028**	**1006**	**970**

BMR 80 [81.5cm³/rev.]

流量 (L/min)	压力 (MPa) 5	7	9	10	12	14	16 连续最大	17.5	20 断续最大
5	50	64	88	108	133				
	59	**56**	**50**	**44**	**38**				
10	54	77	99	108	129	150	173		
	118	**113**	**106**	**97**	**86**	**79**	**56**		
20	57	78.0	102	111	134	155	177	196	225
	238	**234**	**227**	**216**	**203**	**190**	**178**	**154**	**135**
30	54	75	100	108	131	152	176	195	223
	360	**352**	**340**	**332**	**316**	**302**	**290**	**274**	**250**
40	48	73	96	105	127	148	172	190	220
	480	**470**	**458**	**445**	**430**	**418**	**403**	**388**	**359**
50	42	70	93	102	124	147	170	188	218
	604	**595**	**582**	**570**	**556**	**540**	**521**	**504**	**487**
连续最大 60	37	66	89	98	121	144	166	184	213
	726	**715**	**704**	**692**	**678**	**663**	**647**	**622**	**594**
70	32	60	83	95	116	140	160	177	208
	845	**834**	**820**	**802**	**789**	**767**	**754**	**730**	**705**
断续最大 75	21	50	78	90	111	135	154	171	200
	910	**895**	**881**	**867**	**852**	**830**	**806**	**787**	**756**

扭矩 (N•m) 135
转速 (rpm) **830**

BMR 100 [102cm³/rev.]

流量 (L/min)	压力 (MPa) 5	7	9	10	12	14	16 连续最大	17.5	20 断续最大
5	66	92	120	135	156				
	45	**42**	**38**	**34**	**27**				
10	68	96	125	138	159	188	212		
	93	**90**	**86**	**81**	**74**	**57**	**42**		
20	65	94.0	123	137	155	186	210	238	274
	189	**185**	**180**	**173**	**165**	**158**	**150**	**139**	**118**
30	63	92	120	133	153	185	209	235	270
	286	**281**	**275**	**266**	**257**	**246**	**237**	**225**	**207**
40	57	88	117	130	152	185	208	233	267
	385	**378**	**365**	**355**	**345**	**332**	**320**	**314**	**297**
50	48	79	110	123	150	183	204	228	260
	482	**477**	**470**	**460**	**448**	**435**	**420**	**405**	**389**
连续最大 60	38	70	105	120	144	178	200	220	252
	580	**572**	**560**	**548**	**535**	**523**	**510**	**500**	**478**
70	32	65	100	118	141	176	197	215	246
	678	**670**	**660**	**648**	**638**	**626**	**615**	**606**	**580**
断续最大 75	23	59	93	111	136	170	192	210	240
	728	**720**	**710**	**695**	**681**	**667**	**650**	**634**	**618**

连续
断续



性能参数：

BMR 125 [127.2cm³/rev.]

压力 (Mpa)

流量 (L/min)	5	7	9	10	12	14	16 (连续最大)	17.5	20 (断续最大)
5	76 / **36**	110 / **31**	145 / **25**	167 / **19**	189 / **13**				
10	84 / **73**	118 / **70**	155 / **60**	176 / **48**	202 / **36**	228 / **25**	253 / **19**		
20	82 / **153**	117 / **151**	153 / **148**	174 / **144**	200 / **138**	230 / **128**	259 / **117**	294 / **104**	332 / **73**
30	79 / **231**	116 / **228**	151 / **224**	171 / **218**	198 / **210**	228 / **201**	257 / **183**	292 / **168**	329 / **137**
40	72 / **309**	114 / **307**	148 / **303**	168 / **298**	196 / **292**	226 / **280**	256 / **270**	290 / **252**	327 / **218**
50	62 / **389**	105 / **386**	143 / **382**	165 / **378**	195 / **370**	223 / **360**	254 / **344**	287 / **328**	323 / **292**
60 (连续最大)	52 / **467**	98 / **463**	136 / **459**	160 / **456**	191 / **448**	220 / **427**	250 / **410**	282 / **399**	319 / **352**
70	41 / **545**	90 / **542**	130 / **538**	156 / **534**	187 / **529**	215 / **520**	242 / **508**	278 / **486**	313 / **430**
75 (断续最大)	32 / **586**	79 / **583**	126 / **578**	148 / **570**	180 / **560**	208 / **546**	234 / **532**	262 / **520**	300 / **480**

BMR 160 [157.2cm³/rev.]

压力 (MPa)

流量 (L/min)	5	7	9	10	12	14	16 (连续最大)	17.5	20 (断续最大)
5	104 / **26**	146 / **23**	190 / **20**	210 / **16**	245 / **10**				
10	107 / **59**	150 / **56**	195 / **50**	216 / **45**	250 / **37**	290 / **30**	335 / **22**		
20	102 / **121**	151 / **118**	198 / **115**	220 / **113**	257 / **108**	298 / **102**	342 / **97**	370 / **90**	420 / **78**
30	97 / **184**	146 / **178**	190 / **173**	217 / **170**	256 / **164**	295 / **155**	340 / **143**	368 / **128**	416 / **103**
40	89 / **246**	140 / **241**	185 / **235**	210 / **228**	252 / **220**	290 / **210**	335 / **194**	363 / **177**	412 / **150**
50	72 / **310**	128 / **307**	179 / **300**	202 / **295**	244 / **287**	284 / **278**	327 / **262**	358 / **247**	409 / **210**
60 (连续最大)	60 / **374**	116 / **367**	170 / **359**	198 / **354**	240 / **346**	279 / **338**	321 / **323**	352 / **306**	400 / **265**
70	49 / **437**	107 / **430**	164 / **421**	193 / **415**	233 / **403**	271 / **393**	309 / **381**	344 / **365**	390 / **318**
75 (断续最大)	36 / **472**	98 / **463**	152 / **450**	185 / **441**	226 / **431**	265 / **420**	300 / **405**	334 / **389**	379 / **365**

BMR 200 [194.5cm³/rev.]

压力 (MPa)

流量 (L/min)	5	7	9	10	12	14	16 (连续最大)	17.5	20 (断续最大)
5	132 / **24**	181 / **22**	238 / **18**	262 / **13**	310 / **10**				
10	135 / **49**	186 / **47**	240 / **45**	264 / **43**	315 / **38**	356 / **33**	403 / **24**		
20	131 / **99**	183 / **97**	238 / **94**	260 / **92**	314 / **88**	358 / **83**	404 / **74**	438 / **64**	498 / **56**
30	126 / **149**	178 / **147**	233 / **144**	254 / **141**	311 / **135**	355 / **126**	402 / **113**	431 / **105**	486 / **91**
40	112 / **200**	169 / **197**	228 / **194**	250 / **191**	307 / **185**	352 / **174**	400 / **160**	426 / **151**	477 / **127**
50	95 / **252**	156 / **249**	221 / **246**	246 / **243**	300 / **238**	350 / **228**	398 / **212**	421 / **194**	470 / **161**
60 (连续最大)	78 / **304**	145 / **301**	213 / **298**	238 / **294**	289 / **286**	342 / **276**	386 / **262**	412 / **243**	459 / **218**
70	67 / **355**	135 / **353**	206 / **349**	228 / **340**	277 / **329**	336 / **316**	375 / **300**	408 / **288**	453 / **257**
75 (断续最大)	58 / **382**	125 / **379**	197 / **373**	220 / **362**	270 / **350**	321 / **337**	360 / **322**	398 / **312**	442 / **278**

BMR 250 [253.5cm³/rev.]

压力 (MPa)

流量 (L/min)	5	7	9	10	12	14	16 (连续最大)	17.5	20 (断续最大)
5	175 / **17**	243 / **16**	304 / **14**	342 / **12**	407 / **10**				
10	178 / **37**	246 / **35**	310 / **31**	344 / **28**	409 / **23**	465 / **18**	525 / **11**		
20	175 / **75**	244 / **73**	308 / **72**	340 / **70**	408 / **66**	463 / **58**	520 / **53**	558 / **50**	636 / **42**
30	162 / **114**	235 / **111**	304 / **108**	332 / **106**	400 / **100**	455 / **92**	516 / **83**	550 / **77**	621 / **65**
40	143 / **154**	223 / **152**	300 / **150**	329 / **147**	396 / **143**	447 / **132**	512 / **120**	546 / **110**	617 / **90**
50	124 / **193**	208 / **190**	289 / **187**	323 / **174**	384 / **168**	440 / **160**	503 / **149**	535 / **140**	600 / **116**
60 (连续最大)	103 / **233**	192 / **230**	280 / **227**	314 / **224**	371 / **218**	426 / **205**	489 / **190**	514 / **181**	578 / **155**
70	88 / **273**	178 / **270**	264 / **267**	301 / **263**	356 / **252**	418 / **242**	479 / **226**	498 / **209**	560 / **173**
75 (断续最大)	62 / **294**	165 / **291**	256 / **287**	288 / **283**	347 / **274**	412 / **263**	474 / **249**	486 / **236**	542 / **211**

扭矩 (N•m) 256
转速 (rpm) **287**

□ 连续
▨ 断续



性能参数：

BMR 315 [317.5cm³/rev.]

流量 (L/min)	压力 (MPa) 5	7	9	10	12	14 (连续最大)	16	17.5 (断续最大)
5	215 **13**	302 **11**						
10	218 **28**	305 **27**	383 **25**	422 **24**	488 **21**	551 **18**	622 **13**	
20	215 **60**	303 **59**	380 **57**	418 **55**	485 **52**	549 **49**	620 **45**	660 **42**
30	204 **91**	296 **89**	375 **86**	413 **84**	480 **81**	542 **78**	613 **72**	654 **67**
40	196 **122**	287 **120**	368 **117**	410 **112**	477 **106**	539 **100**	609 **94**	650 **85**
50	176 **154**	270 **151**	356 **147**	393 **140**	461 **131**	526 **120**	597 **109**	645 **100**
60 (连续最大)	162 **185**	246 **182**	339 **177**	374 **172**	446 **163**	511 **152**	586 **140**	628 **134**
70	143 **217**	235 **213**	324 **208**	358 **201**	430 **190**	493 **178**	562 **166**	614 **158**
75 (断续最大)	125 **232**	212 **228**	303 **222**	339 **216**	417 **208**	481 **200**	543 **183**	582 **171**

扭矩 (N•m) 481
转速 (rpm) **200**

BMR 375 [381.4cm³/rev.]

流量 (L/min)	压力 (MPa) 3	4.5	5.5	6.5	8	10 (连续最大)	12.5	14 (断续最大)
5	153 **12**	232 **10**						
10	157 **24**	236 **23**	284 **22**	337 **21**	406 **19**	497 **17**	612 **15**	668 **12**
20	150 **49**	232 **48**	280 **47**	332 **46**	401 **44**	490 **41**	606 **38**	660 **32**
30	142 **76**	215 **75**	274 **74**	327 **73**	398 **71**	483 **67**	603 **63**	652 **50**
40	126 **103**	212 **101**	268 **99**	320 **97**	393 **95**	477 **92**	593 **88**	635 **70**
50	105 **128**	187 **126**	242 **124**	302 **121**	376 **118**	455 **115**	583 **111**	608 **96**
60 (连续最大)	90 **154**	167 **152**	229 **150**	281 **148**	362 **145**	444 **138**	566 **130**	600 **121**
70	90 **180**	149 **179**	200 **178**	258 **176**	341 **173**	425 **168**	546 **160**	580 **148**
75 (断续最大)	56 **195**	125 **194**	182 **193**	241 **191**	320 **189**	408 **185**	524 **178**	565 **170**

连续
断续



BMR　安装连接尺寸

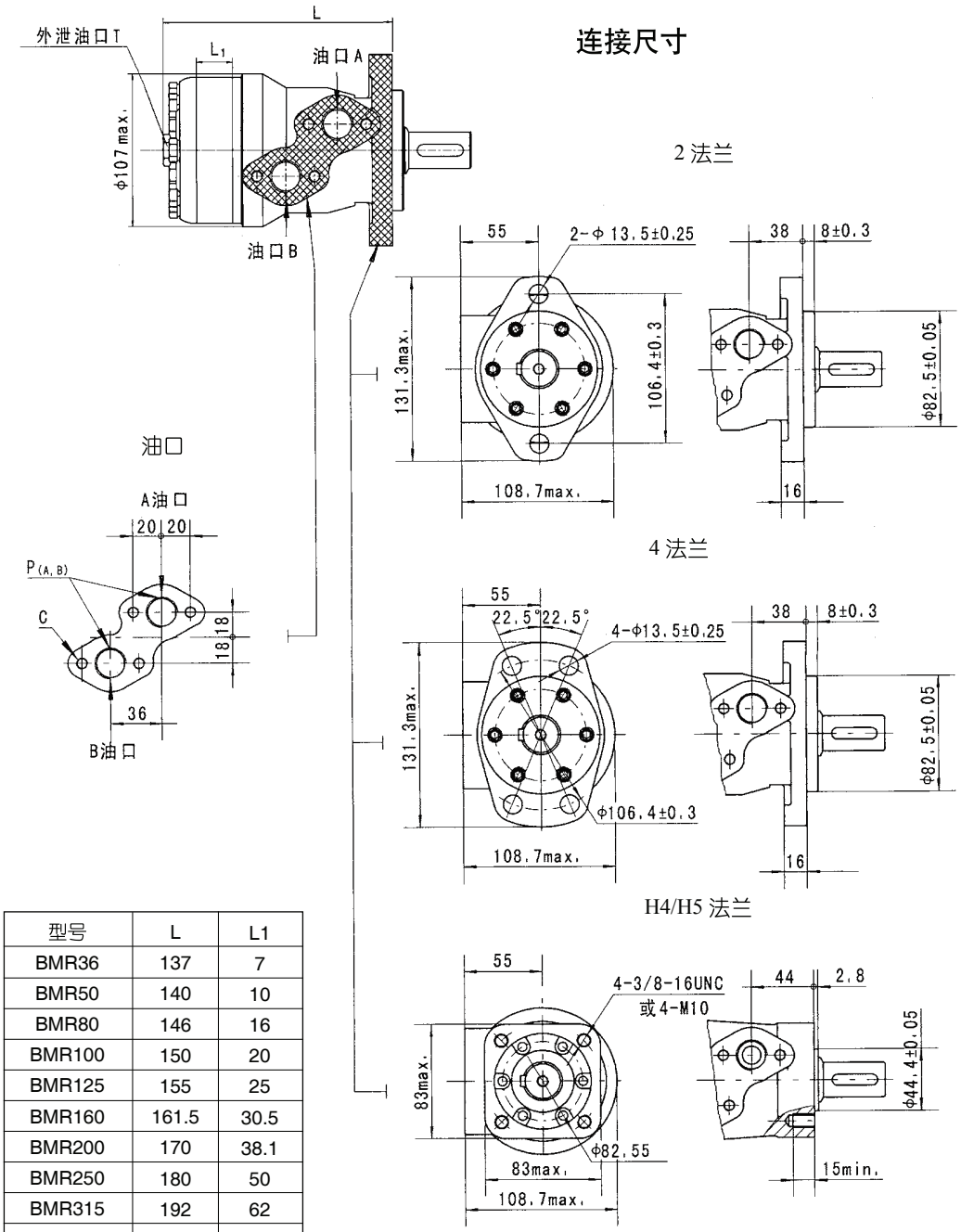

型号	L	L1
BMR36	137	7
BMR50	140	10
BMR80	146	16
BMR100	150	20
BMR125	155	25
BMR160	161.5	30.5
BMR200	170	38.1
BMR250	180	50
BMR315	192	62
BMR375	204	74

代号 / 连接形式	D (深)	M (深)	S (深)	P (深)	R (深)
P(A,B)	G1/2 (15)	M22 x 1.5 (15)	7/8-14 O-ring (17)	1/2-14NPTF (15)	PT(RC)1/2 (15)
C	4-M8 (13)	4-M8 (13)	4-5/16-18UNC(13)	4-5/16-18UNC(13)	4-M8 (13)
T	G1/4 (12)	M14 x 1.5 (12)	7/16-20UNF (12)	7/16-20UNF (12)	PT(RC)1/4 (9.7)



BMRS　安装连接尺寸

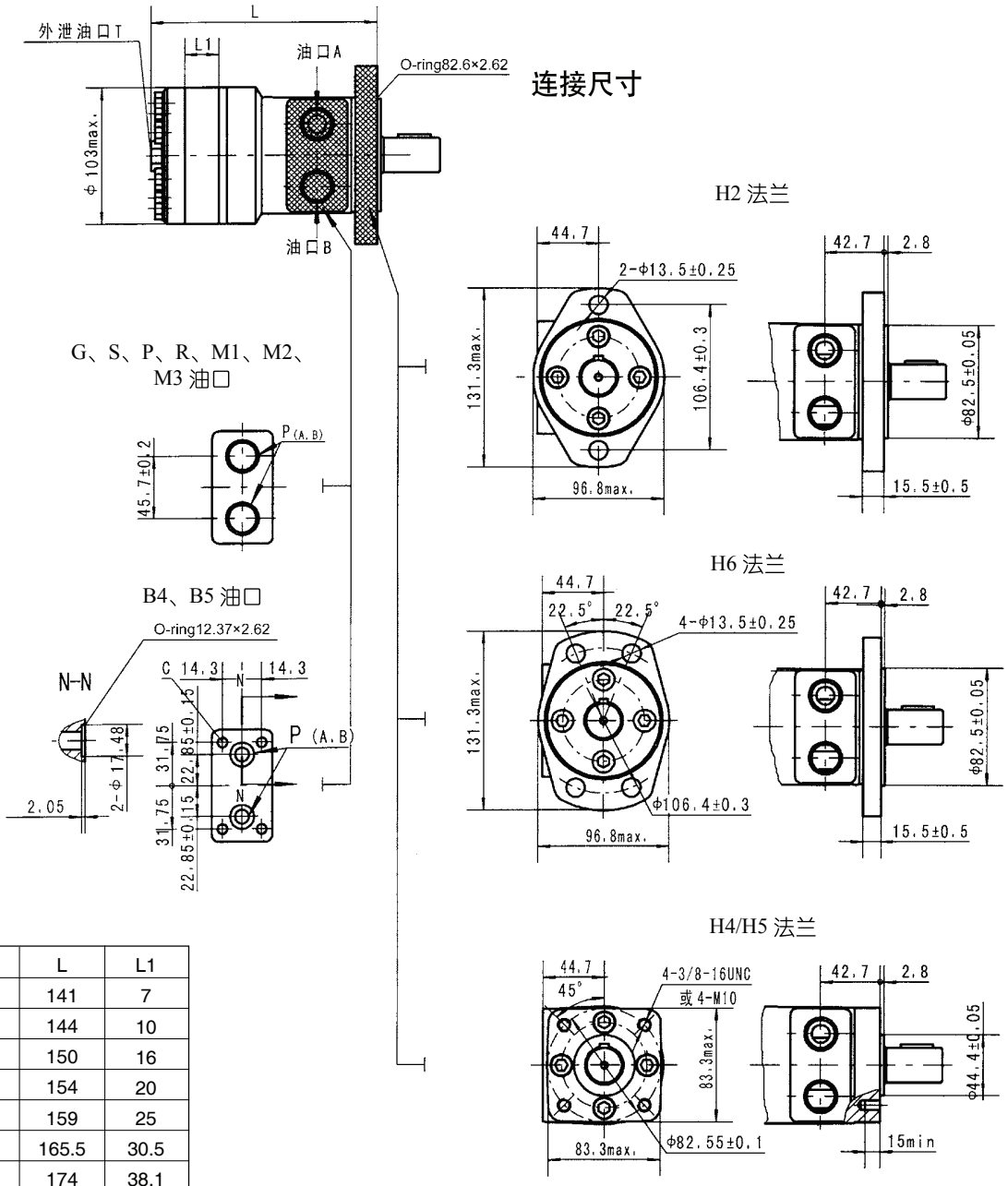

型号	L	L1
BMRS36	141	7
BMRS50	144	10
BMRS80	150	16
BMRS100	154	20
BMRS125	159	25
BMRS160	165.5	30.5
BMRS200	174	38.1
BMRS250	184	50
BMRS315	196	62
BMRS375	208	74

代号 / 连接形式	G (深)	S (深)	P (深)	R (深)	M1 (深)	M2 (深)	M3 (深)	B4 (深)	B5 (深)
P(A,B)	G1/2 (15)	7/8-14 O-ring (17)	1/2-14NPTF (15)	PT(RC)1/2 (15)	M18 x 1.5 (15)	M20 x 1.5 (15)	M22 x 1.5 (15)	ø10	ø10
T	G1/4 (12)	7/16-20UNF (12)	7/16-20UNF (12)	PT(RC)1/4 (9.7)	M10 x 1 (12)	M10 x 1 (12)	M10 x 1 (12)	7/16-20UNF(12)	G1/4(12)
C	–	–	–	–	–	–	–	4-5/16-18UNC(13)	4-M8(13)



BMR　轴伸连接尺寸

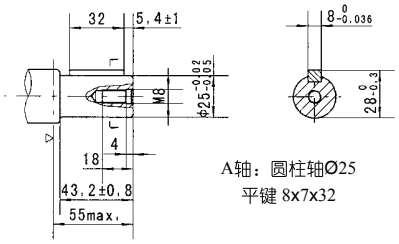

A轴：圆柱轴Ø25
平键 8x7x32

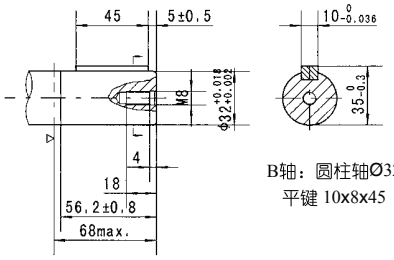

B轴：圆柱轴Ø32
平键 10x8x45

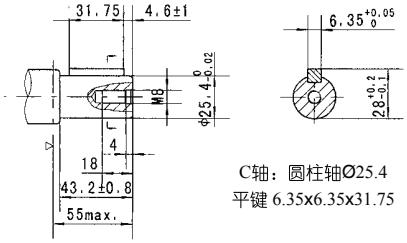

C轴：圆柱轴Ø25.4
平键 6.35x6.35x31.75

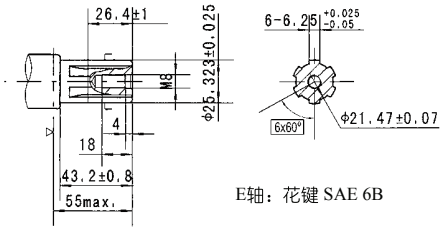

E轴：花键 SAE 6B

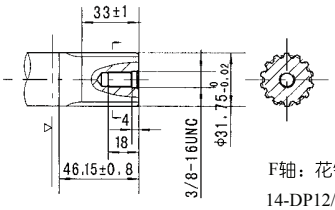

F轴：花键
14-DP12/24

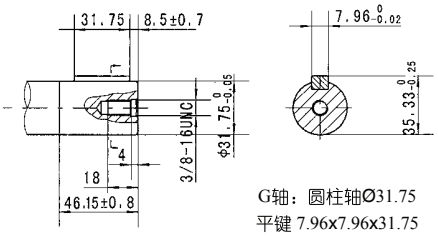

G轴：圆柱轴Ø31.75
平键 7.96x7.96x31.75

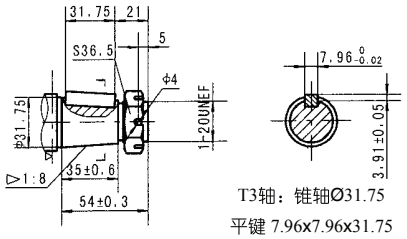

T3轴：锥轴Ø31.75
平键 7.96x7.96x31.75
螺母拧紧力矩：200±10Nm

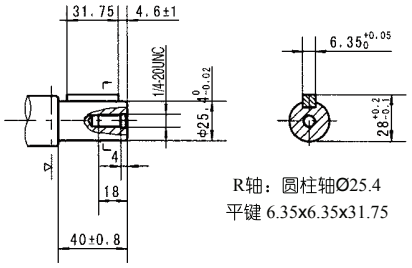

R轴：圆柱轴Ø25.4
平键 6.35x6.35x31.75

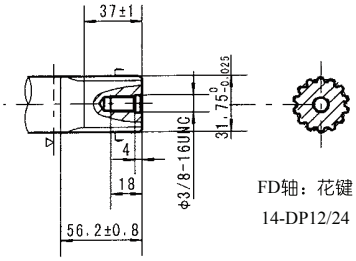

FD轴：花键
14-DP12/24

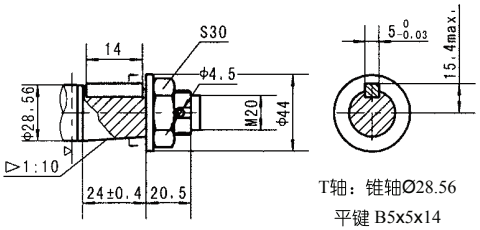

T轴：锥轴Ø28.56
平键 B5x5x14
螺母拧紧力矩：100±10Nm

▷ 马达安装面。



BMRS　轴伸连接尺寸

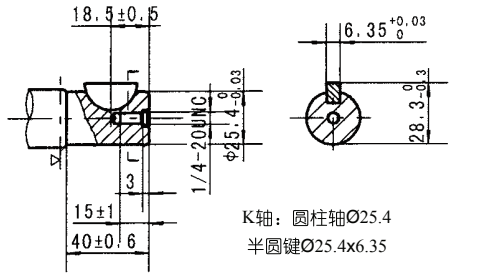

K轴：圆柱轴Ø25.4
半圆键Ø25.4x6.35

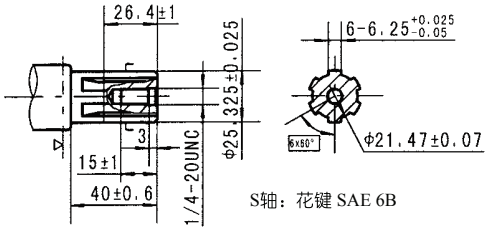

S轴：花键 SAE 6B

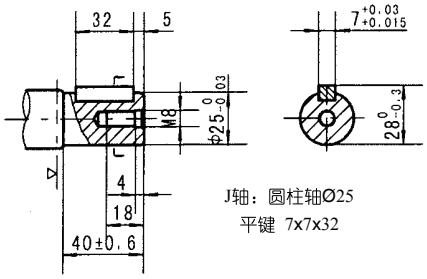

J轴：圆柱轴Ø25
平键 7x7x32

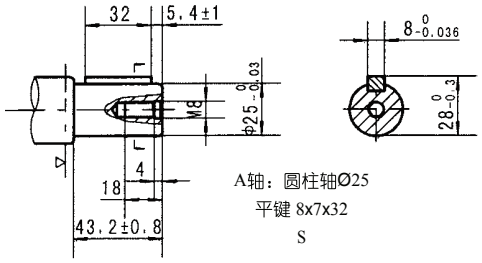

A轴：圆柱轴Ø25
平键 8x7x32
S

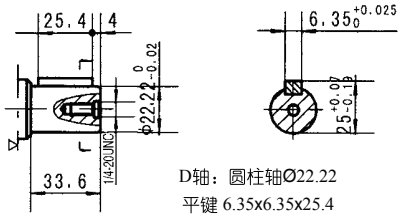

D轴：圆柱轴Ø22.22
平键 6.35x6.35x25.4

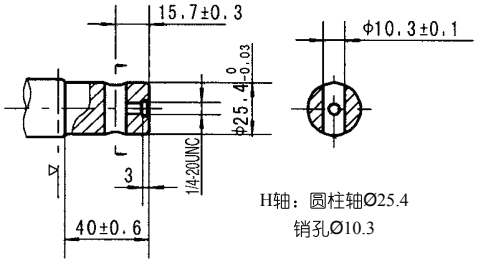

H轴：圆柱轴Ø25.4
销孔Ø10.3

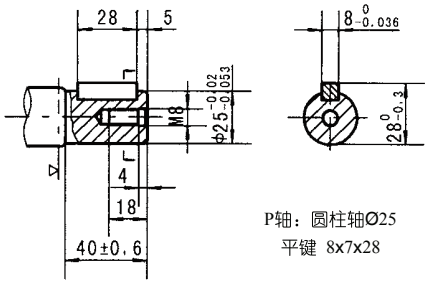

P轴：圆柱轴Ø25
平键 8x7x28

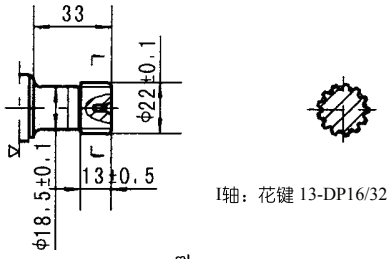

I轴：花键 13-DP16/32

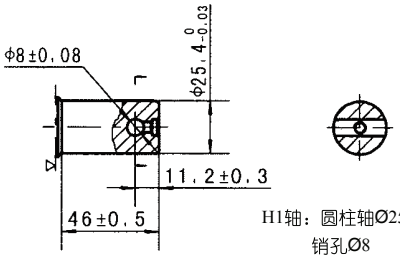

H1轴：圆柱轴Ø25.4
销孔Ø8

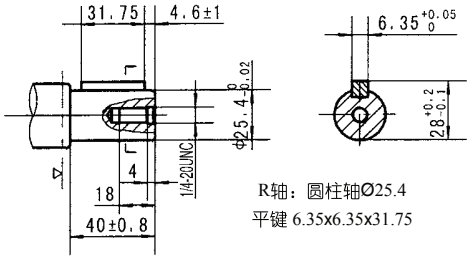

R轴：圆柱轴Ø25.4
平键 6.35x6.35x31.75

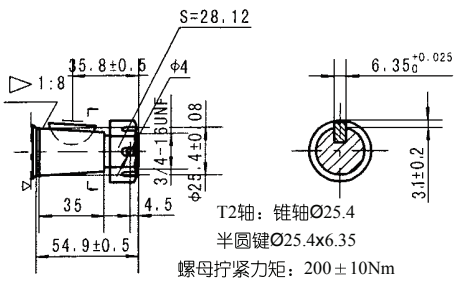

T2轴：锥轴Ø25.4
半圆键Ø25.4x6.35
螺母拧紧力矩：200±10Nm

▷ 马达安装面。



BMR、BMRS 系列摆线液压马达

输出轴密封圈允许承受的压力

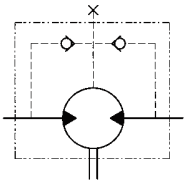

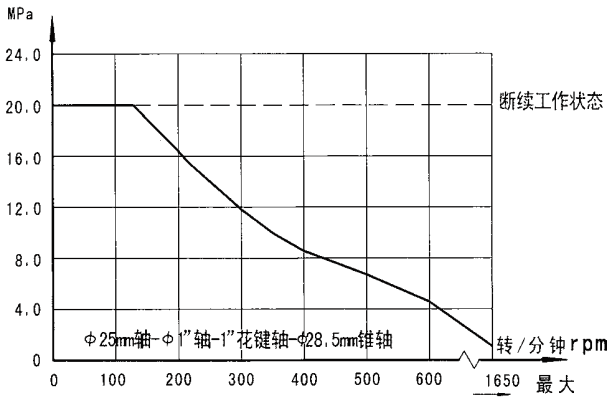

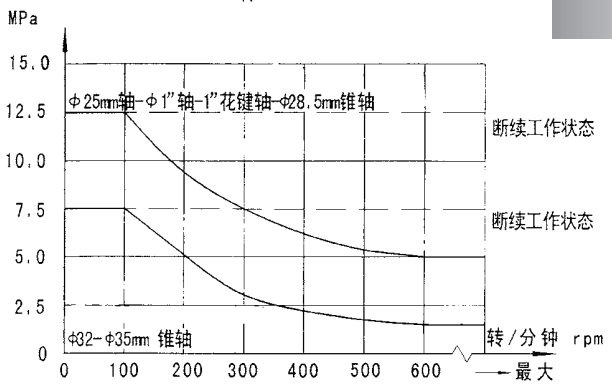

在无外泄油管的使用中，输出轴密封圈上的压力微高于回油管路中的压力。
当使用外泄油管时，输出轴密封圈上的压力则与外泄油管路中的压力相同。

输出轴的旋转方向：标准

当面对马达轴伸方向，A油口为高压油时，输出轴顺时针方向旋转；反之，则逆时针方向旋转。

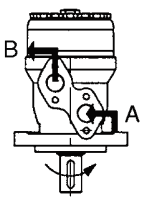

BMR

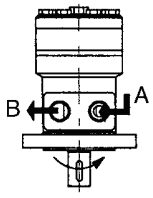

BMRS

输出轴承受径向力情况

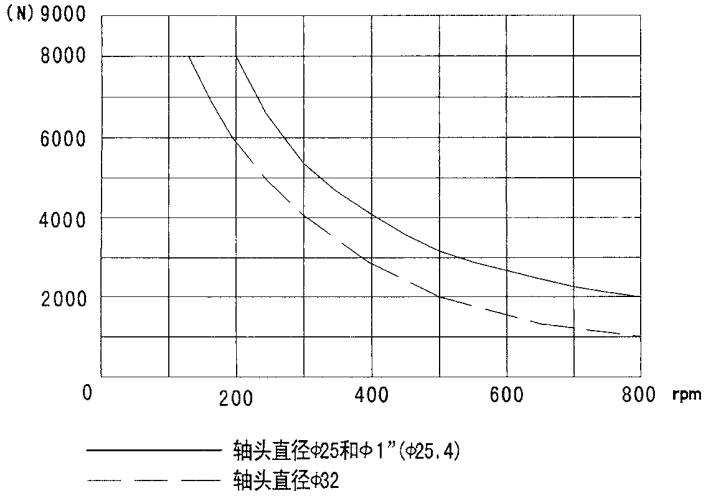

$$F_r = \frac{800}{n} \cdot \frac{250000}{95+L} \text{ N}$$

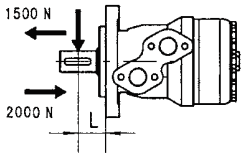

F_r =径向力 (N)
L =距离 (mm)
n =转速 (rpm)

菱形法兰 L=30mm
方形法兰 L=24mm

订货信息

1 BMR – 2 – 3 – 4 – 5 – 6 – 7 – 8

Pos.1	2	3		4		5		6		7		8	
结构代码	排 量	法兰、止口		轴 伸		油口、外泄口		旋向工况		油漆选项		特殊功能	
BMR	36 50 80 100 125 160 200 250 315 375	2 4 H4 H5	2-Ø13.5菱法兰,止口Ø82.5×8 4-Ø13.5菱法兰,止口Ø82.5×8 4-3/8-16方法兰,止口Ø44.4×2.8 4-M10方法兰,止口Ø44.4×2.8	A B C E R F FD G T	Ø25轴,平键8×7×32 Ø32轴,平键10×8×45 Ø25.4轴,平键6.35×6.35×31.75 Ø25.4轴,花键SAE 6B Ø25.4短轴,平键6.35×6.35×31.75 Ø31.75轴,花键14-DP12/24 Ø31.75长轴,花键14-DP12/24 Ø31.75轴,平键7.96×7.96×31.75 Ø28.56锥轴,平键B5×5×14	D M S P R	G1/2 板式 4×M8, G1/4 M22×1.5 板式 4×M8, M14×1.5 7/8-14 O-ring 板式 4×5/16-18UNC, 7/16-20UNF 1/2-14 NPTF 板式 4×5/16-18UNC, 7/16-20UNF PT(Rc)1/2 板式 4×M8, PT(Rc)1/4	无 R	标准 反向	00 无 B S	不油漆 蓝漆 黑漆 银灰漆	无 N1 0 F LS	常规 大径向力 无外泄 自由转动 低转速

1 BMRS – 2 – 3 – 4 – 5 – 6 – 7 – 8

Pos.1	2	3		4		5		6		7		8	
结构代码	排 量	法兰、止口		轴 伸		油口、外泄口		旋向工况		油漆选项		特殊功能	
BMRS	36 50 80 100 125 160 200 250 315 375	H2 H6 H4 H5	2-Ø13.5菱法兰,止口Ø82.5×2.8 4-Ø13.5菱法兰,止口Ø82.5×2.8 4-3/8-16方法兰,止口Ø44.4×2.8 4-M10方法兰,止口Ø44.4×2.8	K S A R H H1 D I T2 J	Ø25.4 轴,半圆键 Ø25.4×6.35 Ø25.4 小轴, 花键 SAE 6B Ø25 轴,平键 8×7×32 Ø25.4 轴,平键 6.35×6.35×31.75 Ø25.4 轴,销孔 Ø10.3 Ø25.4 轴,销孔 Ø8 Ø22.22 轴,平键 6.35×6.35×25.4 Ø22.22 轴,花键13-DP16/32 Ø25.4 锥轴,半圆键 Ø25.4×6.35 Ø25 轴,平键 7×7×32	G S P T R B4 B5 M1 M2 M3	G1/2, G1/4 7/8-14 O-Ring, 7/16-20UNF 1/2-14 NPTF, 7/16-20UNF 3/4-16 O-ring, 7/16-20UNF PT(Rc)1/2, PT(Rc)1/4 Ø10 O-ring 板式 4×5/16-18,7/16-20UNF Ø10 O-ring 板式 4×M8,G1/4 M18×1.5, M10×1 M20×1.5, M10×1 M22×1.5, M10×1	无 R	标准 反向	00 无 B S	不油漆 蓝漆 黑漆 银灰漆	无 N 0 F LS	常规 大径向力 无外泄 自由转动 低转速

注：用户在使用订货信息时，将马达结构、排量、安装法兰、轴伸、进出油口等信息，选择左面作色部位的代号按上面格式写给我们即可。若所选规格不在上述表中或特殊要求，请与我们联系。B、F、FD、G、T3 轴件规格不能和 H4、H5 安装法兰同时选用。（即：H4、H5选用小于Ø28.56轴径）。

OK 系列摆线液压马达

OK 系列摆线液压马达是一种轴配流液压马达，该系列采用镶柱式转定子付，具有在高压力下工作并能自动补偿功能，从而使整机高效保持性好，工作寿命长。其特点：

* 采用先进的转定子参数设计，启动压力低，效率较高，并保持性好，运转平稳。
* 旋转轴封承压高，可承载较高背压，允许串、并联使用。
* 联动轴特殊设计，马达使用寿命长。
* 特殊系统参数设计，可满足低噪音要求。
* 马达结构紧凑，安装方便，长度短，更适于紧凑工况。

主要技术参数

代码	排量 [cm/rev]	最高转速 [rpm]	最大扭矩 [Nm]		最高输出功率 [kW]		最高压差 [MPa]		最大流量 [L/min]
		连续	连续	断续	连续	断续	连续	断续	连续
OK 36	36	1111	66	83	9	10.4	14	17.5	40
OK 50	51.7	780	100	129	9	10.4	14	17.5	40
OK 80	81.5	744	158	196	10.4	12.6	14	17.5	60
OK 100	102	595	200	242	10.8	12.8	14	17.5	60
OK 125	127.2	480	248	298	10.8	12.5	14	17.5	60
OK 160	157.2	382	315	384	10.4	11.5	14	17.5	60
OK 200	194.5	301	339	419	8.8	10.2	12.5	15.5	60
OK 250	253.3	238	403	474	8.1	9.4	11	14	60
OK 315	317.5	191	398	498	7.4	7.8	9	12.5	60
OK 375	381.4	162	373	466	6.2	7.1	7.5	9	60

* 连续值是指该排量马达可以连续工作的最大值。
* 断续值是指该排量马达在 1 分钟内工作 6 秒的最大值。

安装连接尺寸

规格	H	L
OK36	7	105
OK50	10	108
OK80	16	114
OK100	20	118
OK125	25	123
OK160	30.5	128.5
OK200	38.1	136
OK250	50	148
OK315	62	160
OK375	74	172

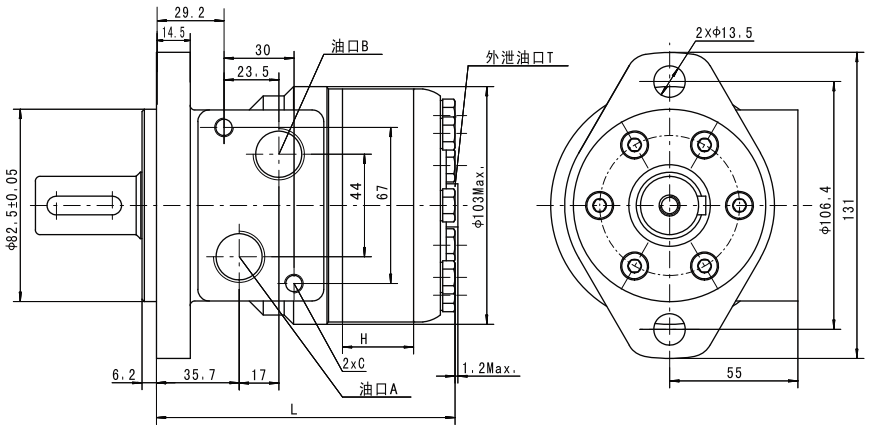

安装形式 \ 代码	D (深)	M (深)	S (深)	P (深)	R (深)
P(A,B)	G1/2 (15)	M22 x 1.5 (15)	7/8-14 O-ring (16.7)	1/2-14NPTF (15)	PT(RC)1/2 (15)
C	2-M8 (13)	2-M8 (13)	2-5/16-18UNC(13)	2-5/16-18UNC(13)	2-M8 (13)
T	G1/4 (12)	M14 x 1.5 (12)	7/16-20UNF (12)	7/16-20UNF (12)	PT(RC)1/4 (9.7)

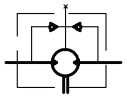

输出轴的旋转方向：标准
当面对马达轴伸方向，A 油口为高压油时，输出轴顺时针方向旋转；反之，则逆时针方向旋转。

OK 轴伸连接尺寸

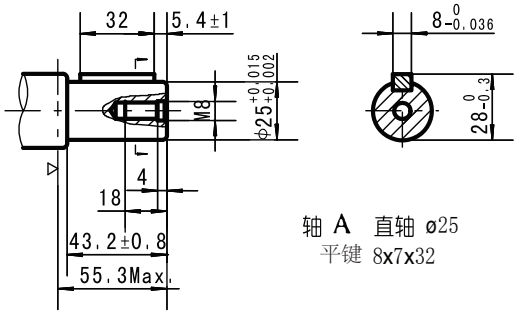

轴 A 直轴 ø25
平键 8x7x32

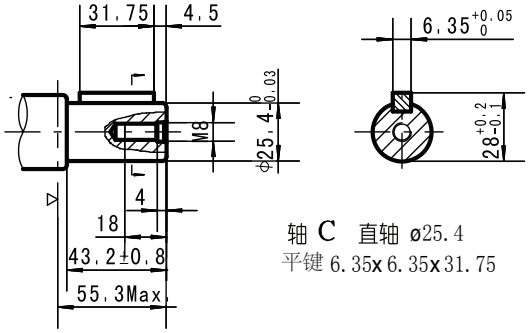

轴 C 直轴 ø25.4
平键 6.35x6.35x31.75

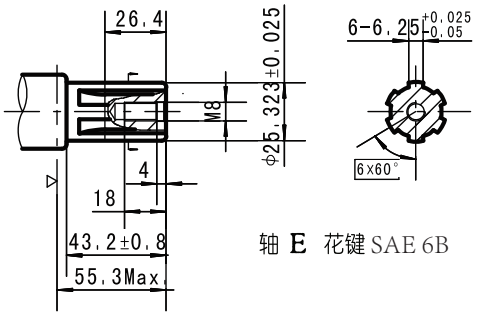

轴 E 花键 SAE 6B

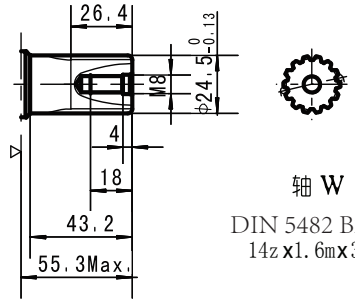

轴 W
DIN 5482 B25x22h9
14z x1.6mx30Px9h

▷ 马达安装面。

订货信息

	1	2	3	4	5	6	7	8
OK	结构代码	排量	法兰、止口	轴伸	油口、外泄油口	旋转工况	油漆选项	特殊功能
	无	36 50 80 100 125 160 200 250 315 375	2 2-Ø13.5 菱形法兰， 止口 Ø82.5x6.2	A 轴 Ø25，平键 8x7x32 C 轴 Ø25.4，平键 6.35x6.35x31.75 E 轴 Ø25.4，花键 SEA 6B W 轴 Ø24.5，花键 B25X22 T 锥键 Ø28.56，平键 B5x5x14	D G1/2 板式 4xM8, G1/4 M M22x1.5 板式 4xM8,M14x1.5 S 7/8-14 O-ring 板式 4x5/16-18UNC,7/16-20UNF P 1/2-14NPTF 板式 4x5/16-18UNC,7/16-20UNF R PT(Rc)1/2 板式 4xM8,PT(Rc)1/4	无 标准 R 反向	OO 不油漆 无 蓝漆 B 黑漆 S 银灰漆	无 标准 F 自由转动 0 无外泄

BMH 系列摆线液压马达



BMH系列摆线液压马达是一种轴配流液压马达，该系列马达使用镶柱式转定子付，具有在高压力下工作并能自动补偿的结构，从而使整机具有高效保持性好，工作寿命长。其特点：

* 采用先进的转定子参数设计，启动压力低，效率较高，并且保持性好，运转平稳。
* 采用高压轴密封，可承载较高背压， 许串、并联使用。
* 联动轴结构优化设计，可满足低噪声要求。
* 配流系统参数优化设计，可满足低噪声要求。
* 马达结构紧凑，安装方便。

主要技术参数

类 型		BMH 200	BMH 250	BMH 315	BMH 400	BMH 500
排量 (cm^3/rev.)		203.2	255.9	316.1	406.4	489.2
最高转速 (rpm)	额定	290	230	180	145	120
	连续	366	290	236	183	155
	断续	439	348	282	220	184
最大扭矩 (N•m)	额定	400	500	600	705	670
	连续	510	621	740	850	830
	断续	579	702	827	990	1040
	峰值	651	790	980	1092	1170
最大输出功率 (kW)	连续	16	16	14	12.5	11
	断续	18.5	18.5	15.5	15	14
最高工作压差 (MPa)	额定	14.0	14.0	14.0	12.5	10.0
	连续	17.5	17.5	17.5	15.5	12.5
	断续	20	20	20	19	16
	峰值	22.5	22.5	22.5	21	18
最大流量 (L/min)	额定	60	60	60	60	60
	连续	75	75	75	75	75
	断续	90	90	90	90	90
重量 (kg)		10.5	11	11.5	12.3	13.0

类 型		最大进油压力	最大背压(接外泄油口)
BMH200-500 (MPa)	连续	200	175
	断续	225	200
	峰值	250	225

* 额定转速、扭矩是指在额定流量、压力下的输出值。
* 连续值是指该排量马达可以连续工作的最大值。
* 断续值是指该排量马达在1分钟内工作6秒的最大值。
* 峰值是指该排量马达在1分钟内工作0.6秒的最大值。
* 以上表格技术参数针对BMH系列马达轴径为Φ35，花键轴31.75和锥轴35。



性能参数：

BMH 200 [203.2cm³/rev.]

流量 (L/min) \ 压力 (MPa)	3.5	7	10.5	14	17.5	20
5	98	194	284			
	25	**25**	**22**			
10	101	204	301	391	482	
	43	**41**	**36**	**29**	**14**	
20	99	201	304	402	509	576
	100	**97**	**93**	**85**	**69**	**56**
30	97	197	300	402	510	579
	145	**143**	**139**	**130**	**114**	**101**
40	90	190	292	399	507	578
	200	**200**	**200**	**188**	**168**	**153**
50	82	183	284	392	500	571
	248	**246**	**244**	**235**	**213**	**199**
60	73	174	274	384	493	563
	292	**290**	**287**	**279**	**260**	**244**
70	63	163	264	374	481	554
	352	**350**	**349**	**338**	**318**	**301**
连续最大 75	59	157	259	366	475	547
	366	**365**	**363**	**355**	**335**	**319**
80	53	150	253	358	466	538
	381	**381**	**380**	**371**	**352**	**338**
断续最大 90	39	140	241	348	456	526
	443	**437**	**434**	**426**	**407**	**392**

连续最大　断续最大

BMH 250 [255.9cm³/rev.]

流量 (L/min) \ 压力 (MPa)	3.5	7	9	12	14.5	17.5	20
5	121	246	318	398			
	19	**19**	**18**	**14**			
10	130	258	331	425	515	595	
	34	**33**	**31**	**29**	**23**	**12**	
20	130	258	332	432	520	621	702
	78	**77**	**76**	**73**	**65**	**53**	**42**
30	122	251	327	429	520	621	700
	115	**113**	**111**	**105**	**96**	**84**	**75**
40	115	240	323	422	513	616	698
	157	**157**	**156**	**150**	**139**	**127**	**114**
50	105	232	314	411	505	606	687
	196	**195**	**192**	**185**	**173**	**159**	**147**
60	94	220	302	401	496	596	676
	232	**230**	**226**	**218**	**206**	**192**	**180**
70	81.4	209	288	389	484	582	666
	274	**274**	**274**	**266**	**252**	**238**	**222**
连续最大 75	72	203	280	381	475	574	659
	290	**289**	**287**	**279**	**266**	**251**	**236**
80	66	194	273	371	467	566	651
	303	**302**	**298**	**290**	**279**	**264**	**249**
断续最大 90	49	178	256	355	453	552	634
	348	**347**	**345**	**337**	**325**	**309**	**292**

连续最大　断续最大

BMH 315 [316.1cm³/rev.]

流量 (L/min) \ 压力 (MPa)	3.5	7.5	10	13.5	15.5	17.5	20
5	155	325					
	16	**13**					
10	163	342	454	556			
	27	**24**	**18**	**14**			
20	169	349	469	582	664	733	809
	63	**61**	**55**	**48**	**40**	**32**	**19**
30	165	344	470	580	669	740	824
	93	**89**	**82**	**77**	**67**	**59**	**46**
40	154	337	465	577	663	737	827
	126	**126**	**119**	**111**	**99**	**88**	**73**
50	141	325	455	568	656	728	824
	159	**155**	**148**	**139**	**126**	**115**	**98**
60	121	312	440	555	643	715	812
	187	**186**	**179**	**169**	**154**	**143**	**124**
70	103	298	425	541	631	703	800
	222	**222**	**215**	**205**	**187**	**176**	**157**
连续最大 75	94	287	417	529	623	696	792
	236	**233**	**224**	**215**	**196**	**184**	**166**
80	82	277	406	518	611	688	784
	246	**244**	**236**	**228**	**210**	**197**	**174**
断续最大 90	62	256	386	496	593	669	767
	282	**280**	**275**	**266**	**248**	**234**	**209**

连续最大　断续最大

扭矩 (N•m) 593
转速 (rpm) **248**

BMH 400 [406.4cm³/rev.]

流量 (L/min) \ 压力 (MPa)	3.5	6	10.5	12.5	15.5	19
5	196	348	516			
	13	**13**	**10**			
10	205	363	546	702	859	
	22	**21**	**21**	**17**	**11**	
20	209	366	543	708	874	988
	50	**49**	**46**	**41**	**36**	**31**
30	201	357	542	706	864	984
	73	**72**	**70**	**63**	**56**	**51**
40	195	346	532	701	858	973
	99	**98**	**96**	**86**	**77**	**71**
50	173	332	518	687	848	958
	123	**122**	**118**	**107**	**97**	**90**
60	154	319	501	668	833	944
	146	**144**	**141**	**128**	**115**	**106**
70	138	305	480	649	814	925
	174	**173**	**169**	**156**	**141**	**130**
连续最大 75	128	294	466	637	802	911
	183	**181**	**177**	**163**	**149**	**138**
80	113	277	451	621	786	899
	192	**191**	**188**	**174**	**158**	**144**
断续最大 90	90	256	433	595	767	881
	220	**220**	**215**	**202**	**183**	**165**

连续最大　断续最大

连续
断续



性能参数：

BMH 489.2 [500cm³/rev.]

压力 (MPa)

流量 (L/min)	2.5	5	8.5	10	12.5	16
5	165 **11**	317 **11**	516 **8**			
10	178 **20**	335 **19**	555 **17**	669 **15**	791 **13**	969 **9**
20	177 **42**	331 **42**	559 **41**	673 **38**	799 **36**	988 **29**
30	172 **64**	320 **63**	553 **61**	663 **57**	792 **53**	983 **47**
40	163 **85**	309 **85**	541 **83**	654 **79**	783 **75**	971 **67**
50	146 **103**	296 **103**	523 **103**	635 **97**	768 **93**	954 **85**
60	121 **124**	275 **124**	502 **123**	614 **117**	747 **113**	934 **103**
70	97 **148**	256 **148**	482 **148**	597 **140**	729 **134**	917 **122**
连续最大 75	79 **155**	240 **155**	469 **155**	582 **152**	714 **144**	902 **130**
80	60 **166**	226 **166**	453 **166**	570 **159**	701 **153**	884 **139**
断续最大 90	34 **184**	201 **183**	421 **182**	550 **177**	673 **166**	869 **155**

连续最大　断续最大

连续
断续

扭矩 (N•m) 673
转速 (rpm) **166**



BMH　安装连接尺寸

法兰 4

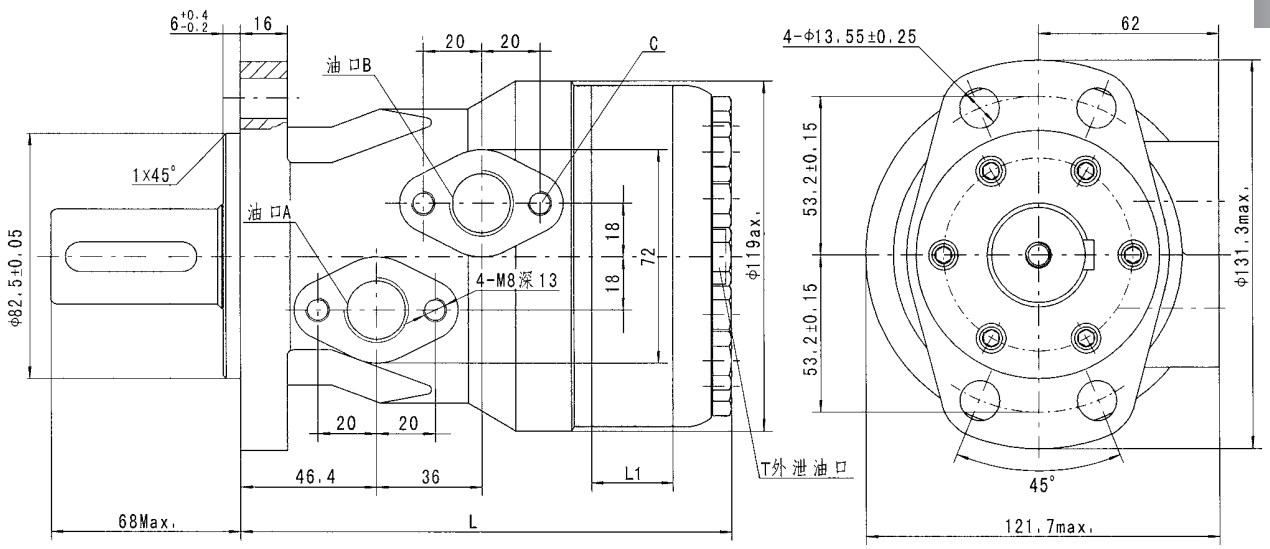

法兰 2

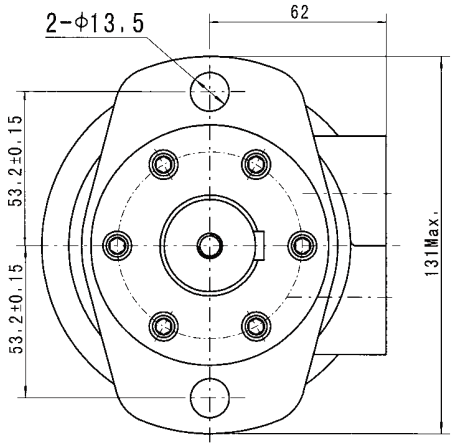

型号	L	L1
BMH-160	162	21
BMH-200	168	27
BMH-250	175	34
BMH-315	184	42
BMH-400	195	54
BMH-500	206	65

代号 / 连接形式	D (深)	M (深)	S (深)	P (深)	R (深)
P(A,B)	G1/2 (15)	M22 x 1.5 (15)	7/8-14 O-ring (15)	1/2-14NPTF (15)	PT(RC)1/2 (15)
C	4-M8 (13)	4-M8 (13)	4-5/16-18UNC(13)	4-5/16-18UNC(13)	4-M8 (13)
T	G1/4 (12)	M14 x 1.5 (12)	7/16-20UNF (12)	7/16-20UNF (12)	PT(RC)1/4 1/4



BMH　轴伸连接尺寸

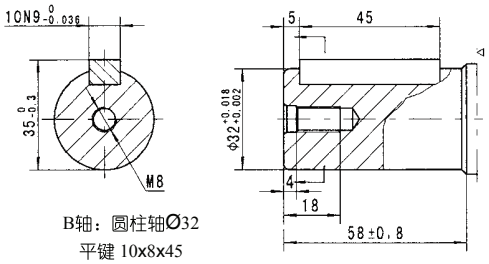

B轴：圆柱轴Ø32
平键 10x8x45

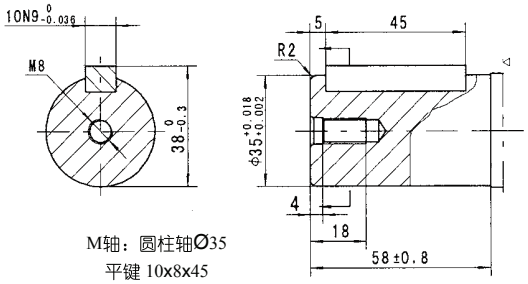

M轴：圆柱轴Ø35
平键 10x8x45

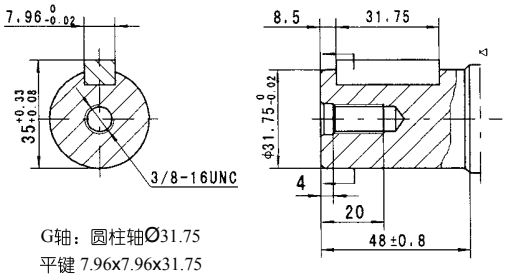

G轴：圆柱轴Ø31.75
平键 7.96x7.96x31.75

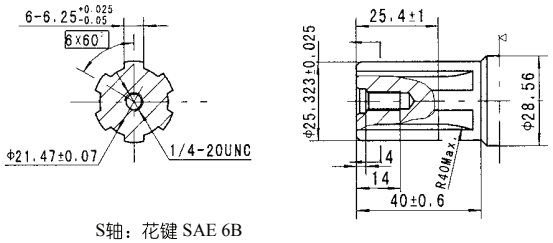

S轴：花键 SAE 6B

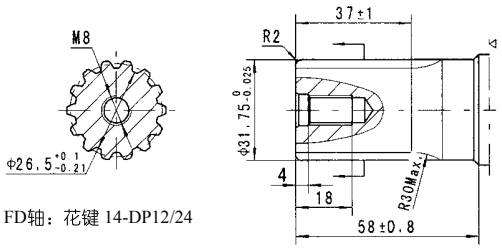

FD轴：花键 14-DP12/24

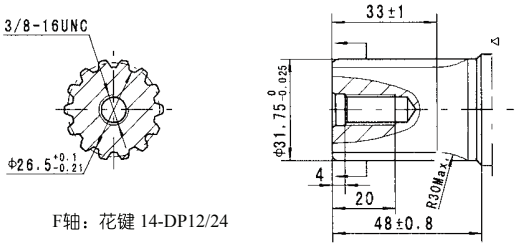

F轴：花键 14-DP12/24

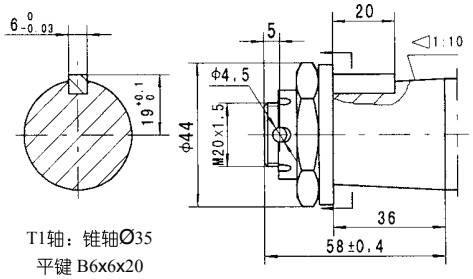

T1轴：锥轴Ø35
平键 B6x6x20
螺母拧紧力矩：200±10N·m

BMH 系列摆线液压马达

输出轴密封圈允许承受的压力

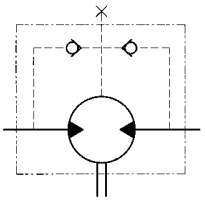

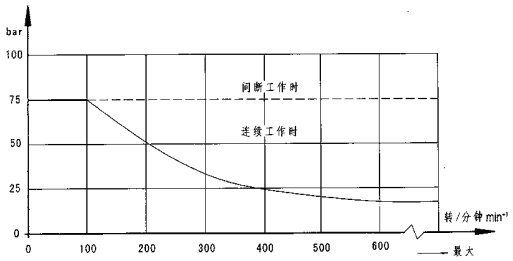

在无外泄油管的使用中，输出轴密封圈上的压力微高于回油管路中的压力。当使用外泄油管时，输出轴密封圈上的压力则与外泄油管路中的压力相同。

输出轴的旋转方向：标准

当面对马达轴伸方向，A油口为高压油时，输出轴顺时针方向旋转；反之，则逆时针方向旋转。

BMH

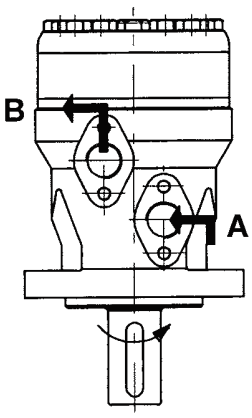

订货信息

1	2	3	4	5	6	7	8
BMH	—	—	—	—	—	—	—

Pos.1	2	3	4	5	6	7	8
结构代码	排量	法兰、止口	轴伸	油口、外泄口	旋向工况	油漆选项	特殊功能
无	160 200 250 315 400 500	2 4	2-Ø13.5 菱法兰,止口 Ø82.5×6 4-Ø13.5 菱法兰,止口 Ø82.5×6	B Ø32 轴,平键 10×8×45 M Ø35 轴,平键 10×8×45 F Ø31.75 轴,花键 14-DP12/24 FD Ø31.75 长轴,花键 14-DP12/24 G Ø31.75 轴,平键 7.96×7.96×31.75 T1 Ø35 锥轴,平键 B6×6×20 S Ø25.4 轴,花键 SAE 6B	D G1/2 板式 4-M8, G1/4 M M22×1.5 板式 4-M8, M14×1.5 S 7/8-14 O-ring 板式 4-5/16-18UNC, 7/16-20UNF P 1/2-14 NPTF 板式 4-5/16-18UNC, 7/16-20UNF R PT(Rc)1/2 板式 4-M8, PT(Rc)1/4	无 标准 R 反向	00 无 B 不油漆 S 蓝漆 黑漆 银灰漆	无 常规 0 无外泄 F 自由转动 LS 低转速

注：用户在使用订货信息时，将马达结构、排量、安装法兰、轴伸、进出油口等信息，选择左面作色部位的代号按上面格式写给我们即可。若所选规格不在上述表中或特殊要求，请与我们联系。

BMP1 系列摆线液压马达

BMP1系列摆线液压马达是一种小体积，经济型轴配流液压马达。采用整体式转定子付，结构紧凑、重量轻、功率密度大。其特点：

*整体式转定子付采用世界先进加工手段，确保整机体积小、效率高、功率大、寿命长；
*轴密封承压高，可串、并联使用；
*结构设计先进，功率密度大；
*输出轴的前端具有两个球轴承支撑，能承受一定的径向力。

主要技术参数

类　型		BMP1 50	BMP1 80	BMP1 100	BMP1 125	BMP1 160	BMP1 200	BMP1 250	BMP1 315	BMP1 400
排量　(cm³/rev.)		51.7	77.7	96.2	117.9	155.5	189.9	231	311.7	386.2
最高转速　(rpm)	连续	879	740	589	475	370	296	237	189	149
	断续	975	827	673	594	463	370	297	236	185
最大扭矩　(N•m)	连续	81	129	161	202	245	286	360	406	435
	断续	108	171	213	268	342	390	456	505	533
最大输出功率　(kW)	连续	7	9.1	9	9.1	8.7	8.1	8.2	7.2	6.1
	断续	8.9	11.8	11.9	11.8	11.9	10.9	10.1	8.6	7.2
最高工作压差　(MPa)	额定	12.5	12.5	12.5	12.5	12.5	11	11	11	10
	连续	14	14	14	14	14	14	12	11	10
	断续	16.5	16.5	16.5	16.5	16.5	16.5	14	12.5	10.5
最大流量　(L/min)	连续	45	60	60	60	60	60	60	60	60
	断续	50	75	75	75	75	75	75	75	75
重量　(kg)		5.6	5.7	5.9	6	6.2	6.4	6.6	6.9	7.4

*额定转速、扭矩是指在额定流量、压力下的输出值。
*断续值是指该排量马达在1分钟内工作6秒的最大值。
*连续值是指该排量马达可以连续工作的最大值。
*峰值是指该排量马达在1分钟内工作0.6秒的最大值。

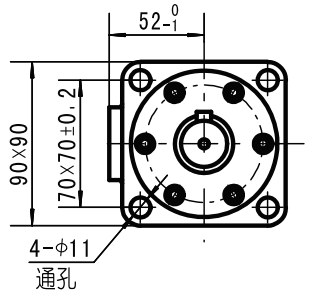

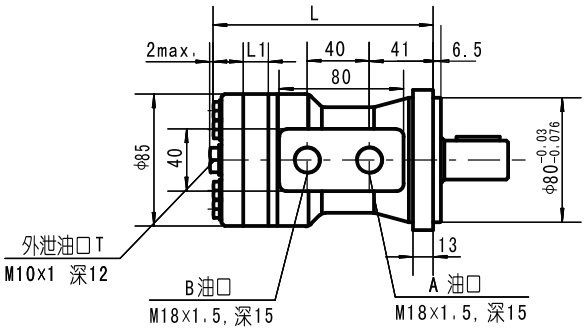

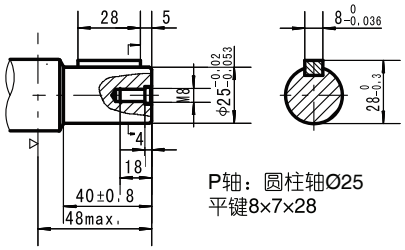

P轴：圆柱轴Ø25
平键8×7×28

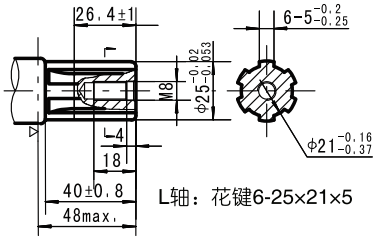

L轴：花键6-25×21×5

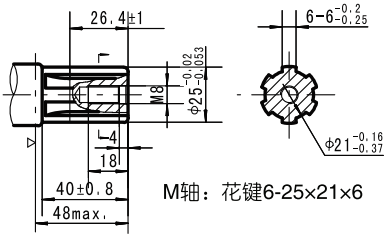

M轴：花键6-25×21×6

型号	BMP1-50	BMP1-80	BMP1-100	BMP1-125	BMP1-160	BMP1-200	BMP1-250	BMP1-315	BMP1-400
L	132	135.5	138	141	146	151	157	167	177
L1	7	10.5	13	16	21	26	32	42	52

▷ 马达安装面。



BM1、BYM 系列摆线液压马达

BM1、BYM 系列摆线液压马达是一种轴配流液压马达，该系列采用镶柱式转定子付，具有在高压力下工作并能自动补偿功能，从而使整机高效保持性好，工作寿命长。其特点：

*采用先进的转定子参数设计，启动压力低，效率较高，并保持性好，运转平稳。
*采用高压轴密封，可承载较高背压，允许串、并联使用。
*联动轴特殊设计，马达使用寿命长。
*特殊系统参数设计，可满足低噪声要求。
*马达结构紧凑，安装方便。

主要技术参数

类　型		BM1 BYM 50	BM1 BYM 80	BM1 BYM 100	BM1 BYM 125	BM1 BYM 160	BM1 BYM 200	BM1 BYM 250	BM1 BYM 315	BM1 BYM 375
排量 (cm^3/rev.)		51.3	80.6	100.8	124.9	157.2	199.2	252	314.5	370
最高转速 (rpm)	连续	755	750	600	475	375	300	240	190	160
	断续	970	940	750	600	470	375	300	240	200
最大扭矩 (N•m)	额定	100	160	200	250	320	330	352	360	420
	连续	100	190	240	292	363	358	352	360	420
	断续	126	220	280	340	430	448	470	470	548
最大输出功率 (kW)	额定	7.7	12.3	12.3	12.0	12.3	10	9	7	6.5
	连续	7.7	15	15	14	14	11	9	7	8.6
	断续	9.7	17	17	16	16	14	12	9	12
最高工作压差 (MPa)	额定	14	14	14	14	14	12	11	8.5	8.5
	连续 .	14	17.5	17.5	17.5	16.5	13	11	8.5	8.5
	断续	17.5	20	20	20	20	17.5	14	11.5	11.5
最大流量 (L/min)	连续	40	60	60	60	60	60	60	60	60
	断续	50	75	75	75	75	75	75	75	75
重量　(kg)		6.7	6.9	6.9	7.2	7.5	8.0	8.5	9	9.3

* 额定转速、扭矩是指在额定流量、压力下的输出值。
* 连续值是指该排量马达可以连续工作的最大值。
* 断续值是指该排量马达在1分钟内工作6秒的最大值。
* 峰值是指该排量马达在1分钟内工作0.6秒的最大值。

BM1 安装连接尺寸

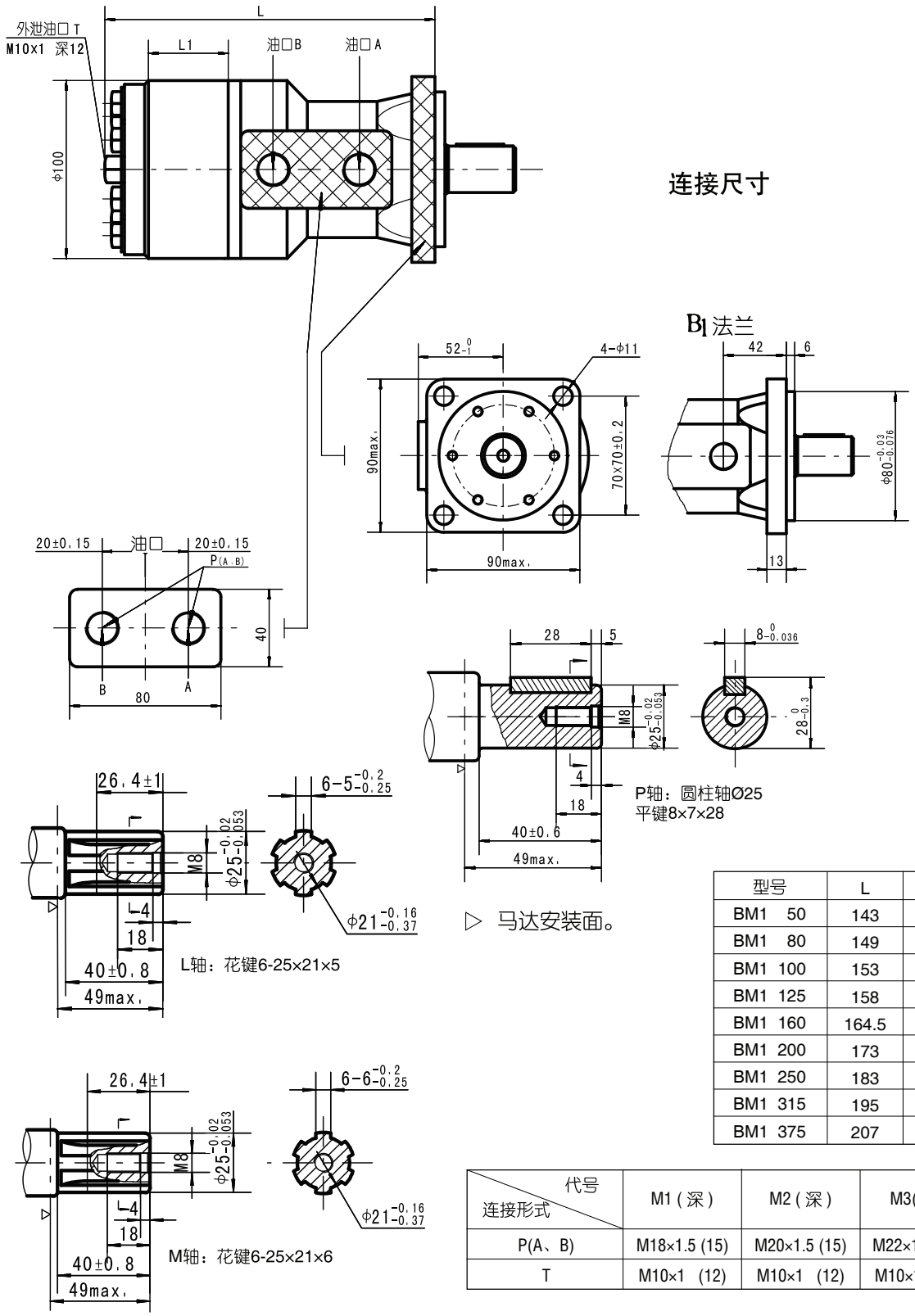

型号	L	L1
BM1 50	143	10
BM1 80	149	16
BM1 100	153	20
BM1 125	158	25
BM1 160	164.5	30.5
BM1 200	173	38.1
BM1 250	183	50
BM1 315	195	62
BM1 375	207	74

代号 / 连接形式	M1 (深)	M2 (深)	M3(深)
P(A、B)	M18×1.5 (15)	M20×1.5 (15)	M22×1.5 (15)
T	M10×1 (12)	M10×1 (12)	M10×1 (12)

BMRL 安装连接尺寸

型号	L	L1
BMRL 50	143	10
BMRL 80	149	16
BMRL 100	153	20
BMRL 125	158	25
BMRL 160	164.5	30.5
BMRL 200	173	38.1
BMRL 250	183	50
BMRL 315	195	62
BMRL 375	207	74

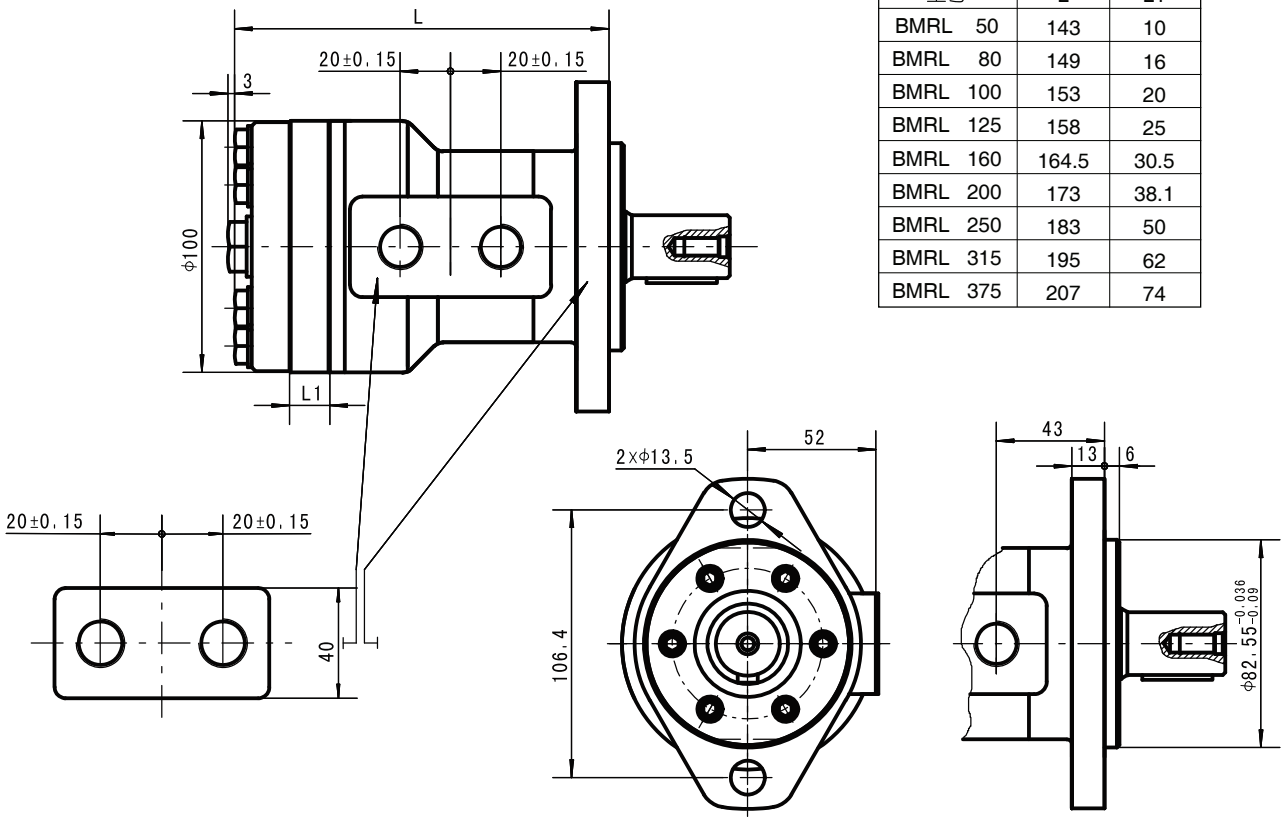

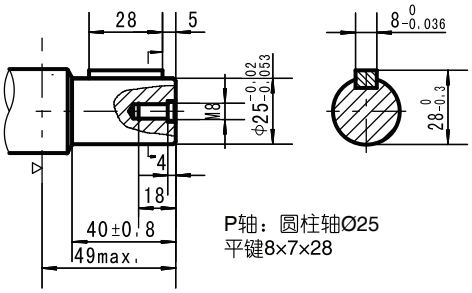

P轴：圆柱轴Ø25
平键8×7×28

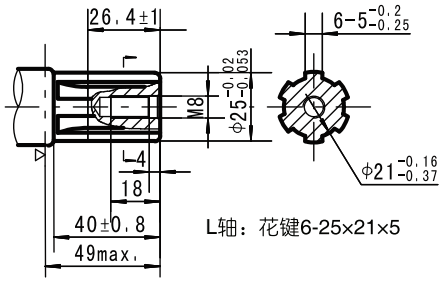

L轴：花键6-25×21×5

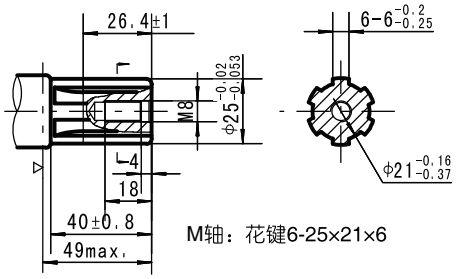

M轴：花键6-25×21×6

连接形式 \ 代号	G (深)	M1 (深)	M2 (深)	M3(深)
P(A、B)	G1/2 (15)	M18×1.5 (15)	M20×1.5 (15)	M22×1.5 (15)
T	G1/4 (12)	M10×1 (12)	M10×1 (12)	M10×1 (12)

BYM 安装连接尺寸

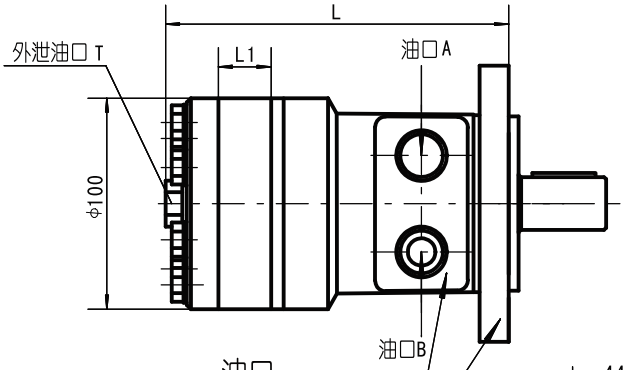

油口

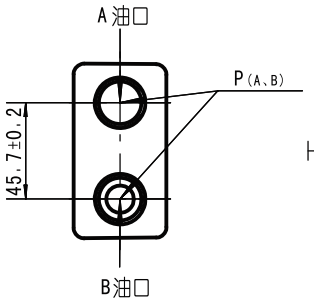

连接尺寸

Z3/Z5 法兰

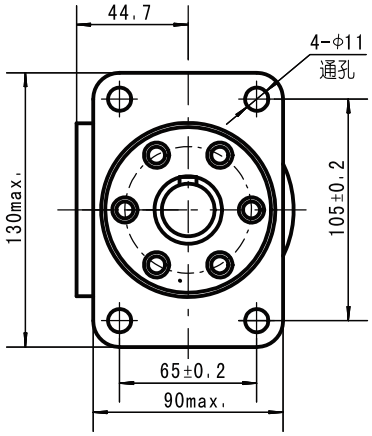

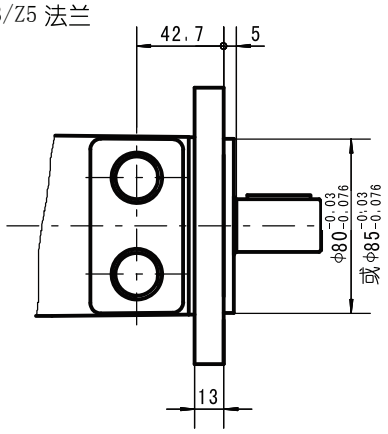

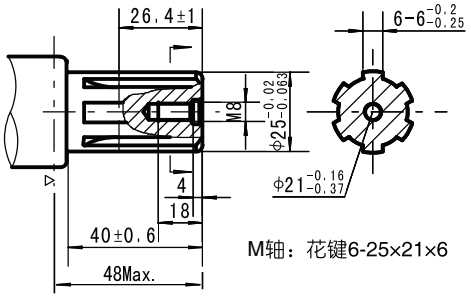

M轴：花键6-25×21×6

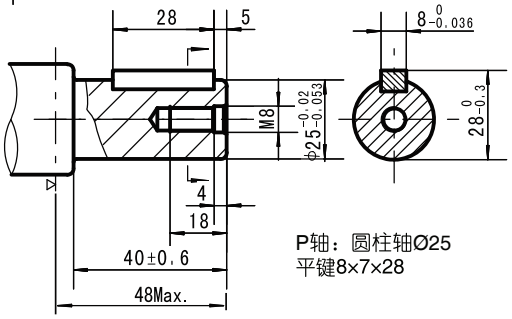

P轴：圆柱轴Ø25
平键8×7×28

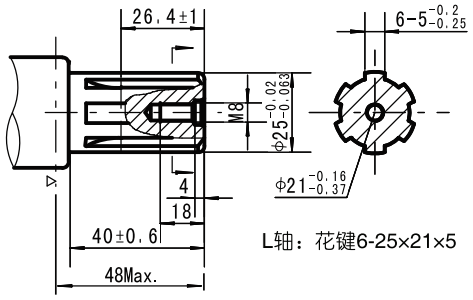

L轴：花键6-25×21×5

型号	L	L1
BYM 50	144	10
BYM 80	150	16
BYM 100	154	20
BYM 125	159	25
BYM 160	165.5	30.5
BYM 200	174	38.1
BYM 250	184	50
BYM 315	196	62
BYM 375	208	74

代号 / 连接形式	M1 (深)	M2 (深)	M3(深)
P(A、B)	M18×1.5 (15)	M20×1.5 (15)	M22×1.5 (15)
T	M10×1 (12)	M10×1 (12)	M10×1 (12)

▷ 马达安装面



BMP1、BYM、BM1系列摆线马达

输出轴密封圈允许承受的压力

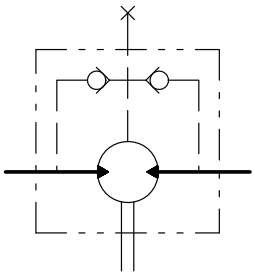

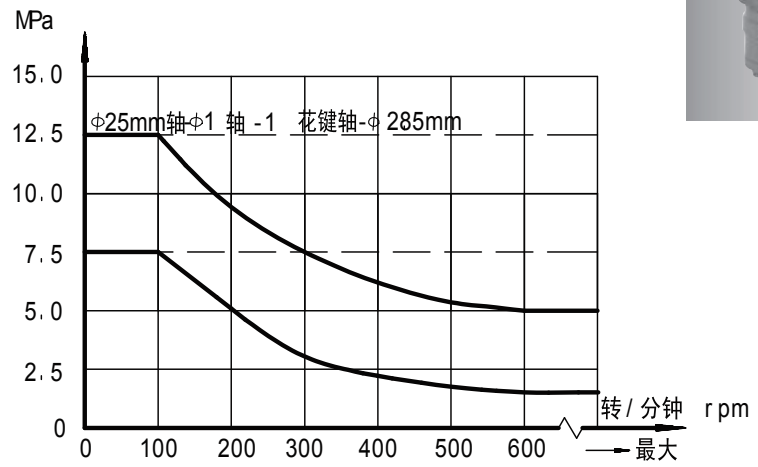

在无外泄油管的使用中，输出轴密封圈上的压力微高于回油管路中的压力。
当使用外泄油管时，输出轴密封圈上的压力则与外泄油管路中的压力相同。

输出轴的旋转方向：标准

当面对马达轴伸方向，A油口为高压油时，输出轴顺时针方向旋转；反之，则逆时针方向旋转。


BMP1

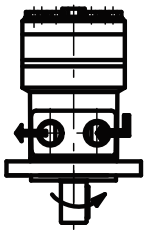
BYM

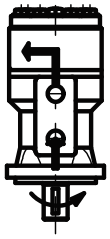
BM1/BMRL

输出轴承受径向力情况

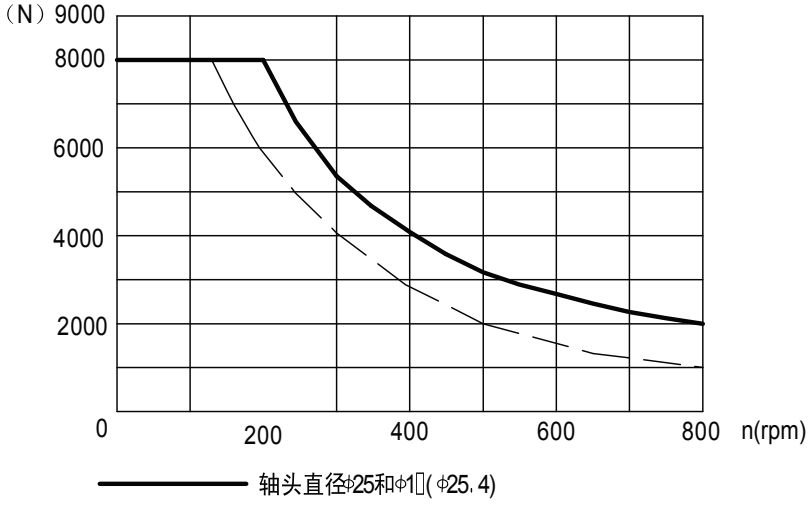

$$F_r = \frac{800}{n} \cdot \frac{25000}{95+l} \text{ N}$$

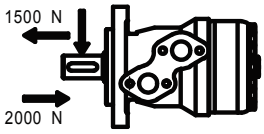

F_r =径向力 （N）
L =距离 （mm）
n =转速 （rpm）
菱形法兰 L=30mm
方形法兰 L=24mm



BM2、BM3 系列摆线液压马达

BM2、BM3系列摆线液压马达是一种带径向轴承支撑的轴配流液压马达，由于采用输出轴与配流机构分离设计，使配流系统使用寿命延长。其特点：

* 配流机构与扭矩输出机构分离，使配流套不承受任何负载，只起配流作用，与零件配合纯转动无磨损。
* 采用双滚动轴承结构设计，使马达具有更大的径向承载能力。
* 镶拄式转定子付优化设计，机械效率高、高效保持性好。
* 结构设计先进，功率密度大。

主要技术参数

类 型		BM2 125	BM2 160	BM2 200	BM2 250	BM2 315	BM2 400	BM3 500	BM3 630
排量 (cm³/rev.)		124.1	164.7	200	248.3	319.2	400	518	666
最高转速 (rpm)	连续	400	310	250	200	150	125	160	125
	断续	500	400	310	250	200	150	200	160
最大扭矩 (N•m)	连续	215	285	347	385	495	477	772	993
	断续	268	355	459	470	568	620	1054	1355
最大输出功率 (kW)	连续	8.8	9	9	8	8	6	13	13
	断续	11	11	11	10	9	9	17	17
最高工作压差 (MPa)	连续	14	14	14	12.5	12.5	10	12.5	12.5
	断续	17	17	17	14	14	12.5	16	16
最高进油压力 (MPa)	连续	20	20	20	20	20	20	20	20
	断续	25	25	25	25	25	25	25	25
重量 (kg)		7.2	7.8	8.1	8.4	9.0	9.5	17.5	18.5

*额定转速、扭矩是指在额定流量、压力下的输出值。
*连续值是指该排量马达可以连续工作的最大值。
*断续值是指该排量马达在1分钟内工作6秒的最大值。
*峰值是指该排量马达在1分钟内工作0.6秒的最大值。

BM2安装连接尺寸

型号	L1	L
BM2- 125	25	180
BM2-160	21	176
BM2-200	27	182
BM2-250	34	189
BM2-315	42	197
BM2-400	54	209

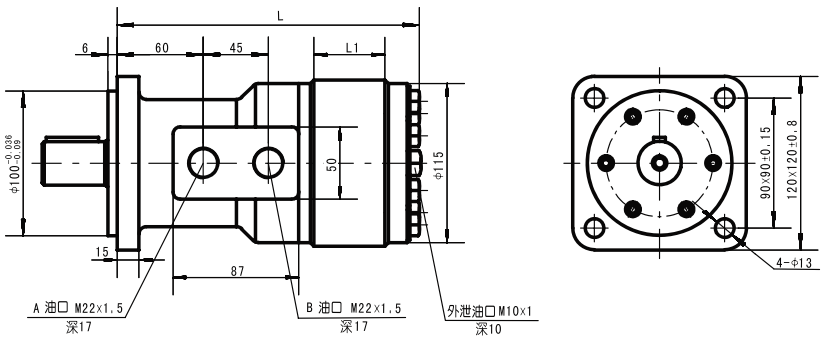

BM2轴伸连接

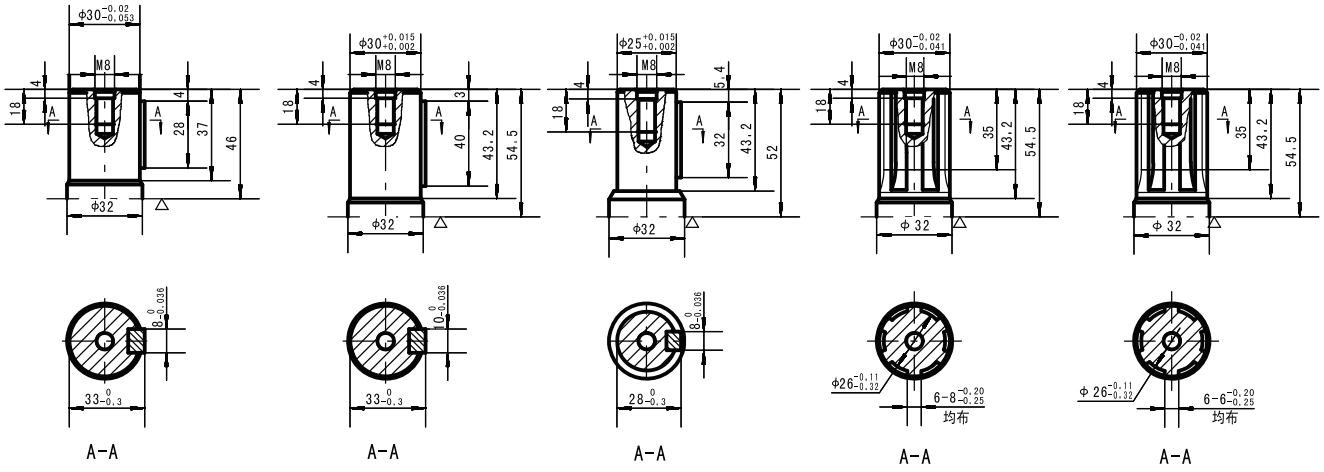

P1轴：圆柱轴P1
平键8×7×28

P轴：圆柱轴P
平键10×8×40

A轴：圆柱轴A
平键8×7×32

J轴：花键6-30×26×8

N轴：花键6-30×26×6

▷ 马达安装面

BM3安装连接尺寸

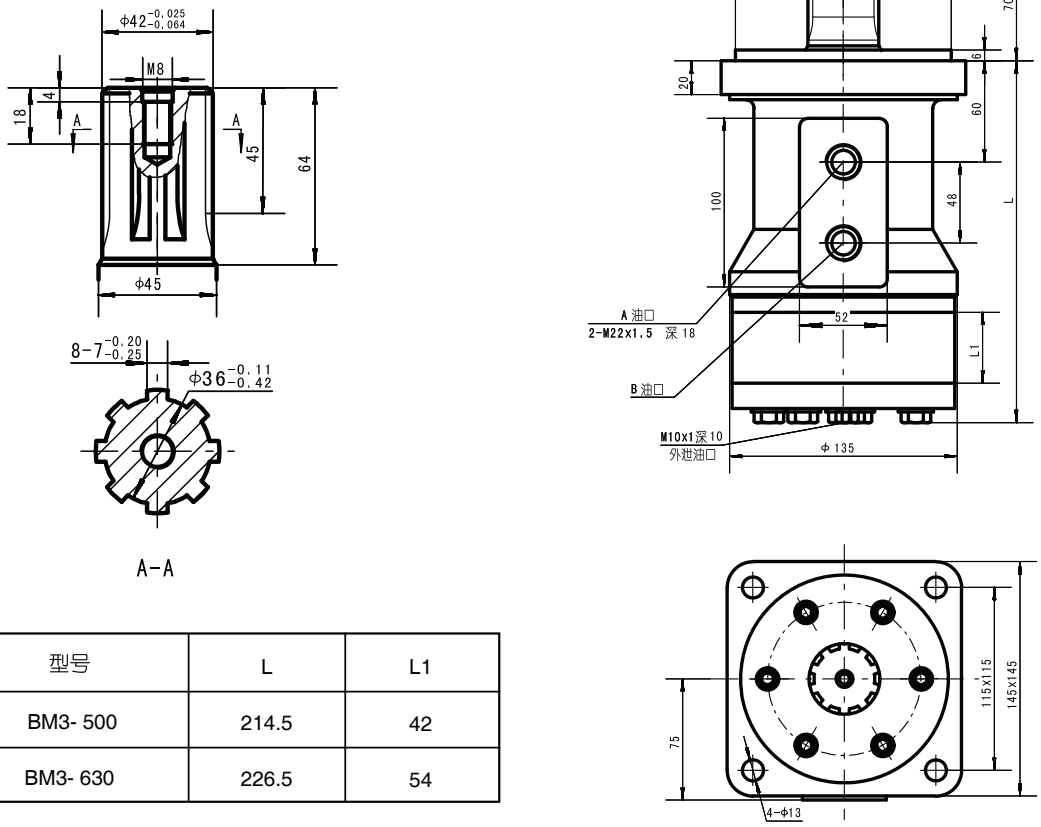

型号	L	L1
BM3- 500	214.5	42
BM3- 630	226.5	54



BM4 系列摆线液压马达

BM4系列摆线液压马达是一种带径向轴承支撑的轴配流马达。其特点：

* 配流机构与轴伸为一体，配流精度高，马达机械效率高。
* 采用轴承支撑结构设计，使马达具有更大的径向承载能力。
* 镶拄式转定子副优化设计，机械效率高、高效保持性好。
* 可靠的的旋转轴密封结构设计，高背压承受能力，可串、并联使用。
* 结构设计先进，功率密度大。

主要技术参数

类 型		BM4 160	BM4 200	BM4 250	BM4 315	BM4 400	BM4 500	BM4 630
排量 (cm³/rev.)		158	203.2	255.9	316.1	406.4	489.2	633
最高转速 (rpm)	连续	440	365	310	250	200	155	125
	断续	505	400	390	310	240	200	155
最大扭矩 (N•m)	连续	360	470	500	630	790	860	1000
	断续	430	550	620	780	880	950	1150
最大输出功率 (kW)	连续	16	16	15	15	13	12	11
	断续	18.5	18.5	17	17	16	14	13
最高工作压差 (MPa)	连续	17.5	17.5	15	15	15	14	12.5
	断续	20	20	18	18	17	15	14
最高进油压力 (MPa)	连续	20	20	20	20	20	20	20
	断续	25	25	25	25	25	25	25
最大流量（L/min）	连续	70	75	80	80	80	80	80
	断续	80	90	100	100	100	100	100
重量 (kg)		8.2	8.6	9	9.5	10	11	12

*额定转速、扭矩是指在额定流量、压力下的输出值。
*连续值是指该排量马达可以连续工作的最大值。
*断续值是指该排量马达在1分钟内工作6秒的最大值。
*峰值是指该排量马达在1分钟内工作0.6秒的最大值。

BM4安装连接尺寸

型号	L	L1
BM4-160	177	21
BM4-200	183	27
BM4-250	190	35
BM4-315	197	42
BM4-400	209	54
BM4-500	220	65
BM4-630	238	83

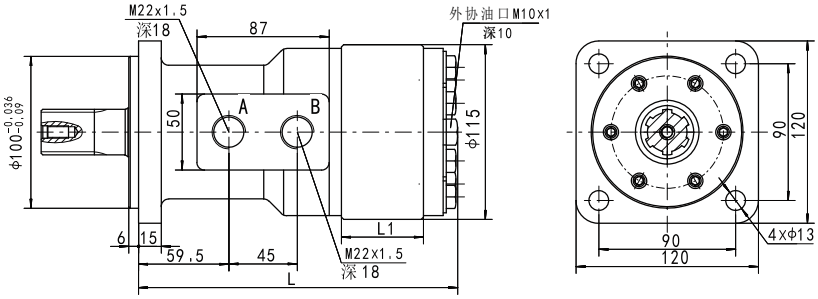

输出轴的旋转方向：标准
当面对马达轴伸方向，A油口为高压油时，输出轴顺时针方向旋转；反之，则逆时针方向旋转



BM4　轴伸连接尺寸

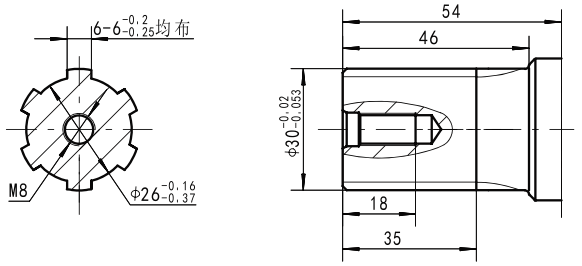

N轴：花键 6□30□26□6

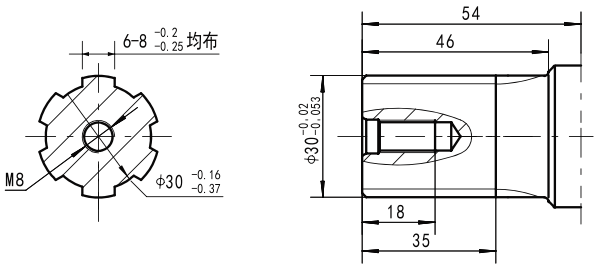

J轴：花键 6□30□26□8

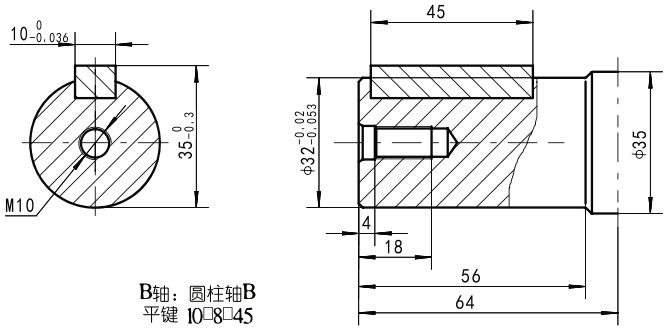

B轴：圆柱轴B
平键 10□8□45

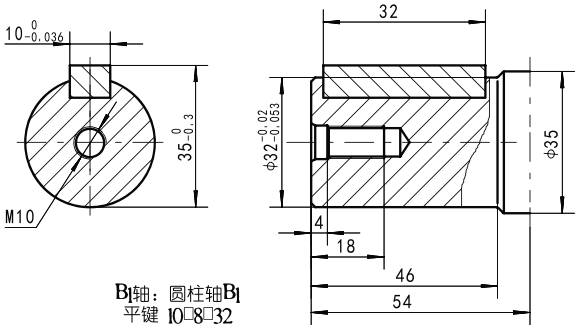

B1轴：圆柱轴B1
平键 10□8□32

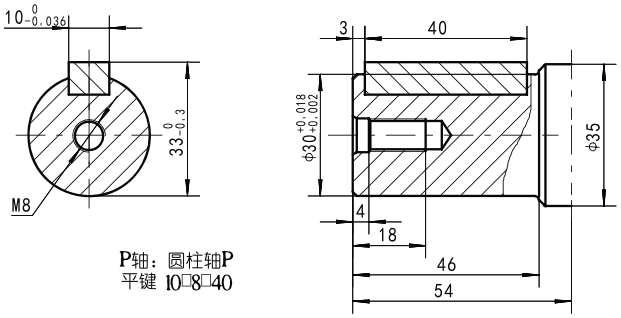

P轴：圆柱轴P
平键 10□8□40

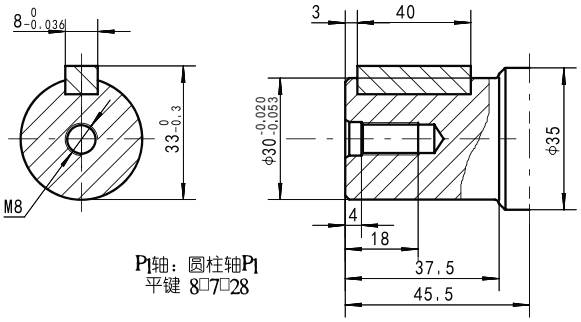

P1轴：圆柱轴P1
平键 8□7□28



BM2 BM3 BM系列摆线液压马达

输出轴密封圈允许承受的压力

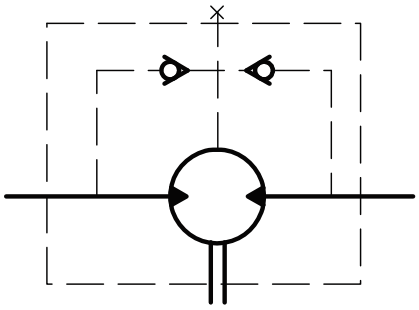

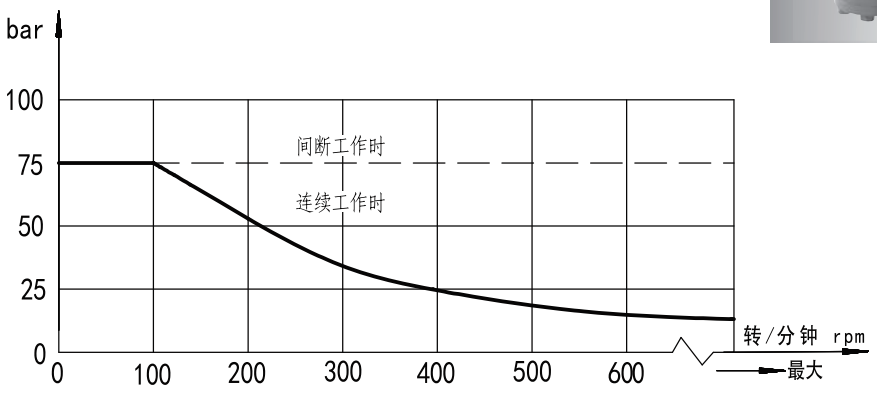

在无外泄油管的使用中，输出轴密封圈上的压力微高于回油管路中的压力。
当使用外泄油管时，输出轴密封圈上的压力则与外泄油管路中的压力相同。

输出轴的旋转方向:标准

当面对马达轴伸方向，A油口为高压油时，输出轴顺时针方向旋转；反之，则逆时针方向旋转。

BM2 BM4

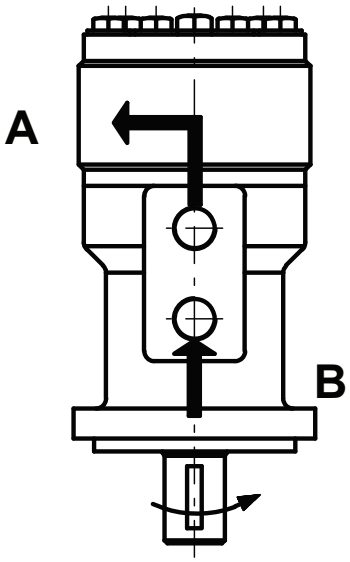

BM3

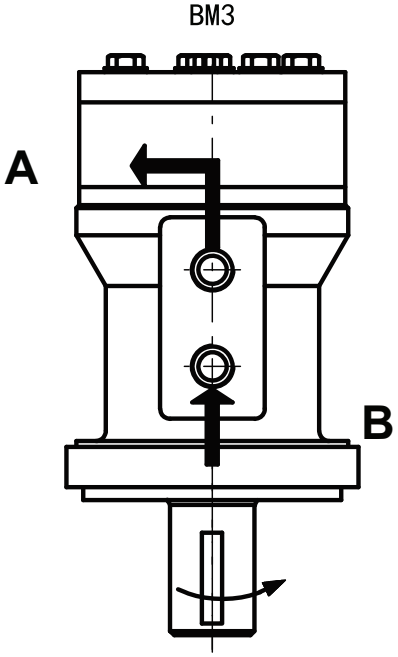

订货信息

BMP1 – 1 – 2 – 3 – 4 – 5 – 6 – 7 – 8

Pos.1	2	3		4		5		6		7		8	
结构代码	排 量	法兰、止口		轴 伸		油口、外泄口		旋向工况		油漆选项		特殊功能	
无	50 80 100 125 160 200 250 315 400	无 B2	4-Ø11方法兰,止口 Ø80×5 4-Ø11方法兰,止口 Ø82.5×5	P L M	Ø25 平键 8×7×28 Ø25 花键 6-25×21×5 Ø25 花键 6-25×21×6	M1 M2 M3 G	M18×1.5 M10×1 M20×1.5 M10×1 M22×1.5 M10×1 G1/2 G1/4	无 R	标准 反向	无 B S	蓝漆 黑漆 银灰漆	无	常规

注：用户在使用订货信息时，将马达结构、排量、安装法兰、轴伸、进出油口等信息，选择左面作色部位的代号按上面格式写给我们即可。若所选规格不在上述表中或特殊要求，请与我们联系。

订货信息（BM1、BMRL、BYM）

1 – 2 – 3 – 4 – 5 – 6 – 7 – 8

Pos.1	2	3		4		5		6		7		8	
结构代码	排 量	法兰、止口		轴 伸		油口、外泄口		旋向工况		油漆选项		特殊功能	
BM1	50 80 100 125 160 200 250 315 375	B1 B2	4-Ø11方法兰,止口 Ø80×6 4-Ø11方法兰,止口 Ø82.5×6	P L M	Ø25 轴，平键8×7×28 Ø25花键，6-25×21×5 Ø25花键，6-25×21×6	M1 M2 M3 G	M18×1.5 M10×1 M20×1.5 M10×1 M22×1.5 M10×1 G1/2 G1/4	无 R	标准 反向	无 B S	蓝漆 黑漆 银灰漆	无 O	常规 无外泄
BMRL		2	2-Ø13.5菱形法兰,止口 Ø82.5×6										
BYM		Z3 Z5	4-Ø11长方法兰,止口 Ø80×5 4-Ø11长方法兰,止口 Ø85×5										

注：用户在使用订货信息时，将马达结构、排量、安装法兰、轴伸、进出油口等信息，选择左面作色部位的代号按上面格式写给我们即可。若所选规格不在上述表中或特殊要求，请与我们联系。其中BMRL的油口多为G。

订货信息

	1		2		3		4		5		6		7		8
BM		–		–		–		–		–		–		–	

Pos.1	2	3		4		5		6		7		8	
结构代码	排 量	法兰、止口		轴 伸		油口、外泄口		旋向工况		油漆选项		特殊功能	
2	80 100 125 160 200 250 315 400	无	4-Ø13方法兰,止口 Ø100×6	A P N J P1	Ø25 轴，平键8×7×32 Ø30 轴，平键 10×8×40 Ø30轴，花键 6-30×26×6 Ø30轴，花键 6-30×26×8 Ø30 轴，平键 8×7×28	M3	M22×1.5，M10×1	无 R	标准 反向	无 B S	蓝漆 黑漆 银灰漆	无	常规
3	500 630	无	4-Ø13方法兰,止口 Ø125×6	N	Ø42轴,花键8-42×36×7	M3	M22×1.5 M10×1						
4	160 200 250 315 400 500 630	无	4-Ø13方法兰,止口 Ø100×6	P N J P1 B B1	Ø30 轴，平键10×8×40 Ø30 轴，花键 6-30×26×6 Ø30轴，花键 6-30×26×8 Ø30轴，平键8×7×28 Ø32 轴，平键 10×8×45 Ø32 轴，平键 10×8×32	M3	M22×1.5 M10×1						

注：用户在使用订货信息时，将马达结构、排量、安装法兰、轴伸、进出油口等信息，选择左面作色部位的代号按上面格式写给我们即可。若所选规格不在上述表中或特殊要求，请与我们联系。

BMS系列摆线液压马达



BMS系列摆线液压马达是一种先进的端面配流结构液压马达，该系列马达使用镶柱式转定子付，具有工作压力高，工作效率高，整机高效保持性好，工作寿命长的特点。可在标准结构的基础上根据用户需求进行多功能的变型设计。其特点：

* 采用先进的转定子参数设计，启动压力低，效率高并保持性好。
* 工作压力高，输出扭矩大。采用圆锥滚子轴承结构，承受轴、径向负荷能力强，使马达可直接驱动工作机构，使用范围扩大。
* 先进端面配流结构，使马达配流精度高，磨损后自动补偿功能强，确保高的容积效率、马达长寿命，确保马达转速平稳、负载速度特性平稳。

主要技术参数

类　型		BMS BMSE BMSZ 80	BMS BMSE BMSZ 100	BMS BMSE BMSZ 125	BMS BMSE BMSZ 160	BMS BMSE BMSZ 200	BMS BMSE BMSZ 250	BMS BMSE BMSZ 315	BMS BMSE BMSZ 375
排量 (cm^3/rev.)		80.6	100.8	125	157.2	200	252	314.5	370
最高转速 (rpm)	额定	675	540	432	337	270	216	171	145
	连续	800	748	600	470	375	300	240	200
	断续	988	900	720	560	450	360	280	240
最大扭矩 (N•m)	额定	175	220	273	316	340	450	560	536
	连续	190	240	310	316	400	450	560	536
	断续	240	300	370	430	466	540	658	645
	峰值	260	320	400	472	650	690	740	751
最大输出功率 (kW)	额定	12.4	12.4	12.4	11.2	9.6	10.2	10	8.6
	连续	15.9	18.8	19.5	15.6	15.7	14.1	14.1	11.8
	断续	20.1	23.5	23.2	21.2	18.3	17.0	18.9	17
最高工作压差 (MPa)	额定	16	16	16	15	12.5	12.5	12	10
	连续	17.5	17.5	17.5	15	14	12.5	12	10
	断续	21	21	21	21	16	16	14	12
	峰值	22.5	22.5	22.5	22.5	22.5	20	18.5	14
最大流量 (L/min)	连续	65	75	75	75	75	75	75	75
	断续	80	90	90	90	90	90	90	90
最高进油压力 (MPa)	额定	21	21	21	21	21	21	21	21
	连续	25	25	25	25	25	25	25	25
	断续	30	30	30	30	30	30	30	30
重量　(kg)		9.8	10	10.3	10.7	11.1	11.6	12.3	12.6

* 额定转速、扭矩是指在额定流量、压力下的输出值。
* 连续值是指该排量马达可以连续工作的最大值。
* 断续值是指该排量马达在1分钟内工作6秒的最大值。
* 峰值是指该排量马达在1分钟内工作0.6秒的最大值。



性能参数：

BMS 80 [80.6cm³/rev.]

流量 (L/min)	压力 (MPa) 3.5	7	10.5	14	17.5	21	22.5
	35	80	120	158	195	235	249
15	**180**	**174**	**168**	**164**	**158**	**151**	**143**
	35	80	120	158	195	240	260
30	**362**	**352**	**346**	**338**	**330**	**322**	**310**
	35	79	119	155	193	234	250
40	**482**	**473**	**464**	**453**	**444**	**434**	**415**
	30	77	117	153	192	232	248
50	**602**	**594**	**587**	**569**	**560**	**551**	**522**
连续最大	28	77	117	153	192	232	247
60	**724**	**713**	**707**	**683**	**673**	**664**	**629**
	25	75	114	152	190	230	245
65	**790**	**785**	**770**	**760**	**742**	**720**	**704**
断续最大	22	70	110	140	170	200	220
80	**980**	**965**	**950**	**920**	**891**	**860**	**830**

BMS 100 [100.8cm³/rev.]

流量 (L/min)	压力 (MPa) 3.5	7	10.5	14	17.5	21	22.5
	48	95	150	200	250	289	310
15	**146**	**144**	**139**	**135**	**130**	**120**	**105**
	45	94	146	198	250	295	317
30	**291**	**289**	**278**	**274**	**269**	**258**	**242**
	43	89	142	196	248	293	316
40	**387**	**384**	**374**	**359**	**350**	**335**	**320**
	40	88	135	194	247	292	315
50	**486**	**483**	**473**	**462**	**450**	**430**	**420**
	37	88	132	185	244	289	312
60	**588**	**584**	**574**	**562**	**550**	**538**	**520**
连续最大	35	80	130	180	240	286	310
75	**740**	**735**	**720**	**705**	**696**	**676**	**653**
断续最大	30	75	124	170	236	277	303
90	**850**	**840**	**810**	**787**	**770**	**750**	**747**

BMS 125 [125cm³/rev.]

流量 (L/min)	压力 (MPa) 3.5	7	10.5	14	17.5	21	22.5
	55	120	176	245	309	349	375
15	**112**	**110**	**103**	**96**	**93**	**90**	**84**
	55	120	175	250	324	375	408
30	**222**	**220**	**217**	**208**	**200**	**199**	**190**
	55	120	175	250	324	370	408
40	**302**	**298**	**292**	**284**	**276**	**268**	**260**
	50	115	176	248	320	370	406
50	**379**	**373**	**368**	**363**	**350**	**339**	**328**
	45	113	171	245	324	368	406
60	**456**	**448**	**443**	**439**	**425**	**406**	**393**
连续最大	45	110	167	240	314	370	401
75	**570**	**563**	**555**	**546**	**533**	**515**	**503**
断续最大	40	105	162	237	309	365	398
90	**685**	**676**	**670**	**659**	**644**	**625**	**610**

扭矩 (N•m) 309
转速 (rpm) **644**

BMS 160 [157.2cm³/rev.]

流量 (L/min)	压力 (MPa) 3.5	7	10.5	14	17.5	21	22.5
	70	140	205	305	371	430	473
15	**91**	**88**	**84**	**78**	**76**	**74**	**58**
	75	150	214	321	380	427	490
30	**185**	**182**	**176**	**168**	**164**	**162**	**152**
	70	150	215	320	378	425	488
40	**248**	**244**	**239**	**229**	**224**	**217**	**204**
	65	145	215	316	378	425	482
50	**312**	**308**	**304**	**294**	**288**	**280**	**270**
	65	145	214	315	375	424	482
60	**375**	**371**	**365**	**357**	**346**	**336**	**323**
连续最大	60	138	208	311	375	420	
75	**470**	**465**	**458**	**447**	**436**	**426**	
断续最大	56	130	200	308	370	414	
90	**564**	**559**	**551**	**541**	**526**	**517**	

连续
断续



性能参数：

BMS 200 [200cm³/rev.]

流量 (L/min)	压力 (MPa) 3.5	7	10.5	14 连续最大	17.5	22.5 断续最大
15	89 **73**	190 **71**	295 **68**	400 **64**	484 **60**	608 **52**
30	87 **148**	190 **146**	294 **143**	399 **140**	485 **135**	600 **127**
40	86 **193**	188 **191**	292 **189**	397 **186**	483 **181**	594 **172**
50	80 **247**	184 **245**	290 **243**	395 **240**	480 **235**	590 **226**
60	74 **298**	178 **295**	286 **293**	390 **290**	475 **284**	582 **273**
连续最大 75	58 **372**	160 **369**	275 **365**	375 **362**	460 **358**	570 **346**
断续最大 90	49 **440**	148 **435**	260 **430**	355 **422**	445 **411**	555 **401**

BMS 250 [252cm³/rev.]

流量 (L/min)	压力 (MPa) 3.5	7	10.5	14 连续最大	17.5	22.5 断续最大
15	117 **58**	230 **55**	355 **52**	450 **51**	554 **47**	652 **46**
30	117 **118**	225 **117**	350 **112**	446 **109**	560 **107**	657 **106**
40	115 **160**	225 **156**	348 **152**	442 **150**	552 **146**	650 **142**
50	110 **202**	220 **200**	345 **198**	438 **196**	546 **195**	645 **192**
60	105 **242**	220 **239**	340 **237**	435 **234**	542 **231**	642 **229**
连续最大 75	95 **300**	215 **296**	338 **293**	430 **286**	537 **282**	638 **278**
断续最大 90	90 **360**	205 **354**	332 **348**	420 **340**	530 **332**	632 **326**

BMS 315 [314.5cm³/rev.]

流量 (L/min)	压力 (MPa) 3.5	7	10.5	12 连续最大	14	18.5 断续最大
15	160 **48**	320 **47**	465 **45**	555 **43**	650 **40**	748 **38**
30	165 **94**	322 **92**	468 **90**	560 **89**	658 **86**	752 **85**
40	160 **125**	310 **123**	457 **120**	546 **118**	642 **116**	741 **115**
50	155 **158**	305 **156**	450 **153**	538 **150**	637 **147**	736 **145**
60	152 **175**	302 **174**	442 **170**	532 **164**	632 **162**	732 **159**
连续最大 75	145 **236**	295 **234**	436 **230**	525 **227**	628 **225**	726 **222**
断续最大 90	132 **285**	280 **282**	430 **280**	520 **276**	622 **273**	723 **270**

扭矩 (N•m) 520
转速 (rpm) **276**

BMS 375 [370cm³/rev.]

流量 (L/min)	压力 (MPa) 3.5	7	9	10 连续最大	12	14 断续最大
15	185 **40**	362 **39**	474 **38**	512 **37**	588 **35**	660 **33**
30	184 **80**	364 **78**	475 **77**	514 **76**	590 **74**	661 **72**
40	180 **106**	362 **104**	473 **103**	513 **102**	588 **100**	659 **97**
50	160 **133**	360 **131**	472 **130**	511 **129**	586 **128**	658 **125**
60	150 **157**	359 **156**	471 **155**	510 **154**	585 **152**	657 **150**
连续最大 75	130 **200**	353 **198**	465 **196**	504 **195**	584 **194**	651 **193**
断续最大 90	105 **238**	350 **235**	462 **234**	500 **232**	580 **230**	647 **227**

连续
断续



BMS　安装连接尺寸

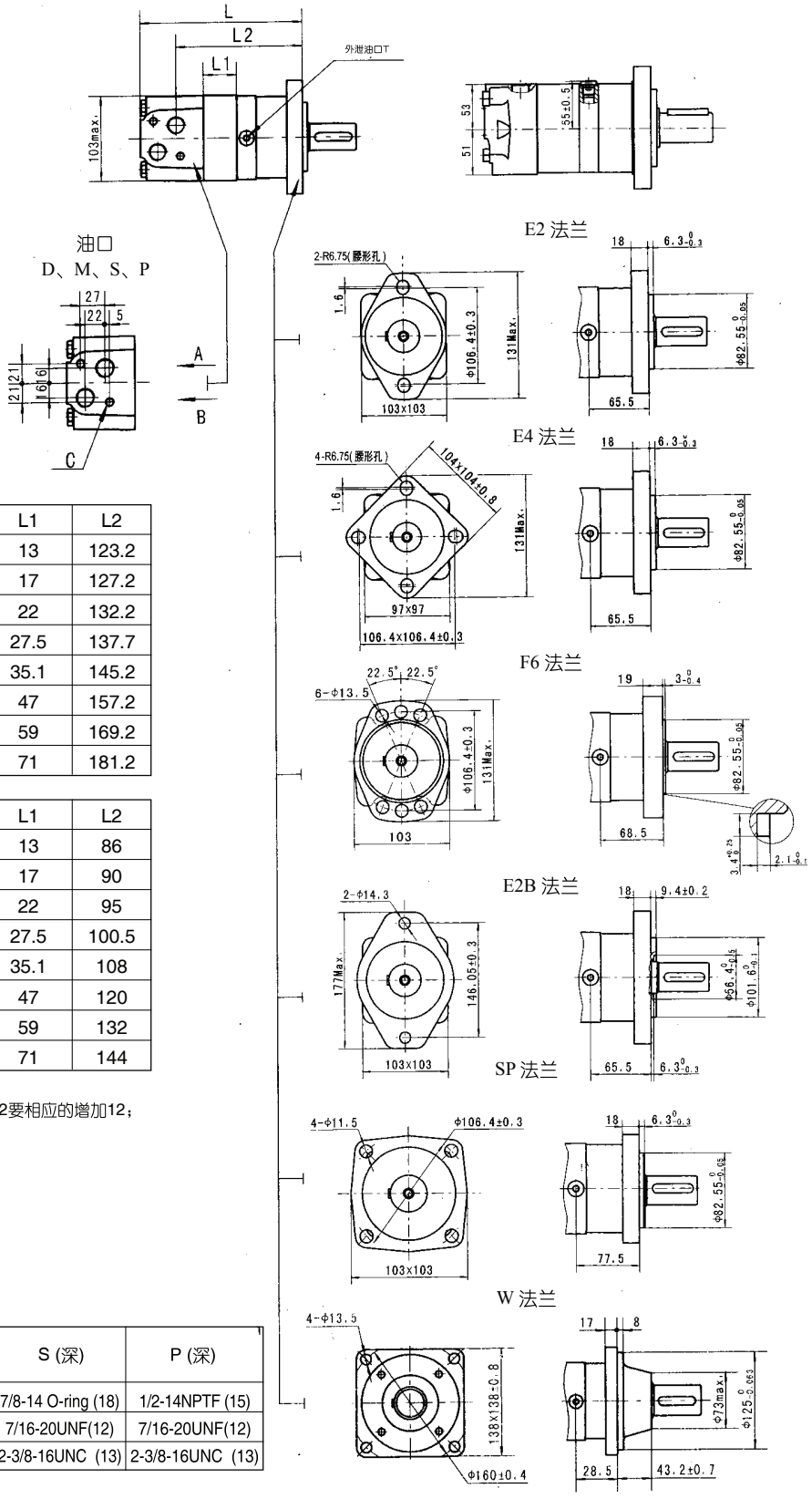

型号	L	L1	L2
BMS-80	167	13	123.2
BMS-100	171	17	127.2
BMS-125	176	22	132.2
BMS-160	181.5	27.5	137.7
BMS-200	189	35.1	145.2
BMS-250	201	47	157.2
BMS-315	213	59	169.2
BMS-375	225	71	181.2

型号	L	L1	L2
BMS-80-W	129.4	13	86
BMS-100-W	133.4	17	90
BMS-125-W	138.4	22	95
BMS-160-W	143.9	27.5	100.5
BMS-200-W	151.4	35.1	108
BMS-250-W	163.4	47	120
BMS-315-W	175.4	59	132
BMS-375-W	187.4	71	144

注：1.其中SP法兰的尺寸L、L2要相应的增加12；
2.转定子厚度为：L1+3。

代号 / 连接形式	D (深)	M (深)	S (深)	P (深)
P(A,B)	G1/2(18)	M22x1.5(18)	7/8-14 O-ring (18)	1/2-14NPTF (15)
T	G1/4(12)	M14x1.5(12)	7/16-20UNF(12)	7/16-20UNF(12)
C	2-M10(13)	2-M10 (13)	2-3/8-16UNC (13)	2-3/8-16UNC (13)

BMSE　安装连接尺寸

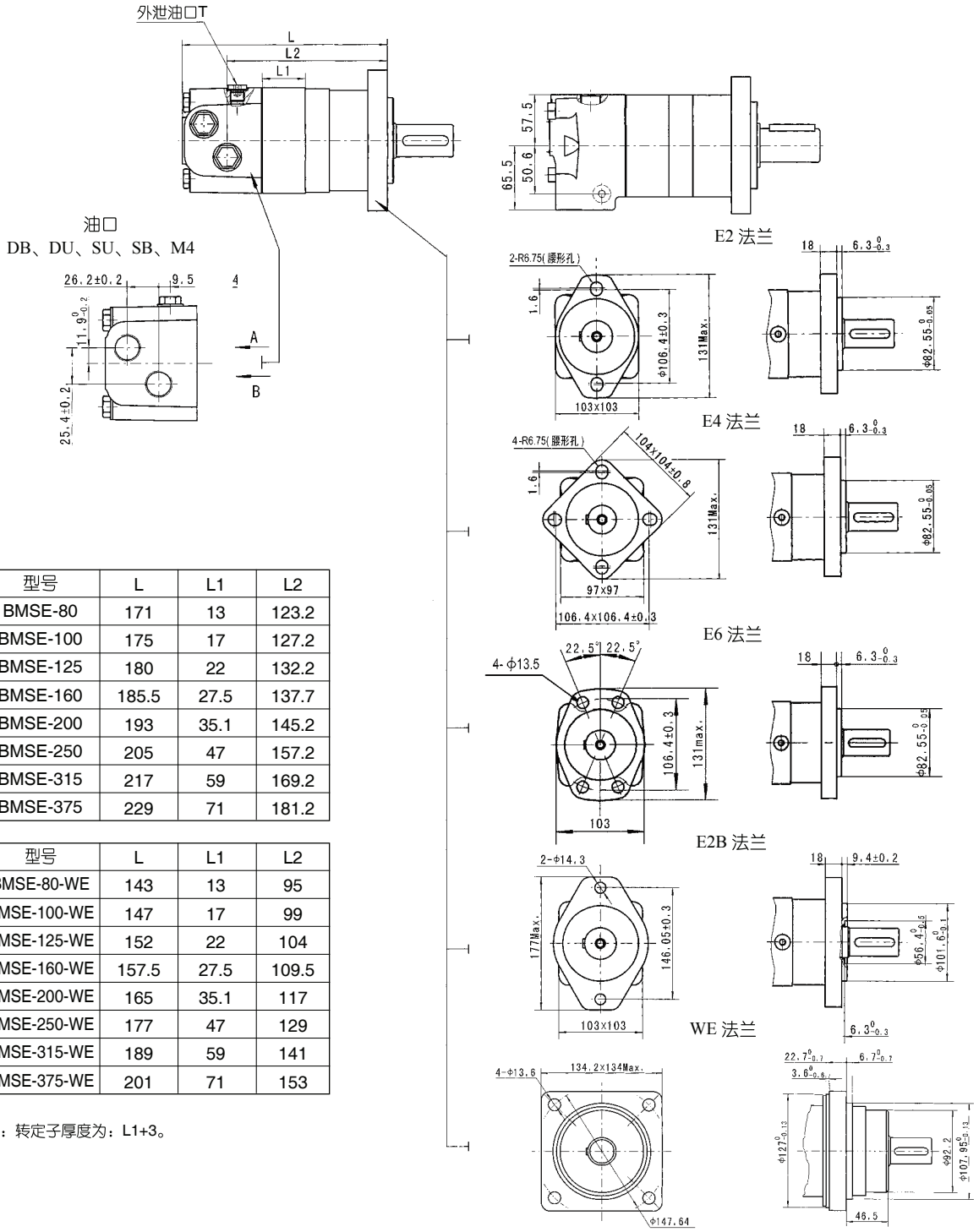

型号	L	L1	L2
BMSE-80	171	13	123.2
BMSE-100	175	17	127.2
BMSE-125	180	22	132.2
BMSE-160	185.5	27.5	137.7
BMSE-200	193	35.1	145.2
BMSE-250	205	47	157.2
BMSE-315	217	59	169.2
BMSE-375	229	71	181.2

型号	L	L1	L2
BMSE-80-WE	143	13	95
BMSE-100-WE	147	17	99
BMSE-125-WE	152	22	104
BMSE-160-WE	157.5	27.5	109.5
BMSE-200-WE	165	35.1	117
BMSE-250-WE	177	47	129
BMSE-315-WE	189	59	141
BMSE-375-WE	201	71	153

注：转定子厚度为：L1+3。

代号 / 连接形式	DB (深)	DU (深)	SU (深)	SB (深)	M4 (深)
P(A,B)	G1/2 (18)	G1/2 (18)	7/8-14 O-ring (18)	7/8-14 O-ring (18)	M22 x 1.5 (18)
T	G1/4 (12)	7/16-20UNF(12)	7/16-20UNF(12)	G1/4 (12)	M14 x 1.5 (12)

BMSE　安装连接尺寸

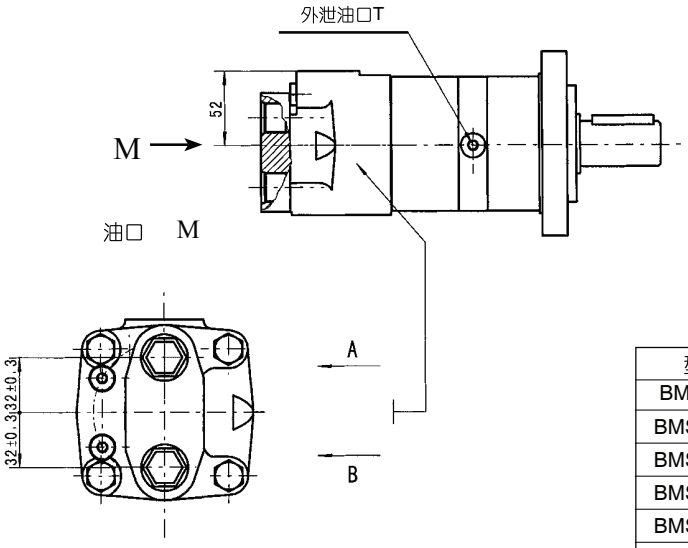

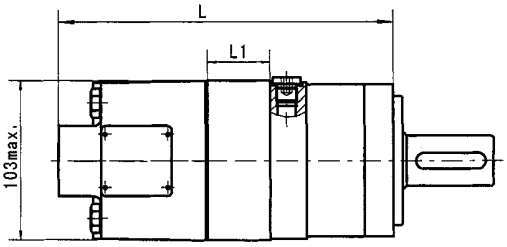

型号	L	L1
BMSE-80	181	13
BMSE-100	185	17
BMSE-125	190	22
BMSE-160	195.5	27.5
BMSE-200	203	35.1
BMSE-250	215	47
BMSE-315	227	59
BMSE-375	239	71

型号	L	L1
BMSE-80-WE	153	13
BMSE-100-WE	157	17
BMSE-125-WE	162	22
BMSE-160-WE	167.5	27.5
BMSE-200-WE	175	35.1
BMSE-250-WE	187	47
BMSE-315-WE	199	59
BMSE-375-WE	211	71

注：转定子厚度为：L1+3。

代号 / 连接形式	EE-D (深)	EE-M2 (深)	EE-S2 (深)
P(A,B)	G1/2 (18)	M22 x 1.5 (18)	7/8-14 O-ring (18)
T	G1/4 (12)	M14 x 1.5 (12)	7/16-20UNF(12)

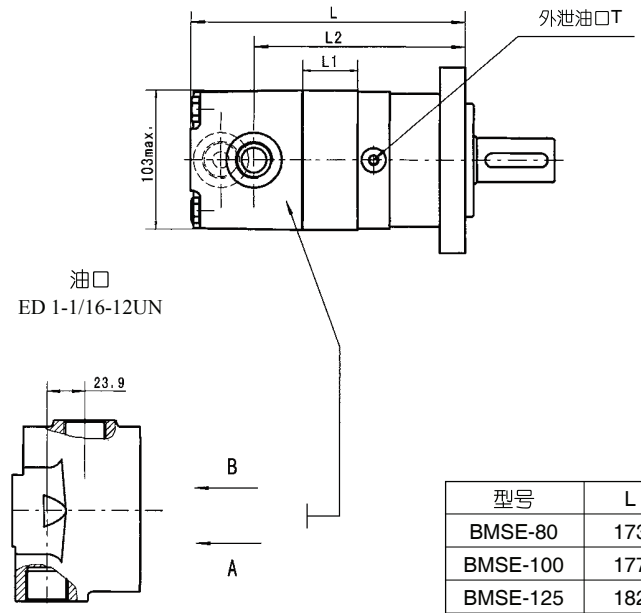

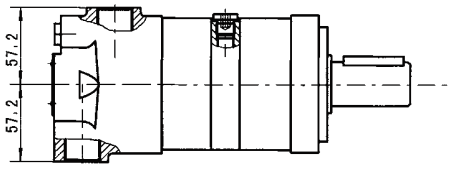

型号	L	L1	L2
BMSE-80	173	13	125.7
BMSE-100	177	17	129.7
BMSE-125	182	22	134.7
BMSE-160	187.5	27.5	140.2
BMSE-200	195	35.1	147.7
BMSE-250	207	47	159.7
BMSE-315	219	59	171.7
BMSE-375	231	71	183.7

型号	L	L1	L2
BMSE-80-WE	145	13	97.5
BMSE-100-WE	149	17	101.5
BMSE-125-WE	153	22	106.5
BMSE-160-WE	158.5	27.5	112
BMSE-200-WE	166	35.1	119.5
BMSE-250-WE	179	47	131.5
BMSE-315-WE	191	59	143.5
BMSE-375-WE	203	71	155.5

注：转定子厚度为：L1+3。

代号 / 连接形式	ED (深)
P(A,B)	1-1/16-12UN O-ring (18)
T	7/16-20UNF(12)

BMSE　安装连接尺寸

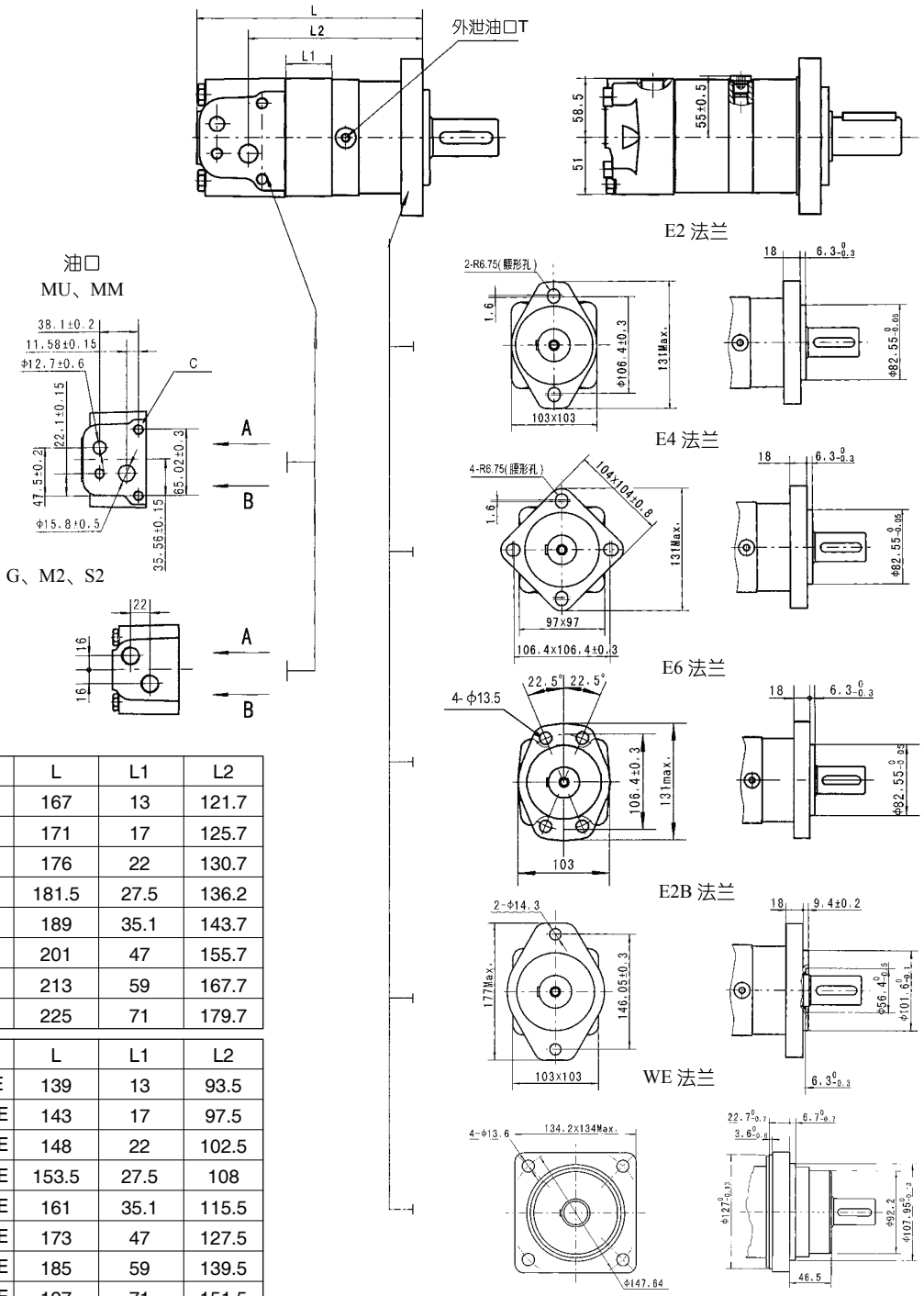

型号	L	L1	L2
BMSE-80	167	13	121.7
BMSE-100	171	17	125.7
BMSE-125	176	22	130.7
BMSE-160	181.5	27.5	136.2
BMSE-200	189	35.1	143.7
BMSE-250	201	47	155.7
BMSE-315	213	59	167.7
BMSE-375	225	71	179.7

型号	L	L1	L2
BMSE-80-WE	139	13	93.5
BMSE-100-WE	143	17	97.5
BMSE-125-WE	148	22	102.5
BMSE-160-WE	153.5	27.5	108
BMSE-200-WE	161	35.1	115.5
BMSE-250-WE	173	47	127.5
BMSE-315-WE	185	59	139.5
BMSE-375-WE	197	71	151.5

注：1.油口G、M2、S2的安装尺寸L2要相应的增加1.5mm；

2.转定子厚度为：L1+3。

代号 / 连接形式	MU	MM	G (深)	M2 (深)	S2 (深)
P(A,B)	ø12.7、ø15.8	ø12.7、ø15.8	G1/2(18)	M22 x 1.5(18)	7/8-14 O-ring
T	7/16-20UNF(12)	G1/4 (12)	G1/4(12)	M14 x 1.5(12)	7/16-20UNF
C	3 x 3/8-16UNC	3 x M10	--	--	--

BMSZ　安装连接尺寸

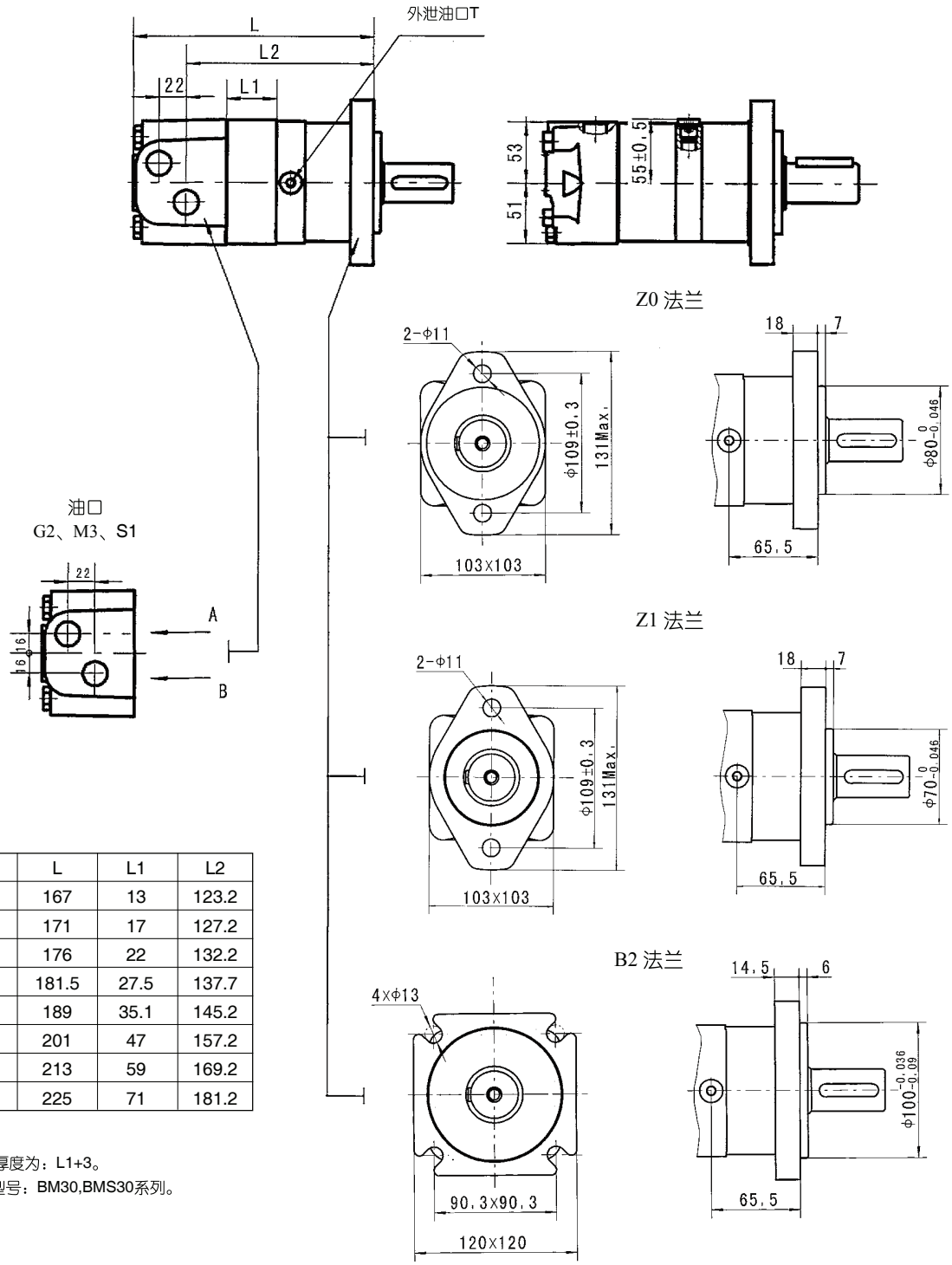

型号	L	L1	L2
BMSZ-80	167	13	123.2
BMSZ-100	171	17	127.2
BMSZ-125	176	22	132.2
BMSZ-160	181.5	27.5	137.7
BMSZ-200	189	35.1	145.2
BMSZ-250	201	47	157.2
BMSZ-315	213	59	169.2
BMSZ-375	225	71	181.2

注：1.转定子厚度为：L1+3。
　　2.替代老型号：BM30,BMS30系列。

代号 / 连接形式	G2 (深)	M3 (深)	S1 (深)
P(A,B)	G1/2 (18)	M22 x 1.5 (18)	7/8-14 O-ring (18)
T	M10 x 1 (9)	M10 x 1 (9)	M10 x 1 (9)

BMSS　安装连接尺寸

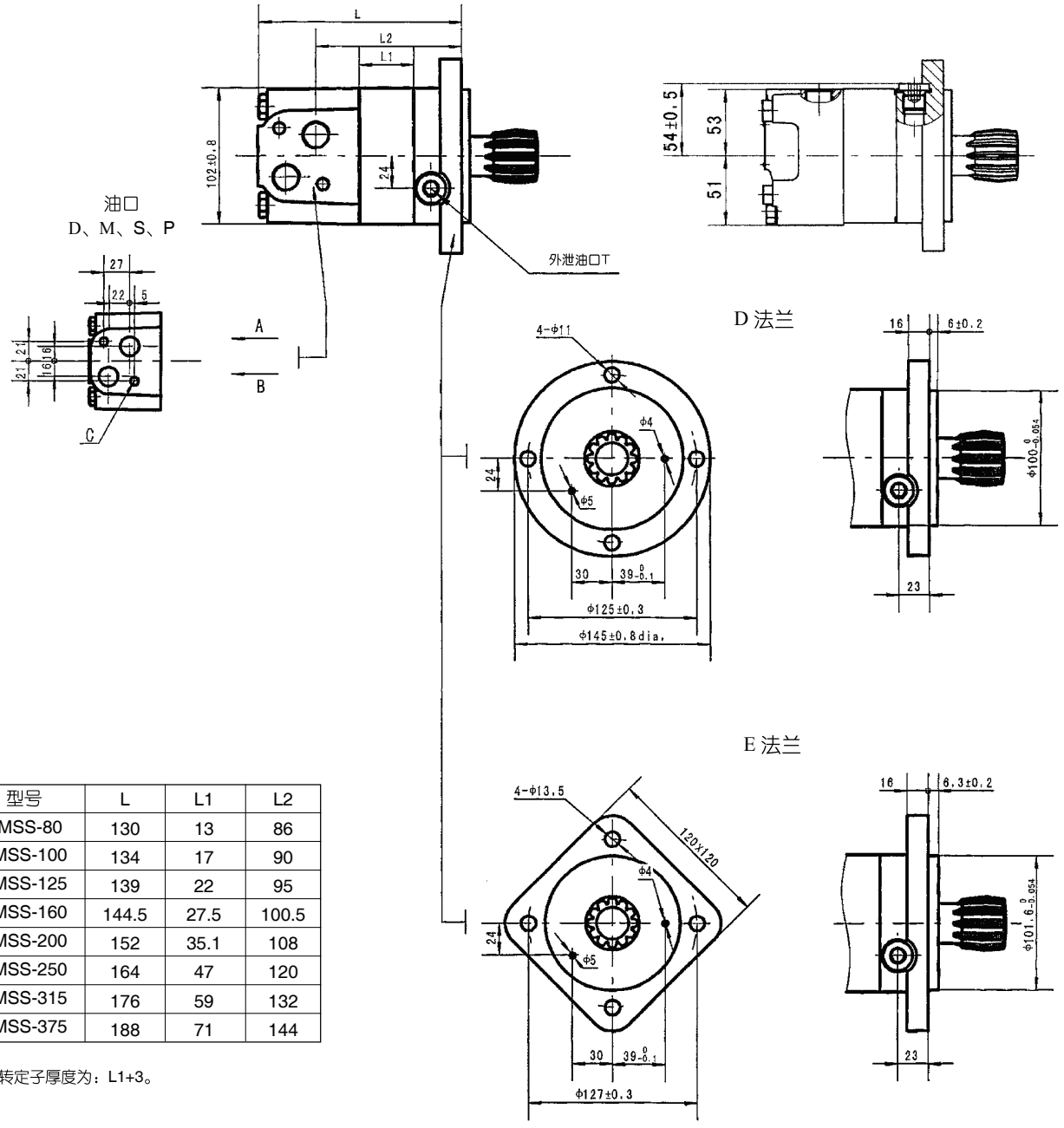

型号	L	L1	L2
BMSS-80	130	13	86
BMSS-100	134	17	90
BMSS-125	139	22	95
BMSS-160	144.5	27.5	100.5
BMSS-200	152	35.1	108
BMSS-250	164	47	120
BMSS-315	176	59	132
BMSS-375	188	71	144

注：转定子厚度为：L1+3。

代号 / 连接形式	D (深)	M (深)	S (深)	P (深)
P(A,B)	G1/2 (18)	M22 x 1.5 (18)	7/8-14 O-ring (18)	1/2-14NPTF (15)
T	G1/4 (12)	M14 x 1.5 (12)	7/16-20UNF(12)	7/16-20UNF(12)
C	2-M10 (13)	2-M10 (13)	2-3/8-16UNC (13)	2-3/8-16UNC (13)



BMSS　安装连接尺寸

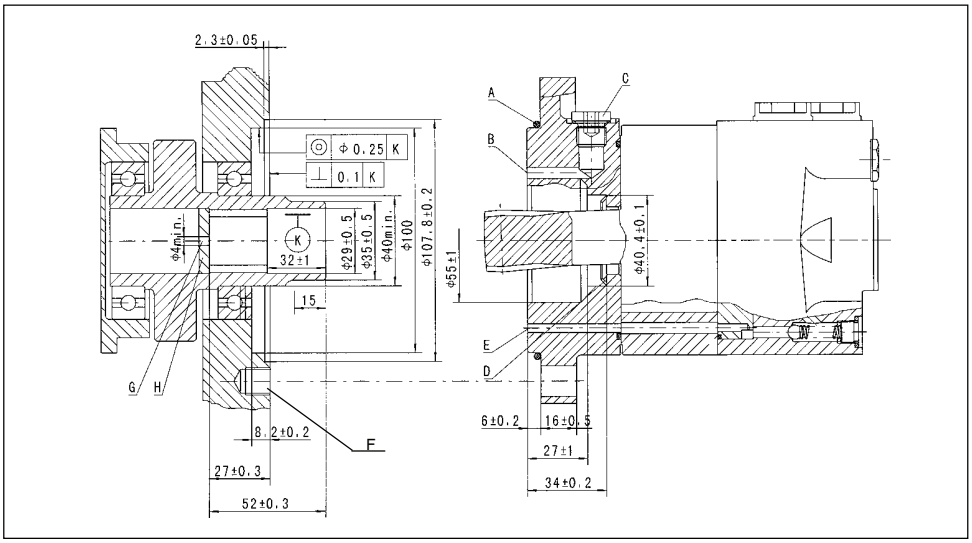

A: O形圈:100x3
B: 外泄油通道
C: 泄油口连接深12 mm
D: 锥形密封圈
E: 内泄油通道
F: 15mm深
G: 回油孔
H: 硬化挡板

用户内花键孔参数表

齿侧配合		mm
齿	Z	12
径节	DP	12/24
压力角	α_D	30°
分度圆	D	ø25.4
大径	D_{ei}	$ø28^{0}_{-0.1}$
小径	D_{ii}	$ø23^{+0.033}_{0}$
齿槽宽	E	4.308±0.02

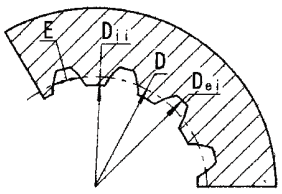

材料硬度：HRC 62±2
渗层深0.7±0.2

BMSJ　安装连接尺寸

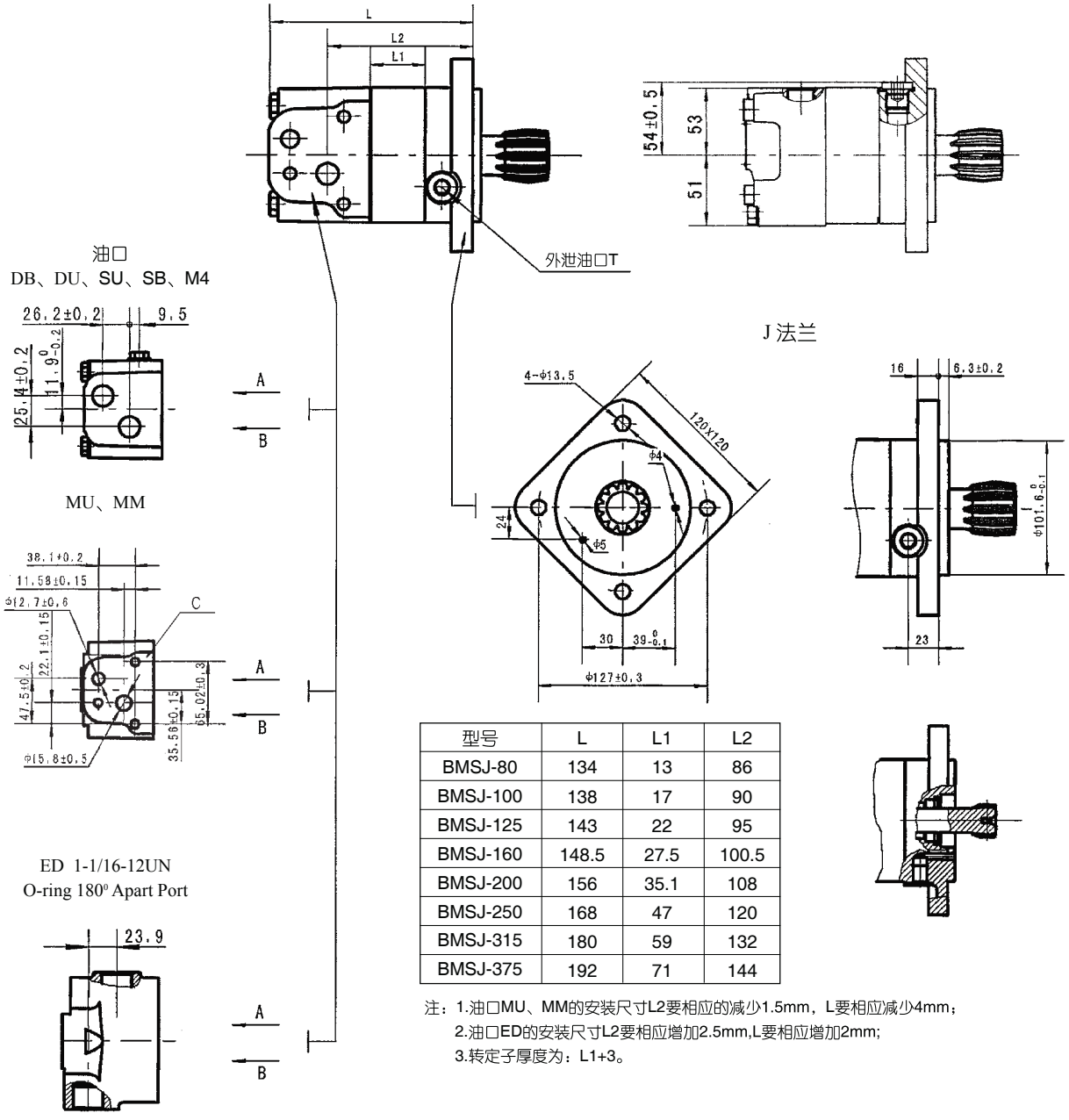

型号	L	L1	L2
BMSJ-80	134	13	86
BMSJ-100	138	17	90
BMSJ-125	143	22	95
BMSJ-160	148.5	27.5	100.5
BMSJ-200	156	35.1	108
BMSJ-250	168	47	120
BMSJ-315	180	59	132
BMSJ-375	192	71	144

注：1.油口MU、MM的安装尺寸L2要相应的减少1.5mm，L要相应减少4mm；
2.油口ED的安装尺寸L2要相应增加2.5mm,L要相应增加2mm;
3.转定子厚度为：L1+3。

代号 / 连接形式	DB (深)	DU (深)	SU (深)	SB (深)	M4 (深)	MU	MM	ED (深)
P(A,B)	G1/2 (18)	G1/2 (18)	7/8-14 O-ring (18)	7/8-14 O-ring (18)	M22 x 1.5 (18)	φ12.7、φ15.8	φ12.7、φ15.8	1-1/16-12UN (18)
T	G1/4 (12)	7/16-20UNF(12)	7/16-20UNF(12)	G1/4 (12)	M14 x 1.5 (12)	7/16-20UNF(12)	G1/4 (12)	7/16-20UNF(12)
C	--					3 x 3/8-16UNC	3 x M10	--

BMSJ　安装连接尺寸

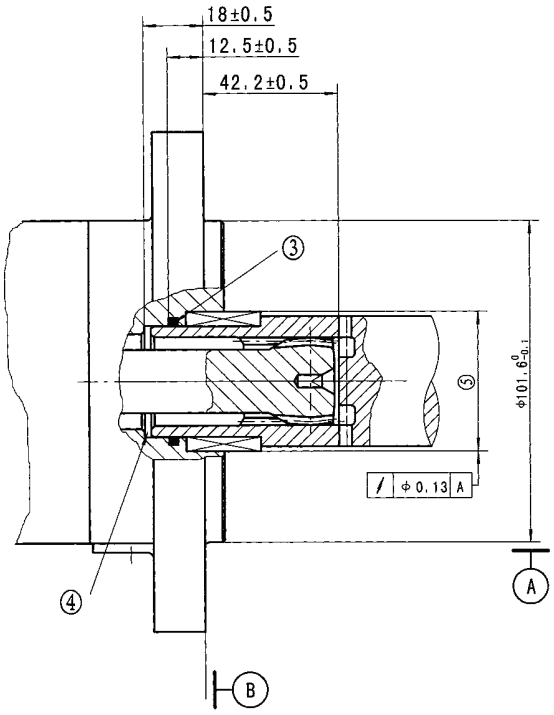

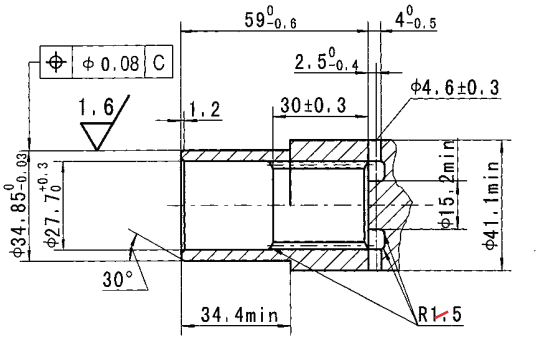

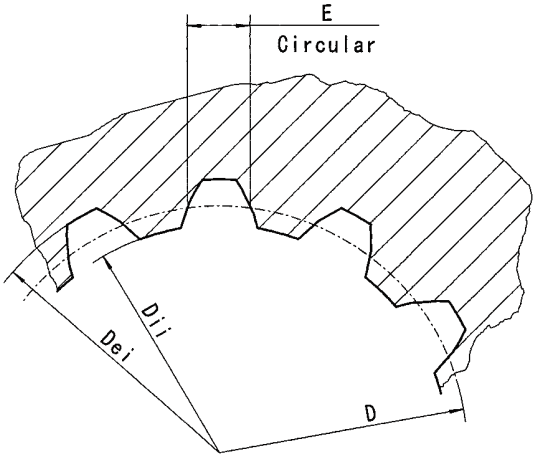

用户内花键孔参数表

齿侧配合		mm
齿数	Z	12
径节	DP	12/24
压力角	α_D	30°
分度圆	D	ø25.4
大径	D_{ei}	$ø27.6^{+0.14}_{0}$
小径	D_{ii}	$ø23.1^{+0.12}_{0}$
齿槽宽	E	4.282±0.036
棒间距	M_e	19.02-19.19

1.热处理后内花键参数应符合右图所列，材料可采用低碳合金钢渗碳淬火至58-62HRC。

2.⑤壳体孔的尺寸符合铜套轴承AAM3544-22的安装要求。

BMS(E、Z) 轴伸连接尺寸

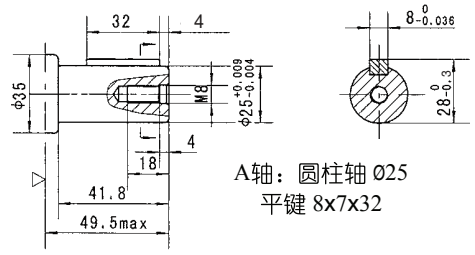

A轴：圆柱轴 Ø25
平键 8x7x32

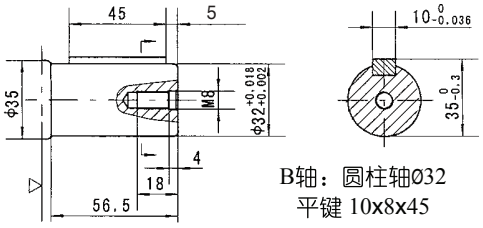

B轴：圆柱轴Ø32
平键 10x8x45

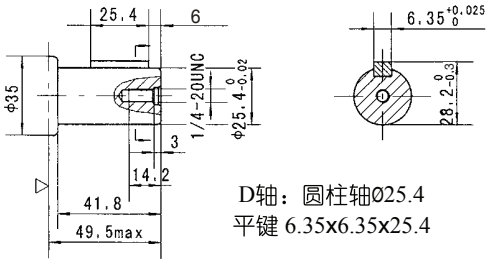

D轴：圆柱轴Ø25.4
平键 6.35x6.35x25.4

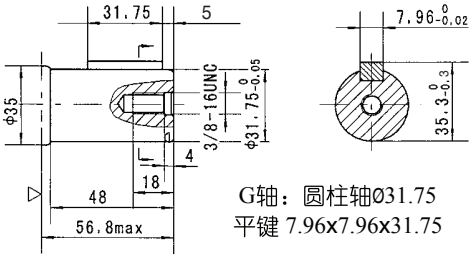

G轴：圆柱轴Ø31.75
平键 7.96x7.96x31.75

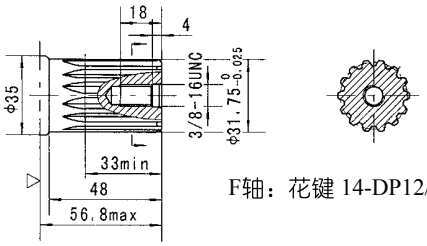

F轴：花键 14-DP12/24

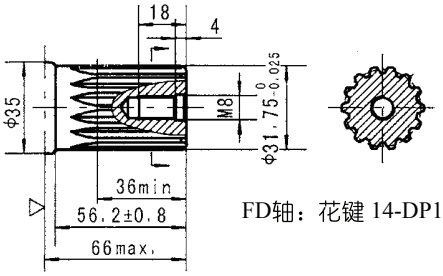

FD轴：花键 14-DP12/24

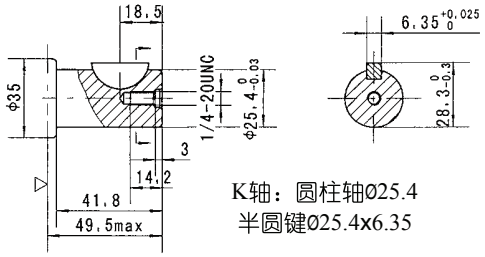

K轴：圆柱轴Ø25.4
半圆键Ø25.4x6.35

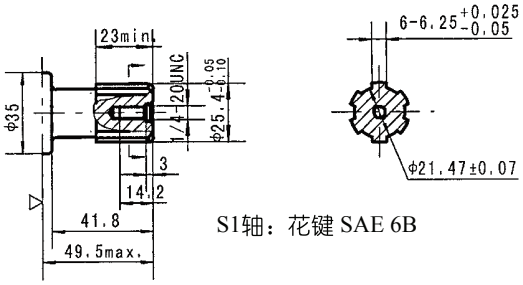

S1轴：花键 SAE 6B

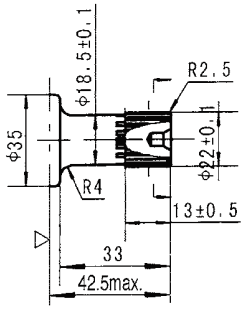

I轴：花键 13-DP16/32

▷ 马达安装面（对应于E2法兰，其他方式类推）

BMS(E、Z) 轴伸连接尺寸

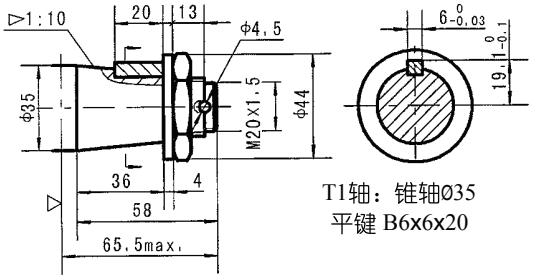

T1轴：锥轴Ø35
平键 B6x6x20

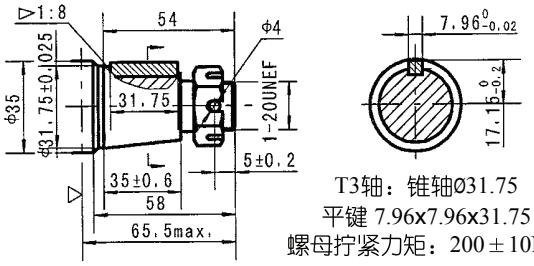

T3轴：锥轴Ø31.75
平键 7.96x7.96x31.75
螺母拧紧力矩：200±10Nm

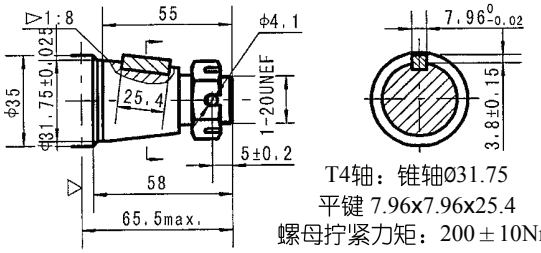

T4轴：锥轴Ø31.75
平键 7.96x7.96x25.4
螺母拧紧力矩：200±10Nm

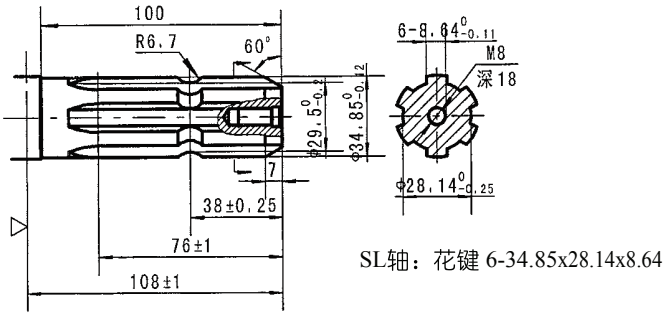

SL轴：花键 6-34.85x28.14x8.64

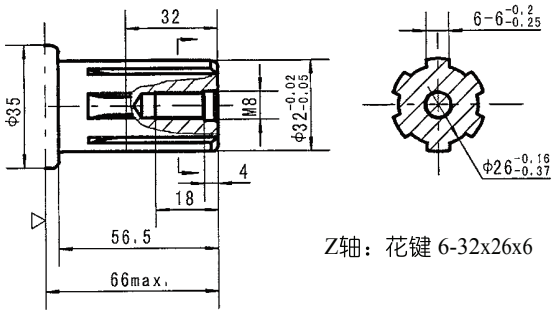

Z轴：花键 6-32x26x6

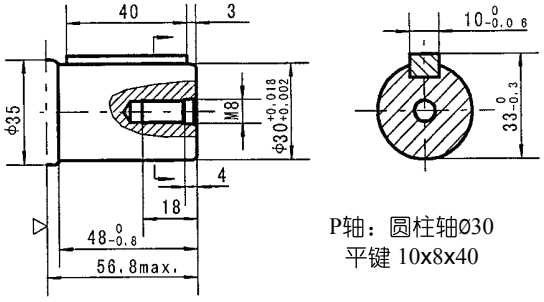

P轴：圆柱轴Ø30
平键 10x8x40

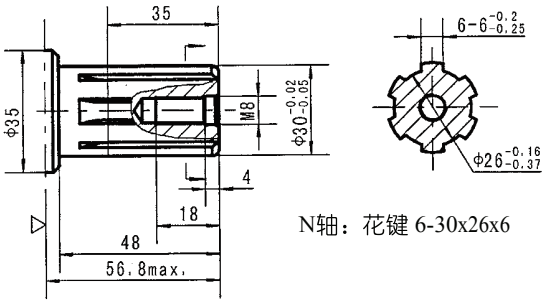

N轴：花键 6-30x26x6

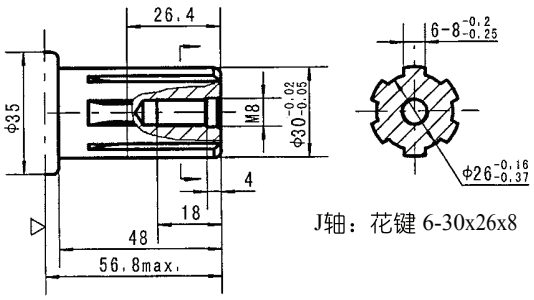

J轴：花键 6-30x26x8

▷ 马达安装面（对应于E2法兰，其他方式类推）　注：其中SP法兰可配轴型T1、D、B、F、G

BMS 系列摆线液压马达

输出轴密封圈允许承受的压力

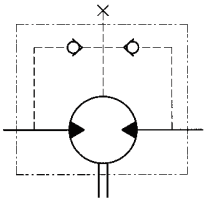

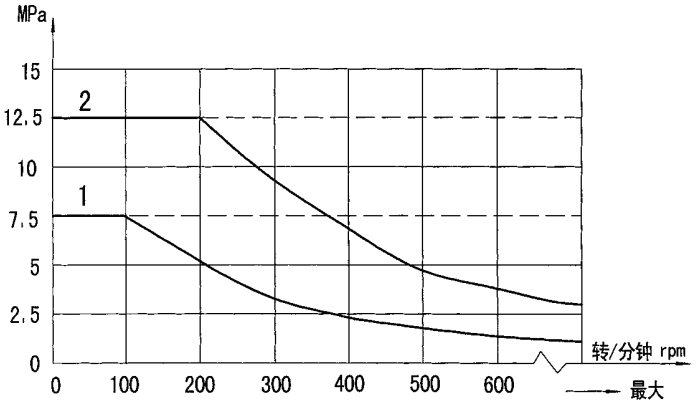

在无外泄油管的使用中，输出轴密封圈上的压力微高于回油管路中的压力。当使用外泄油管时，输出轴密封圈上的压力则与外泄油管路中的压力相同。

输出轴的标准旋转方向：标准

当面对马达轴伸方向，A油口为高压油时，输出轴顺时针方向旋转；反之，则逆时针方向旋转。

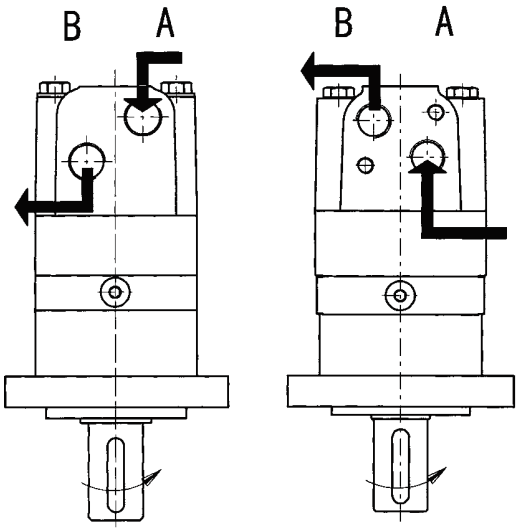

轴向力、径向力

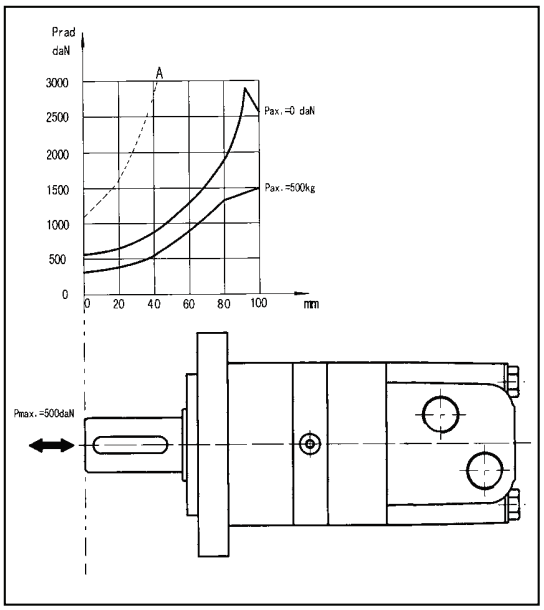

A曲线为最大径向力负荷，推荐用户在保证轴承寿命B10（在200rpm,3000h运转下），可使用粗线以下轴向、径向负荷。

订货信息

1	2	3	4	5	6	7	8
BMS	–	–	–	–	–	–	–

1	2	3	4	5	6	7	8
BMSS	–	–	–	–	–	–	–

Pos.1	2	3		4		5		6		7		8	
结构代码	排 量	法兰、止口		轴 伸		油口、外泄口		旋向工况		油漆选项		特殊功能	
BMS	80 100 125 160 200 250 315 375	E2 E4 F6 W E2B SP	2-Ø13.5菱法兰Ø106.4,止口Ø82.5×6.3 4-Ø13.5正菱法兰Ø106.4,止口Ø82.5×6.3 6-Ø13.5菱法兰Ø106.4，止口Ø82.5×2.6 4-Ø13.5车轮法兰Ø160,止口Ø125×8 2-Ø14.3菱法兰Ø146.05,止口Ø101.6×9.4 4-Ø11.5正方法兰Ø106.4,止口Ø82.5×6.3	A B D G F FD SL T1 T3 S1 I	Ø25轴,平键8×7×32 Ø32轴,平键10×8×45 Ø25.4轴,平键6.35×6.35×25.4 Ø31.75轴,平键7.96×7.96×31.75 Ø31.75轴,花键14-DP12/24 Ø31.75长轴,花键14-DP12/24 Ø34.85轴，花键6-34.85×28.14×8.64 Ø35锥轴，平键B6×6×20 Ø31.75锥轴，平键7.96×7.96×31.75 Ø25.4轴,花键SAE 6B Ø22小轴，花键13-DP16/32	D M S P	G1/2板式2×M10，G1/4 M22×1.5板式2×M10，M14×1.5 7/8-14 UNF O-ring板式2×3/8-16，7/16-20UNF 1/2-14NPTF板式2×3/8-16，7/16-20 UNF	无 R	标准 反向	00 无 B S	不油漆 蓝漆 黑漆 银灰漆	无 LL F LS	常规 低泄漏 自由转动 低转速
BMSS		D E	4-Ø11圆法兰Ø125,止口Ø100×6 4-Ø13.5方法兰Ø127,止口Ø101.6×6.3	无	12-DP12/24								

1	2	3	4	5	6	7	8
BMSZ	–	–	–	–	–	–	–

Pos.1	2	3		4		5		6		7		8	
结构代码	排 量	法兰、止口		轴 伸		油口、外泄口		旋向工况		油漆选项		特殊功能	
BMSZ	80 100 125 160 200 250 315 375	Z0 Z1 B2	2-Ø11菱法兰Ø109,止口Ø80×7 2-Ø11菱法兰Ø109,止口Ø70×7 4-Ø13方法兰Ø127.7,止口Ø100×6	A B Z P N J J1	Ø25轴,平键8×7×32 Ø32轴,平键10×8×45 Ø32轴,花键6-32×26×6 Ø30轴,平键10×8×40 Ø30轴,花键6-30×26×6 Ø30轴,花键6-30×26×8 Ø30长花轴,花键6-30×26×6	G2 M3 S1	G1/2，M10×1 M22×1.5，M10×1 7/8-14UNF O-ring， M10×1	无 R	标准 反向	00 无 B S	不油漆 蓝漆 黑漆 银灰漆	无 LL F LS	常规 低泄漏 自由转动 低转速

注：用户在使用订货信息时，将马达结构、排量、安装法兰、轴伸、进出油口等信息，选择左面作色部位的代号按上面格式写给我们即可。其中SP配的轴型为T1、D、B、F、G。
若所选规格不在上述表中或特殊要求，请与我们联系。

订货信息

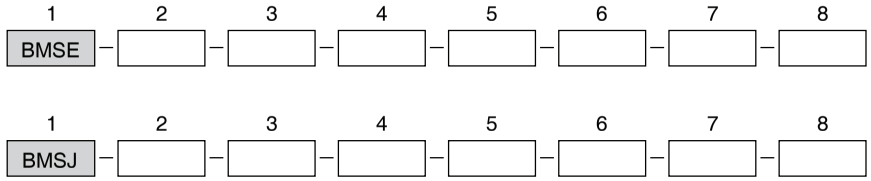

Pos.1	2	3		4		5		6		7		8	
结构代码	排 量	法兰、止口		轴 伸		油口、外泄口		旋向工况		油漆选项		特殊功能	
BMSE	80 100 125 160 200 250 315 375	E2 E4 E2B E6 WE	2-Ø13.5菱法兰Ø106.4,止口Ø82.5×6.3 4-Ø13.5正菱法兰Ø106.4,止口Ø82.5×6.3 2-Ø14.3菱法兰Ø146.05,止口Ø101.6×9.4 4-Ø13.5菱法兰Ø106.4,止口Ø82.5×6.3 4-Ø13.6车轮法兰Ø147.6,止口Ø107.95×6	A B G F T4 K S1 I	Ø25轴,平键8×7×32 Ø32轴,平键10×8×45 Ø31.75轴,平键7.96×7.96×31.75 Ø31.75轴,花键14-DP12/24 Ø31.75锥轴，平键7.96×7.96×25.4 Ø25.4轴, 半圆键Ø25.4×6.35 Ø25.4轴,花键SAE 6B Ø22小轴, 花键13-DP16/32	MU MM EE-D EE-M2 EE-S2 ED DB DU SB SU M4 G M2 S2	12.7，15.8板式3×3/8-16UNC，7/16-20UNF 12.7，15.8板式3×M10，G1/4 G1/2，G1/4 M22×1.5，M14×1.5 7/8-14 UNF O-ring，7/16-20UNF 1-1/16-12UN O-ring，7/16-20UNF G1/2，G1/4 G1/2，7/16-20UNF 7/8-14UNF O-ring，G1/4 7/8-14 UNF O-ring，7/16-20UNF M22×1.5，M14×1.5 G1/2，G1/4 M22×1.5，M14×1.5 7/8-14 UNF O-ring，7/16-20UNF	无 R	标准 反向	00 无 B S	不油漆 蓝漆 黑漆 银灰漆	无 LL F LS	常规 低泄漏 自由转动 低转速
BMSJ		J	4-Ø13.5方法兰Ø127,止口Ø101.6×6.3	无	12-DP12/24								

注：用户在使用订货信息时，将马达结构、排量、安装法兰、轴伸、进出油口等信息，选择左面作色部位的代号按上面格式写给我们即可。其中WE法兰配的轴型为T4、B、F、G。若所选规格不在上述表中或特殊要求，请与我们联系。

BMSY 系列摆线液压马达



BMSY系列摆线液压马达是一种新型的端面配流结构液压马达，该系列马达使用镶柱式转定子付，具有工作压力高，工作效率高，整机高效保持性好，工作寿命长的特点。可在标准结构的基础上根据用户需求进行多功能的变型设计。其特点：

* 具有BMS系列摆线液压马达的结构尺寸和安装连接尺寸。
* 具有比BMS系列摆线液压马达提高了15-20%的最大工作技术参数，如扭矩，最大压力差，输出功率等，适合于更大的负荷和压力范围。

主要技术参数

类　型		BMSY 80	BMSY 100	BMSY 125	BMSY 160	BMSY 200	BMSY 250	BMSY 315	BMSY 400	BMSY 475
实际排量 ($cm^3/rev.$)		80.6	100.8	125	154	194	243	311	394	475
最高转速 (rpm)	额定	675	540	432	337	270	216	171	135	110
	连续	800	748	600	470	375	300	240	185	155
	断续	988	900	720	560	450	360	280	225	185
最大扭矩 (N•m)	额定	175	220	273	445	505	620	700	765	780
	连续	225	290	365	485	586	708	880	880	910
	断续	250	320	400	540	645	806	960	960	960
最大输出功率 (kW)	额定	12	12.4	12.4	12.4	12.4	12.4	11.2	9.6	8.6
	连续	16	18	18	18.1	18.1	18	17	11	9
	断续	20	22	23	25	24	23.8	20.2	12	11
最高工作压差 (MPa)	额定	16	16	16	19	19	18	16	14	12
	连续	20.5	20.5	20.5	21	21	20	20	16	14
	断续	22.5	22.5	22.5	22.5	22.5	22.5	22.5	17.5	15
	峰值	29.5	29.5	29.5	28	27	27	26	21	17.5
最大流量 (L/min)	连续	65	75	75	75	75	75	75	75	75
	断续	80	90	90	90	90	90	90	90	90
最高进油压力 (MPa)	额定	21	21	21	21	21	21	21	21	21
	连续	25	25	25	25	25	25	25	25	25
	断续	30	30	30	30	30	30	30	30	30
重量　(kg)		9.8	10	10.3	10.7	11.1	11.6	12.3	13.2	14.3

* 额定转速、扭矩是指在额定流量、压力下的输出值。
* 连续值是指该排量马达可以连续工作的最大值。
* 断续值是指该排量马达在1分钟内工作6秒的最大值。
* 峰值是指该排量马达在1分钟内工作0.6秒的最大值。

性能参数

BMSY80 [80.6cm³/rev.]

流量 (L/min)	压力 (MPa) 3.5	7	10.5	14	17.5	20.5	22.5
						连续最大	断续最大
15	35	80	120	158	195	228	249
	180	**174**	**168**	**164**	**158**	**151**	**143**
30	35	80	120	158	195	232	260
	362	**352**	**346**	**338**	**330**	**322**	**310**
40	35	79	119	155	193	227	250
	487	**480**	**468**	**457**	**446**	**438**	**425**
50	30	77	117	153	192	224	248
	612	**603**	**592**	**581**	**572**	**558**	**542**
60	28	77	117	153	192	224	243
	735	**726**	**718**	**703**	**687**	**673**	**646**
连续最大 65	26	75	116	151	188	217	236
	794	**786**	**773**	**760**	**744**	**722**	**706**
断续最大 80	24	72	109	142	176	206	227
	981	**968**	**955**	**925**	**893**	**870**	**832**

BMSY100 [100.8cm³/rev.]

流量 (L/min)	压力 (MPa) 3.5	7	10.5	14	17.5	20.5	22.5
						连续最大	断续最大
15	48	95	150	200	250	282	310
	146	**144**	**139**	**135**	**130**	**120**	**105**
30	45	94	146	198	250	290	317
	291	**289**	**278**	**274**	**269**	**258**	**242**
40	43	89	142	196	248	288	316
	387	**384**	**374**	**359**	**350**	**335**	**320**
50	40	88	135	194	247	286	315
	486	**483**	**473**	**462**	**450**	**430**	**420**
60	37	88	132	185	244	283	312
	588	**584**	**574**	**562**	**550**	**538**	**520**
连续最大 75	35	80	130	180	240	279	310
	740	**735**	**720**	**705**	**696**	**676**	**653**
断续最大 90	30	75	124	170	236	271	303
	850	**840**	**810**	**787**	**770**	**750**	**747**

BMSY125 [100.8cm³/rev.]

流量 (L/min)	压力 (MPa) 3.5	7	10.5	14	17.5	20.5	22.5
						连续最大	断续最大
15	55	120	176	245	309	345	375
	115	**113**	**110**	**104**	**98**	**90**	**84**
30	55	120	175	250	315	364	404
	231	**228**	**223**	**214**	**202**	**188**	**172**
40	53	118	178	250	315	364	403
	312	**309**	**290**	**289**	**278**	**262**	**235**
50	50	115	176	248	315	362	397
	391	**386**	**378**	**365**	**352**	**339**	**308**
60	45	113	171	241	308	358	397
	469	**461**	**450**	**437**	**425**	**400**	**372**
连续最大 75	45	110	167	240	306	352	389
	588	**574**	**560**	**544**	**526**	**505**	**481**
断续最大 90	40	105	162	237	301	343	378
	710	**696**	**680**	**661**	**646**	**628**	**610**

扭矩 (N•m) 301
转速 (r/min) **646**

BMSY160 [154cm³/rev.]

流量 (L/min)	压力 (MPa) 3.5	7	10.5	14	17.5	21	22.5
						连续最大	断续最大
15	70	142	215	298	372	435	476
	93	**91**	**89**	**85**	**80**	**76**	**58**
30	73	151	225	312	382	456	492
	189	**187**	**181**	**176**	**170**	**162**	**153**
40	75	152	228	314	383	454	488
	252	**250**	**246**	**239**	**234**	**228**	**212**
50	70	148	225	305	372	445	480
	313	**310**	**306**	**298**	**293**	**285**	**272**
60	68	143	218	296	370	442	480
	378	**376**	**370**	**362**	**353**	**346**	**332**
连续最大 75	62	140	211	291	365	439	475
	475	**469**	**461**	**450**	**441**	**432**	**414**
间续最大 90	59	131	202	286	357	425	460
	567	**561**	**554**	**543**	**532**	**520**	**509**

连续
断续

性能参数

BMSY200 [194cm³/rev.]

流量 (L/min)	压力 (MPa) 3.5	7	10.5	14	17.5	21	22.5
	87	179	273	371	471	562	610
15	**74**	**73**	**71**	**68**	**64**	**60**	**48**
	91	190	288	386	489	572	618
30	**150**	**148**	**143**	**140**	**134**	**128**	**119**
	94	193	296	394	498	584	645
40	**198**	**195**	**192**	**188**	**183**	**178**	**167**
	90	191	292	389	493	580	634
50	**248**	**246**	**241**	**236**	**230**	**223**	**212**
	85	185	279	382	483	575	622
60	**300**	**295**	**288**	**281**	**273**	**263**	**251**
连续最大	78	176	271	370	472	561	610
75	**374**	**370**	**364**	**360**	**352**	**340**	**331**
间续最大	68	163	265	361	456	545	599
90	**443**	**440**	**435**	**428**	**424**	**413**	**400**

BMSY250 [243cm³/rev.]

流量 (L/min)	压力 (MPa) 3.5	7	10.5	14	17.5	20	22.5
	110	231	351	462	585	681	778
15	**59**	**58**	**56**	**53**	**50**	**46**	**35**
	116	236	359	475	597	700	790
30	**119**	**117**	**114**	**108**	**102**	**92**	**80**
	118	241	363	480	599	706	796
40	**162**	**159**	**156**	**150**	**143**	**134**	**121**
	111	234	352	472	591	693	788
50	**203**	**201**	**197**	**191**	**182**	**173**	**158**
	106	224	345	462	582	685	772
60	**244**	**242**	**237**	**230**	**220**	**208**	**194**
连续最大	101	214	340	454	570	670	760
75	**303**	**299**	**294**	**285**	**272**	**260**	**244**
间续最大	93	209	335	447	559	657	749
90	**363**	**359**	**354**	**348**	**340**	**328**	**303**

BMSY315 [311cm³/rev.]

流量 (L/min)	压力 (MPa) 3.5	7	10.5	14	17.5	20	22.5
	148	304	456	613	762	879	978
15	**48**	**47**	**45**	**43**	**41**	**39**	**27**
	155	314	465	635	778	884	988
30	**95**	**93**	**91**	**89**	**86**	**82**	**67**
	160	321	479	650	796	906	997
40	**127**	**125**	**121**	**117**	**115**	**109**	**91**
	155	314	465	638	780	886	988
50	**159**	**157**	**153**	**149**	**145**	**142**	**128**
	151	306	453	620	765	886	976
60	**187**	**185**	**181**	**176**	**169**	**157**	**143**
连续最大	146	300	445	613	755	875	966
75	**238**	**236**	**232**	**227**	**224**	**220**	**196**
间续最大	135	284	436	601	740	863	952
90	**286**	**283**	**278**	**272**	**265**	**257**	**232**

BMSY400 [394cm³/rev.]

流量 (L/min)	压力 (MPa) 3.5	7	10.5	14	16	17.5
	186	379	578	779	896	986
15	**37**	**36**	**35**	**33**	**31**	**29**
	190	388	590	791	905	991
30	**75**	**73**	**71**	**68**	**65**	**61**
	195	394	596	797	912	998
40	**99**	**97**	**95**	**93**	**90**	**85**
	191	388	587	785	904	983
50	**125**	**123**	**118**	**114**	**109**	**102**
	186	388	587	785	904	983
60	**149**	**146**	**142**	**137**	**131**	**122**
连续最大	181	372	576	770	891	973
75	**187**	**183**	**177**	**171**	**164**	**153**
间续最大	176	367	571	766	883	965
90	**226**	**221**	**214**	**208**	**199**	**183**

扭矩 (N•m) 766
转速 (r/min) **208**

BMSY475 [475cm³/rev.]

流量 (L/min)	压力 (MPa) 3.5	7	10.5	14	15
	218	439	661	892	995
15	**30**	**29**	**28**	**27**	**25**
	223	450	676	910	1002
30	**61**	**60**	**58**	**56**	**53**
	228	461	689	927	1017
40	**82**	**80**	**77**	**74**	**68**
	224	456	682	920	1008
50	**103**	**101**	**97**	**92**	**86**
	220	451	677	913	998
60	**123**	**121**	**118**	**112**	**105**
连续最大	212	443	664	901	980
75	**155**	**153**	**147**	**140**	**132**
间续最大	196	421	643	877	959
90	**186**	**184**	**178**	**170**	**157**

连续
断续

BMSY　摆线液压马达

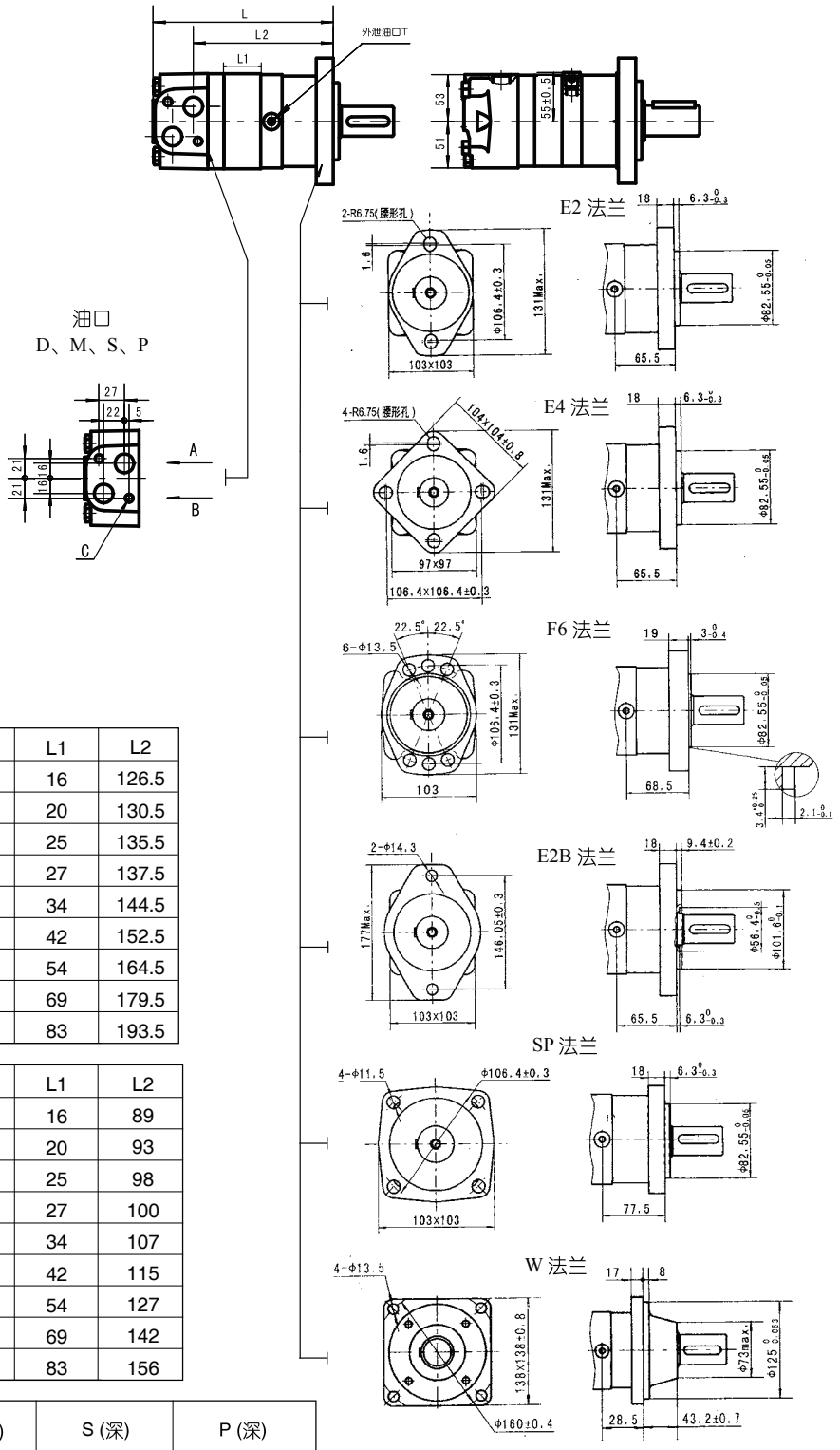

型号	L	L1	L2
BMSY-80	170	16	126.5
BMSY-100	174	20	130.5
BMSY-125	179	25	135.5
BMSY-160	181	27	137.5
BMSY-200	188	34	144.5
BMSY-250	196	42	152.5
BMSY-315	208	54	164.5
BMSY-400	223	69	179.5
BMSY-475	237	83	193.5

型号	L	L1	L2
BMSY-80-W	132.5	16	89
BMSY-100-W	136.5	20	93
BMSY-125-W	141.5	25	98
BMSY-160-W	143.5	27	100
BMSY-200-W	150.5	34	107
BMSY-250-W	158.5	42	115
BMSY-315-W	170.5	54	127
BMSY-400-W	185.5	69	142
BMSY-475-W	199.5	83	156

代号 / 连接形式	D (深)	M (深)	S (深)	P (深)
P(A,B)	G1/2(18)	M22x1.5(18)	7/8-14 O-ring (18)	1/2-14NPTF (15)
T	G1/4(12)	M14x1.5(12)	7/16-20UNF(12)	7/16-20UNF(12)
C	2-M10(13)	2-M10 (13)	2-3/8-16UNC (13)	2-3/8-16UNC (13)

BMSY　摆线液压马达

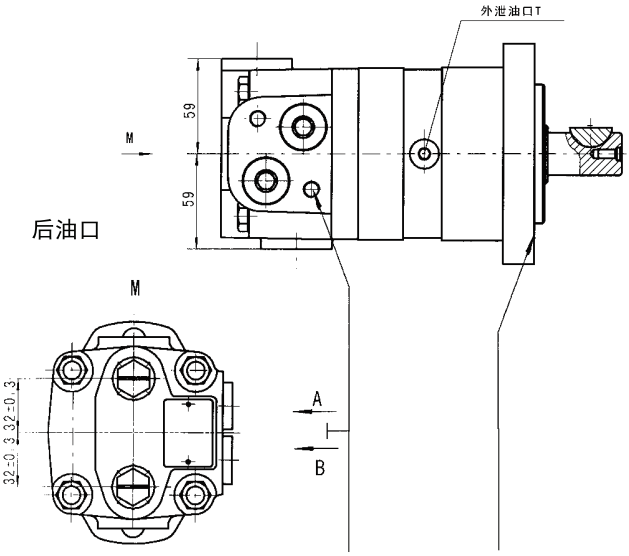

后油口

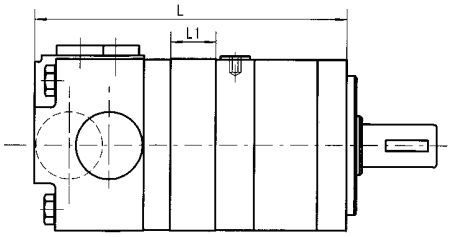

后油口 P(A\ B)

Model	L	L1
BMSY-80	176	16
BMSY-100	180	20
BMSY-125	185	25
BMSY-160	187	27
BMSY-200	194	34
BMSY-250	202	42
BMSY-315	214	54
BMSY-400	229	69
BMSY-475	243	83

型号	L	L1
BMSY-80-WE	148	16
BMSY-100-WE	152	20
BMSY-125-WE	157	25
BMSY-160-WE	159	27
BMSY-200-WE	166	34
BMSY-250-WE	174	42
BMSY-315-WE	186	54
BMSY-400-WE	201	69
BMSY-475-WE	215	83

代号 / 连接形式	EE-D (深)	EE-M2 (深)	EE-S2 (深)
P(A,B)	G1/2 (18)	M22 x 1.5 (18)	7/8-14 O-ring (18)
T	G1/4 (12)	M14 x 1.5 (12)	7/16-20UNF(12)

油口
ED 1-1/16-12UN 0-ring
180° 对称油口

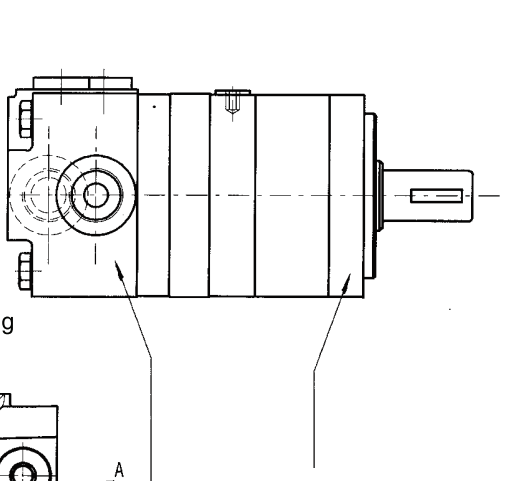

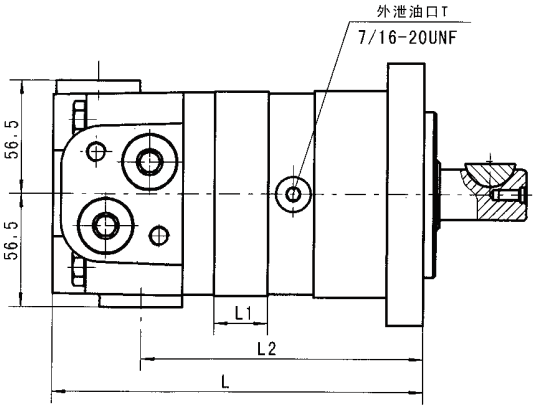

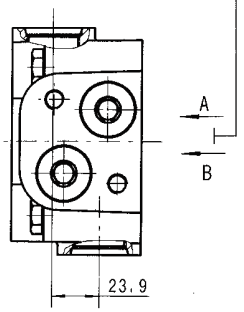

代号 / 连接形式	ED (深)
P(A,B)	1-1/16-12UN O-Ring(18)
T	7/16-20UNF(12)

型号	L	L1	L2
BMSY-80	176	16	130
BMSY-100	180	20	134
BMSY-125	185	25	139
BMSY-160	187	27	141
BMSY-200	194	34	148
BMSY-250	202	42	156
BMSY-315	214	54	168
BMSY-400	229	69	183
BMSY-475	243	83	197

型号	L	L1	L2
BMSY-80-WE	148	16	102
BMSY-100-WE	152	20	106
BMSY-125-WE	157	25	111
BMSY-160-WE	159	27	113
BMSY-200-WE	166	34	119
BMSY-250-WE	178	42	127
BMSY-315-WE	190	54	139
BMSY-400-WE	205	69	154
BMSY-475-WE	219	83	168

BMSY　安装连接尺寸

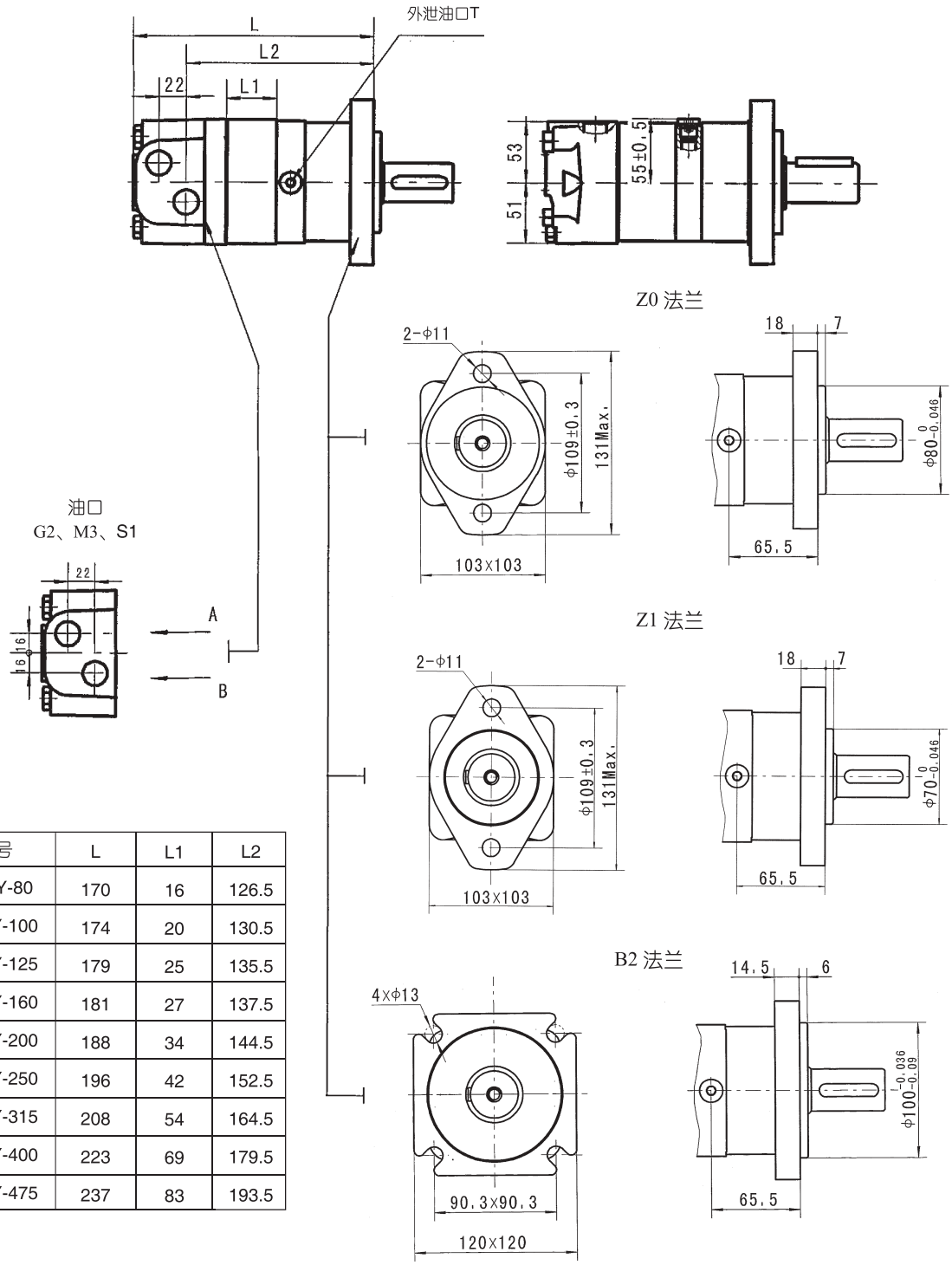

型号	L	L1	L2
BMSY-80	170	16	126.5
BMSY-100	174	20	130.5
BMSY-125	179	25	135.5
BMSY-160	181	27	137.5
BMSY-200	188	34	144.5
BMSY-250	196	42	152.5
BMSY-315	208	54	164.5
BMSY-400	223	69	179.5
BMSY-475	237	83	193.5

代号 / 连接形式	G2 (深)	M3 (深)	S1 (深)
P(A,B)	G1/2 (18)	M22 x 1.5 (18)	7/8-14 O-ring (18)
T	M10 x 1 (9)	M10 x 1 (9)	M10 x 1 (9)

BMSY 轴伸连接尺寸

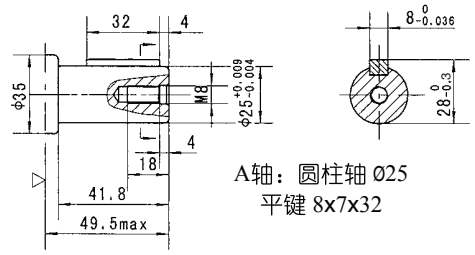

A轴：圆柱轴 Ø25
平键 8x7x32

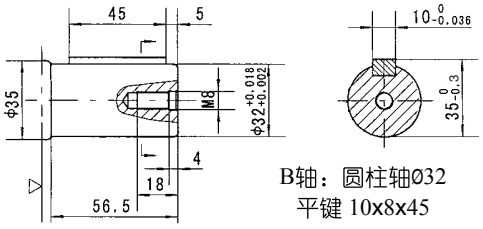

B轴：圆柱轴Ø32
平键 10x8x45

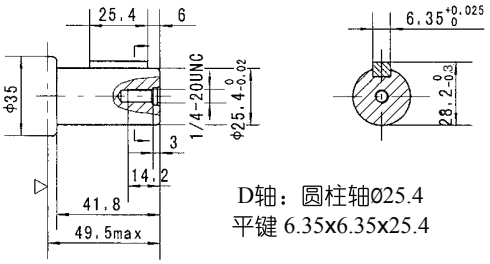

D轴：圆柱轴Ø25.4
平键 6.35x6.35x25.4

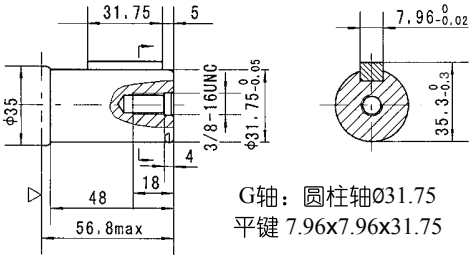

G轴：圆柱轴Ø31.75
平键 7.96x7.96x31.75

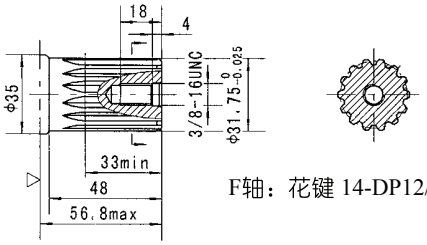

F轴：花键 14-DP12/24

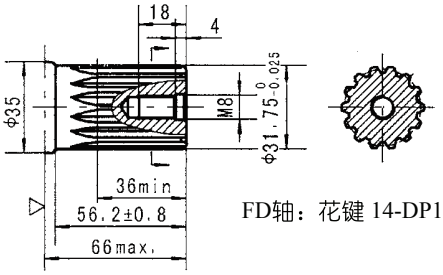

FD轴：花键 14-DP12/24

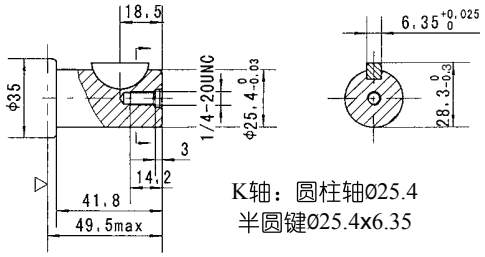

K轴：圆柱轴Ø25.4
半圆键Ø25.4x6.35

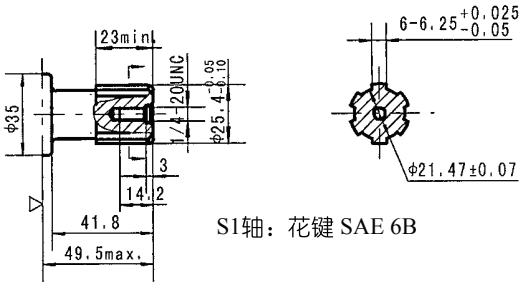

S1轴：花键 SAE 6B

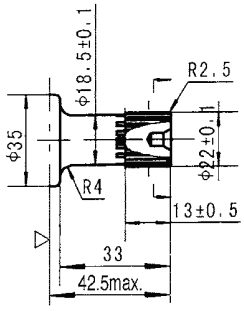

I轴：花键 13-DP16/32

▷ 马达安装面（对应于E2法兰，其他方式类推）

BMSY 轴伸连接尺寸

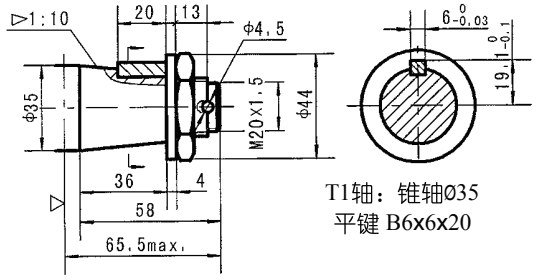

T1轴：锥轴Ø35
平键 B6x6x20

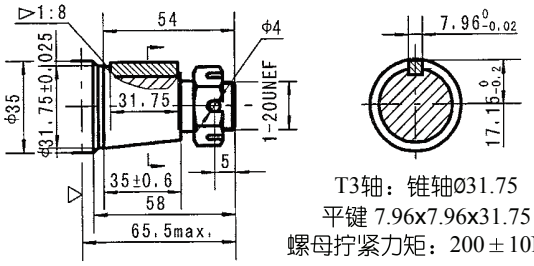

T3轴：锥轴Ø31.75
平键 7.96x7.96x31.75
螺母拧紧力矩：200±10Nm

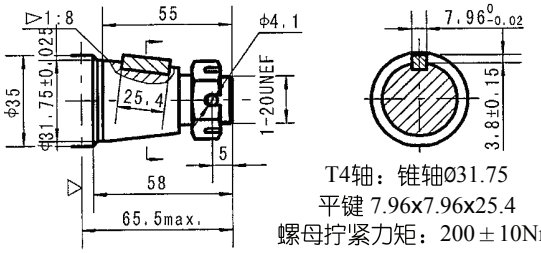

T4轴：锥轴Ø31.75
平键 7.96x7.96x25.4
螺母拧紧力矩：200±10Nm

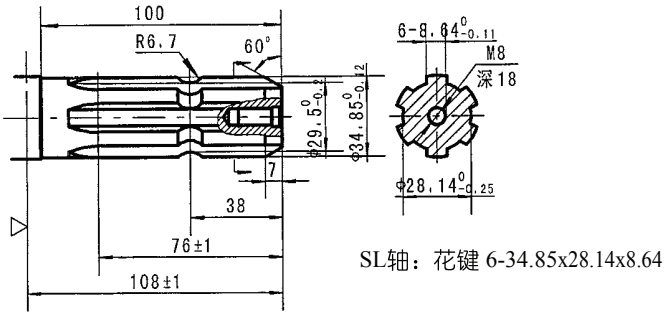

SL轴：花键 6-34.85x28.14x8.64

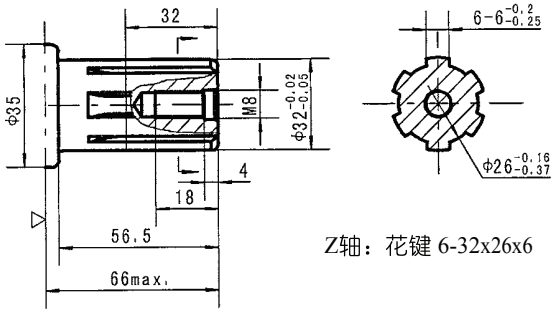

Z轴：花键 6-32x26x6

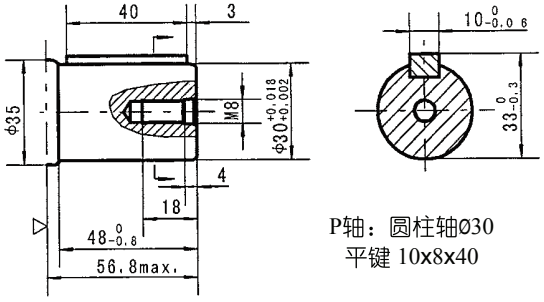

P轴：圆柱轴Ø30
平键 10x8x40

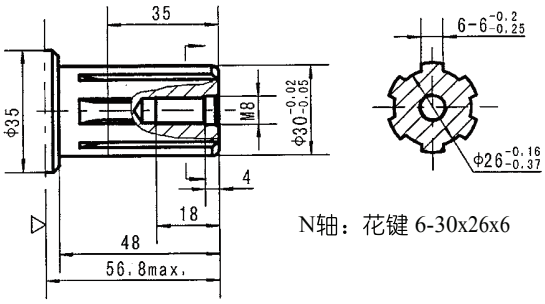

N轴：花键 6-30x26x6

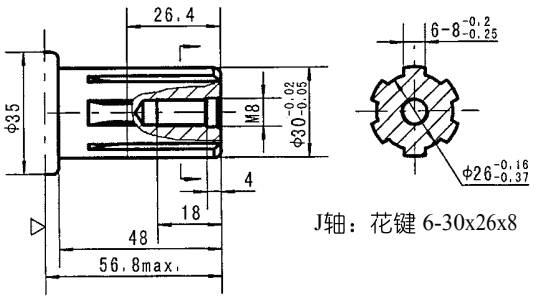

J轴：花键 6-30x26x8

▷ 马达安装面（对应于E2法兰，其他方式类推） 注：其中SP法兰可配轴型T1、D、B、F、G

订货信息

	1		2		3		4		5		6		7		8
BMSY		–		–		–		–		–		–		–	

Pos.1	2	3		4		5		6		7		8	
结构代码	排 量	法兰、止口		轴 伸		油口、外泄口		旋向工况		油漆选项		特殊功能	
无	80 100 125 160 200 250 315 400 475	E2 E4 F6 W E2B SP E6	2-Φ13.5菱法兰Φ106.4,止口Φ82.5×6.3 4-Φ13.5正菱法兰Φ106.4,止口Φ82.5×6.3 6-Φ13.5菱法兰Φ106.4，止口Φ82.5×2.6 4-Φ13.5车轮法兰Φ160,止口Φ125×8 2-Φ14.3菱法兰Φ146.05,止口Φ101.6×9.4 4-Φ11.5正方法兰Φ106.4,止口Φ82.5×6.3 4-Φ13.5菱法兰Φ106.4，止口Φ82.5×6.3	A B D G F FD SL T1 T3 S1 I	Φ25轴,平键8×7×32 Φ32轴,平键10×8×45 Φ25.4轴,平键6.35×6.35×25.4 Φ31.75轴,平键7.96×7.96×31.75 Φ31.75轴,花键14-DP12/24 Φ31.75长轴,花键14-DP12/24 Φ34.85轴，花键6-34.85×28.14×8.64 Φ35锥轴，平键B6×6×20 Φ31.75锥轴，平键7.96×7.96×31.75 Φ25.4轴,花键SAE 6B Φ22小轴，花键13-DP16/32	D M S P EE-D EE-M2 EE-S2 ED	G1/2板式2×M10，G1/4 M22×1.5板式2×M10，M14×1.5 7/8-14 UNF O-ring板式2×3/8-16，7/16-20UNF 1/2-14NPTF板式2×3/8-16，7/16-20 UNF G1/2,G1/4 M22×1.5,M14×1.5 7/8-14UNF O-ring,7/16-20 UNF 1-1/16-12UN O-ring,7/16-20 UNF	无 R	标准 反向	00 无 B S	不油漆 蓝漆 黑漆 银灰漆	无 LL F LS	常规 低泄漏 自由转动 低转速
						G M2 S2	G1/2，G1/4 M22×1.5，M14×1.5 7/8-14 UNF O-ring，7/16-20UNF						
		Z0 Z1 B2	2-Φ11菱法兰Φ109,止口Φ80×7 2-Φ11菱法兰Φ109,止口Φ70×7 4-Φ13方法兰Φ127.7,止口Φ100×6	A B Z P N J	Φ25轴,平键8×7×32 Φ32轴,平键10×8×45 Φ32轴,花键6-32×26×6 Φ30轴,平键10×8×40 Φ30轴,花键6-30×26×6 Φ30轴,花键6-30×26×8	G1 M3 S1	G1/2，M10×1 M22×1.5，M10×1 7/8-14 UNF O-ring，M10×1						

注：用户在使用订货信息时，将马达结构、排量、安装法兰、轴伸、进出油口等信息，选择右面作色部位的代号按上面格式写给我们即可，轴型T1、D、B、FD、G 应用SP 法兰其代号对应改为 T2、D1、B1、F1、G1，具体尺寸见另外提供的安装图。若所选规格不在上述表中或特殊要求，请与我们联系。

BMT 系列摆线液压马达



BMT系列摆线液压马达是一种先进的端面配流结构液压马达，该系列马达使用镶柱式转定子付，具有工作压力高，工作效率高，整机高效保持性好，工作寿命长的特点。可在标准结构的基础上根据用户需求进行多功能的变型设计。其特点：

* 采用先进的转定子参数设计，启动压力低，效率高并保持性好。
* 工作压力高，输出扭矩大。采用圆锥滚子轴承结构，承受轴、径向负荷能力强，使马达可直接驱动工作机构，使用范围扩大。
* 先进端面配流结构，使马达配流精度高，磨损后自动补偿功能强，确保高的容积效率、马达长寿命，确保马达转速平稳、负载速度特性平稳。

主要技术参数

类 型		BMT 160	BMT 200	BMT 230	BMT 250	BMT 315	BMT 400	BMT 500	BMT 630	BMT 800
排量 (cm^3/rev.)		161.1	201.4	232.5	251.8	326.3	410.9	523.6	629.1	801.8
最高转速 (rpm)	额定	470	475	412	381	294	228	183	150	121
	连续	625	625	536	500	380	305	240	196	154
	断续	780	750	643	600	460	365	285	233	185
最大扭矩 (N•m)	额定	379	471	530	582	758	896	1063	1156	1207
	连续	470	590	670	730	950	1080	1220	1318	1464
	断续	560	710	821	880	1140	1260	1370	1498	1520
	峰值	669	838	958	1036	1346.3	1450.3	1643.8	1618.8	1665
最大输出功率 (kW)	额定	18.7	23.4	23.2	23.2	23.3	21.4	20.4	18.2	15.3
	连续	27.7	34.9	34.7	34.5	34.9	31.2	28.8	25.3	22.2
	断续	32	40	40	40	40	35	35	27.5	26.8
最高工作压差 (MPa)	额定	16	16	16	16	16	15	14	12	10.5
	连续	20	20	20	20	20	18	16	14	12.5
	断续	24	24	24	24	24	21	18	16	13
	峰值	28	28	28	28	28	24	21	19	16
最大流量 (L/min)	额定	80	100	100	100	100	100	100	100	100
	连续	100	125	125	125	125	125	125	125	125
	断续	125	150	150	150	150	150	150	150	150
最高允许进油压力 (MPa)	额定	21	21	21	21	21	21	21	21	21
	连续	21	21	21	21	21	21	21	21	21
	断续	25	25	25	25	25	25	25	25	25
	峰值	30	30	30	30	30	30	30	30	30
重量 (kg)		19.5	20	20.4	20.5	21	22	23	24	25

* 额定转速、扭矩是指在额定流量、压力下的输出值。
* 连续值是指该排量马达可以连续工作的最大值。
* 断续值是指该排量马达在1分钟内工作6秒的最大值。
* 峰值是指该排量马达在1分钟内工作0.6秒的最大值。

性能参数：

BMT 160 [161.1cm³/rev.]

流量 (L/min)	压力 (MPa) 4	8	10	12	16	20	24
	88	176	228	275	361	447	535
10	**60**	**59**	**58**	**56**	**54**	**50**	**44**
	89	181	234	277	372	459	557
20	**121**	**120**	**117**	**114**	**109**	**103**	**95**
	91	180	235	277	381	471	573
40	**249**	**246**	**243**	**236**	**230**	**223**	**212**
	82	178	235	277	381	470	572
60	**371**	**367**	**362**	**356**	**349**	**340**	**330**
	78	173	229	276	379	466	567
80	**492**	**489**	**485**	**478**	**470**	**462**	**447**
连续最大	70	160	218	269	370	455	558
100	**614**	**611**	**606**	**598**	**590**	**582**	**570**
断续最大	58	148	211	261	359	448	552
125	**770**	**764**	**758**	**750**	**741**	**731**	**715**

BMT 200 [201.4cm³/rev.]

流量 (L/min)	压力 (MPa) 4	8	10	12	16	20	24
	124	233	289	340	454	560	669
10	**47**	**46**	**45**	**42**	**39**	**37**	**33**
	125	239	298	347	468	576	696
20	**95**	**94**	**92**	**90**	**87**	**84**	**75**
	120	241	296	352	475	589	716
40	**195**	**193**	**191**	**187**	**183**	**178**	**167**
	116	237	295	352	478	589	718
60	**297**	**295**	**292**	**287**	**282**	**276**	**263**
	108	231	289	350	474	586	716
80	**395**	**393**	**389**	**384**	**377**	**370**	**359**
	99	227	286	344	471	580	712
100	**493**	**490**	**486**	**482**	**475**	**467**	**460**
连续最大	84	208	276	333	459	566	697
125	**615**	**611**	**607**	**602**	**595**	**588**	**572**
断续最大	70	194	260	324	447	554	682
150	**743**	**740**	**735**	**727**	**717**	**706**	**682**

BMT 250 [251.8cm³/rev.]

流量 (L/min)	压力 (MPa) 4	8	10	12	16	20	24
	138	286	355	419	559	689	824
10	**38**	**38**	**37**	**36**	**34**	**32**	**31**
	143	296	364	432	580	708	853
20	**76**	**75**	**74**	**72**	**70**	**67**	**62**
	139	301	372	440	593	723	884
40	**156**	**154**	**152**	**149**	**146**	**142**	**134**
	132	294	372	441	592	727	888
60	**237**	**236**	**233**	**229**	**224**	**219**	**207**
	128	283	364	433	587	721	887
80	**317**	**316**	**314**	**308**	**303**	**299**	**284**
	126	282	355	427	582	716	879
100	**396**	**394**	**391**	**387**	**381**	**373**	**359**
连续最大	116	260	340	414	568	703	864
125	**495**	**492**	**488**	**483**	**476**	**469**	**454**
断续最大	88	242	320	397	552	686	847
150	**592**	**589**	**585**	**580**	**572**	**565**	**545**

扭矩 (N•m) 552
转速 (rpm) **572**

BMT 315 [326.3cm³/rev.]

流量 (L/min)	压力 (MPa) 4	8	10	12	16	20	24
	184	363	453	545	734	891	1062
10	**30**	**29**	**28**	**27**	**26**	**25**	**23**
	189	380	472	562	757	917	1109
20	**60**	**59**	**58**	**56**	**54**	**52**	**50**
	191	381	484	570	774	954	1149
40	**121**	**120**	**118**	**115**	**112**	**109**	**104**
	189	376	493	573	772	962	1154
60	**183**	**181**	**179**	**175**	**172**	**168**	**158**
	179	369	479	565	768	954	1153
80	**244**	**242**	**239**	**236**	**231**	**227**	**217**
	169	357	467	562	758	942	1143
100	**305**	**304**	**301**	**298**	**294**	**289**	**276**
连续最大	147	336	447	544	745	920	1127
125	**380**	**378**	**375**	**371**	**367**	**362**	**349**
断续最大	119	318	432	526	713	894	1097
150	**458**	**456**	**453**	**449**	**444**	**431**	**425**



性能参数：

BMT 400 [410.9cm³/rev.]

流量 (L/min)	压力 (MPa) 3	6	9	12	15 连续最大	18	21 断续最大
10	176 **24**	367 **23**	560 **22**	715 **21**	885 **20**	1050 **19**	1209 **18**
20	179 **49**	370 **48**	565 **47**	726 **44**	899 **42**	1071 **40**	1236 **38**
40	176 **96**	370 **95**	567 **93**	733 **90**	919 **87**	1091 **83**	1263 **79**
60	174 **145**	361 **143**	563 **139**	729 **135**	920 **131**	1095 **127**	1269 **121**
80	166 **193**	353 **191**	553 **188**	719 **184**	912 **180**	1084 **176**	1263 **170**
100	150 **242**	339 **240**	538 **238**	708 **234**	896 **228**	1067 **224**	1252 **218**
连续最大 125	135 **302**	309 **300**	524 **298**	688 **294**	873 **289**	1045 **285**	1221 **278**
断续最大 150	126 **364**	292 **362**	508 **358**	666 **354**	852 **350**	1020 **346**	1197 **339**

BMT 500 [523.6cm³/rev.]

流量 (L/min)	压力 (MPa) 3	6	9	12	14 连续最大	16	18 断续最大
10	222 **18**	451 **18**	692 **18**	892 17	1050 **16**	1193 **15**	1340 **13**
20	231 **37**	464 **36**	714 **35**	918 34	1070 **33**	1220 **32**	1377 **30**
40	230 **75**	466 **74**	727 **73**	941 72	1094 **70**	1244 **68**	1422 **64**
60	225 **113**	457 **112**	714 **111**	941 109	1088 **107**	1245 **105**	1409 **101**
80	213 **151**	431 **150**	696 **149**	927 147	1076 **145**	1244 **143**	1401 **138**
100	194 **189**	420 **188**	680 **187**	901 185	1063 **183**	1224 **181**	1383 **177**
连续最大 125	182 **237**	398 **236**	641 **235**	877 233	1024 **231**	1199 **229**	1352 **225**
断续最大 150	147 **284**	369 **283**	618 **282**	853 280	1004 **278**	1167 **276**	1325 **272**

BMT 630 [629.1cm³/rev.]

流量 (L/min)	压力 (MPa) 3	6	9	10.5	12 连续最大	14	16 断续最大
10	233 **14**	520 **14**	795 **13**	902 **13**	1074 **13**	1194 **11**	1363 **11**
20	237 **28**	554 **27**	837 **27**	953 **26**	1117 **26**	1239 **24**	1407 **22**
40	239 **62**	553 **62**	860 **61**	987 **60**	1171 **59**	1308 **56**	1483 **54**
60	223 **94**	544 **94**	863 **92**	978 **91**	1172 **90**	1318 **86**	1498 **82**
80	220 **123**	537 **122**	854 **121**	965 **119**	1172 **118**	1314 **114**	1497 **110**
100	208 **156**	522 **155**	832 **153**	945 **152**	1156 **150**	1303 **147**	1488 **142**
连续最大 125	201 **196**	499 **196**	810 **194**	931 **192**	1137 **191**	1292 **187**	1472 **183**
断续最大 150	174 **233**	492 **232**	785 **231**	921 **230**	1121 **227**	1277 **223**	1454 **217**

扭矩 (N•m) 1121
转速 (rpm) **227**

BMT 800 [801.8cm³/rev.]

流量 (L/min)	压力 (MPa) 3	6	9	10.5	12.5 连续最大	13 断续最大
10	346 **12**	677 **12**	1003 **11**	1159 **11**	1365 **11**	1390 **10**
20	356 **24**	692 **24**	1034 **24**	1183 **23**	1404 **22**	1458 **18**
40	365 **50**	703 **50**	1066 **49**	1236 **48**	1459 **46**	1516 **40**
60	354 **74**	703 **73**	1060 **71**	1237 **71**	1464 **68**	1520 **63**
80	332 **99**	686 **98**	1050 **98**	1226 **96**	1464 **93**	1514 **86**
100	305 **125**	654 **123**	1025 **123**	1207 **121**	1445 **118**	1506 **110**
连续最大 125	280 **154**	622 **153**	989 **153**	1181 **150**	1422 **149**	1487 **140**
断续最大 150	247 **185**	590 **184**	953 **183**	1156 **181**	1406 **179**	1476 **172**

BMT　安装连接尺寸

型号	L	L1	L2
BMTW160	127	17	77
BMTW200	131	21	81
BMTW250	136	14	86
BMTW315	142	20	91
BMTW400	148	27	98
BMTW500	157	35	106
BMTW630	169	47	118
BMTW800	180	58	129

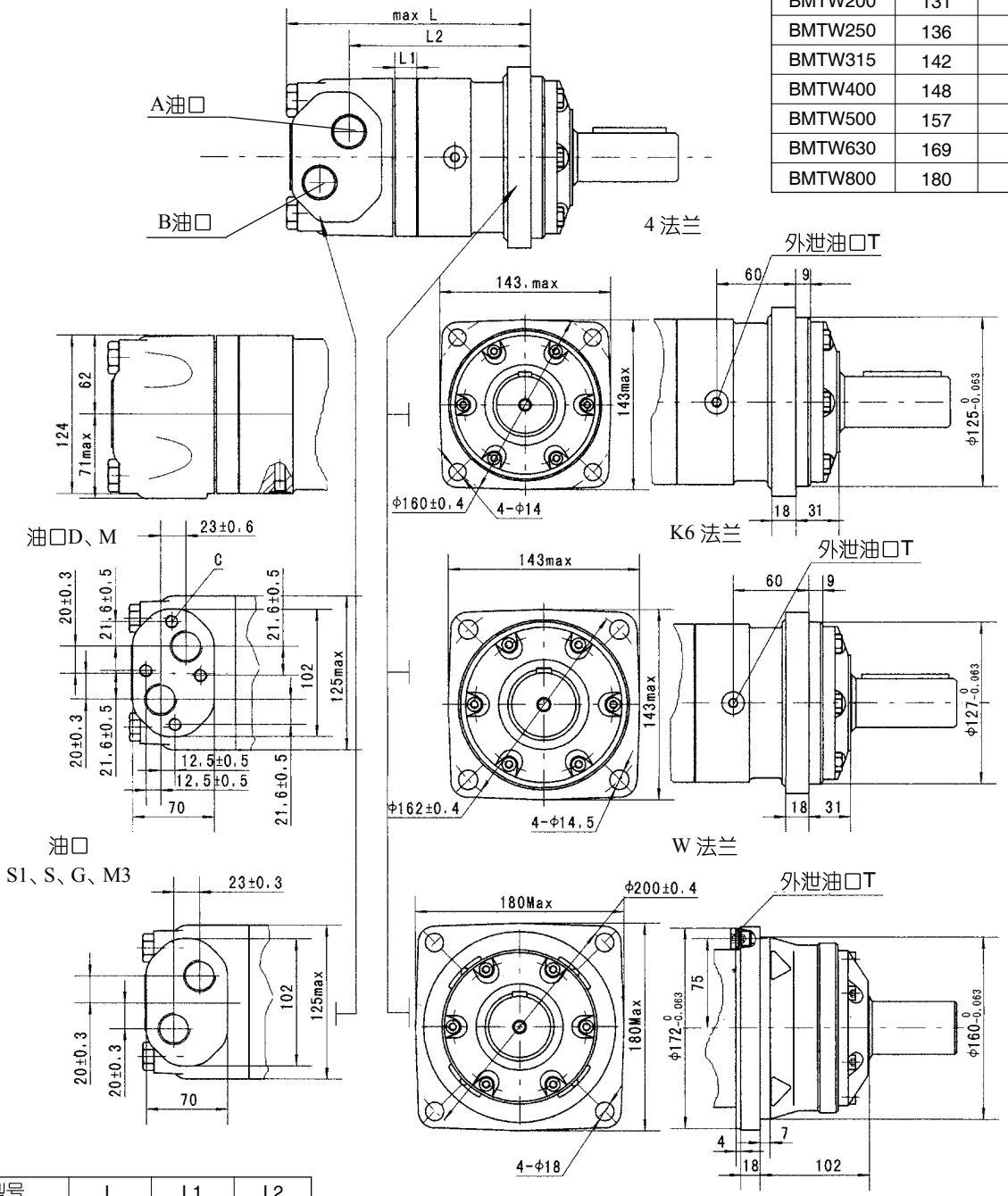

型号	L	L1	L2
BMT160	193	17	142.5
BMT200	197	21	146.5
BMT250	204	14	152.5
BMT315	210	20	158.5
BMT400	217	27	165.5
BMT500	225	35	173.5
BMT630	237	47	185.5
BMT800	248	58	196.5

内容 / 连接形式	代号					
	D (深)	M (深)	S (深)	G (深)	M3 (深)	S1 (深)
P(A,B)	G3/4 (18)	M27 x 2 (18)	1-1/16-12UN (18)	G3/4 (18)	M27 x 2 (18)	1-1/16-12UN (18)
T	G1/4 (12)	M14 x 1.5 (12)	9/16-18UNF (12)	G1/4 (12)	M14 x 1.5 (12)	7/16-20UNF (12)
C	4-M10(10)	4-M10(10)	--	--	--	--

注：1.转定子厚度为：L1+3（排量160-200），2.转定子厚度为：L1+7（排量250-800）。

BMTE　安装连接尺寸

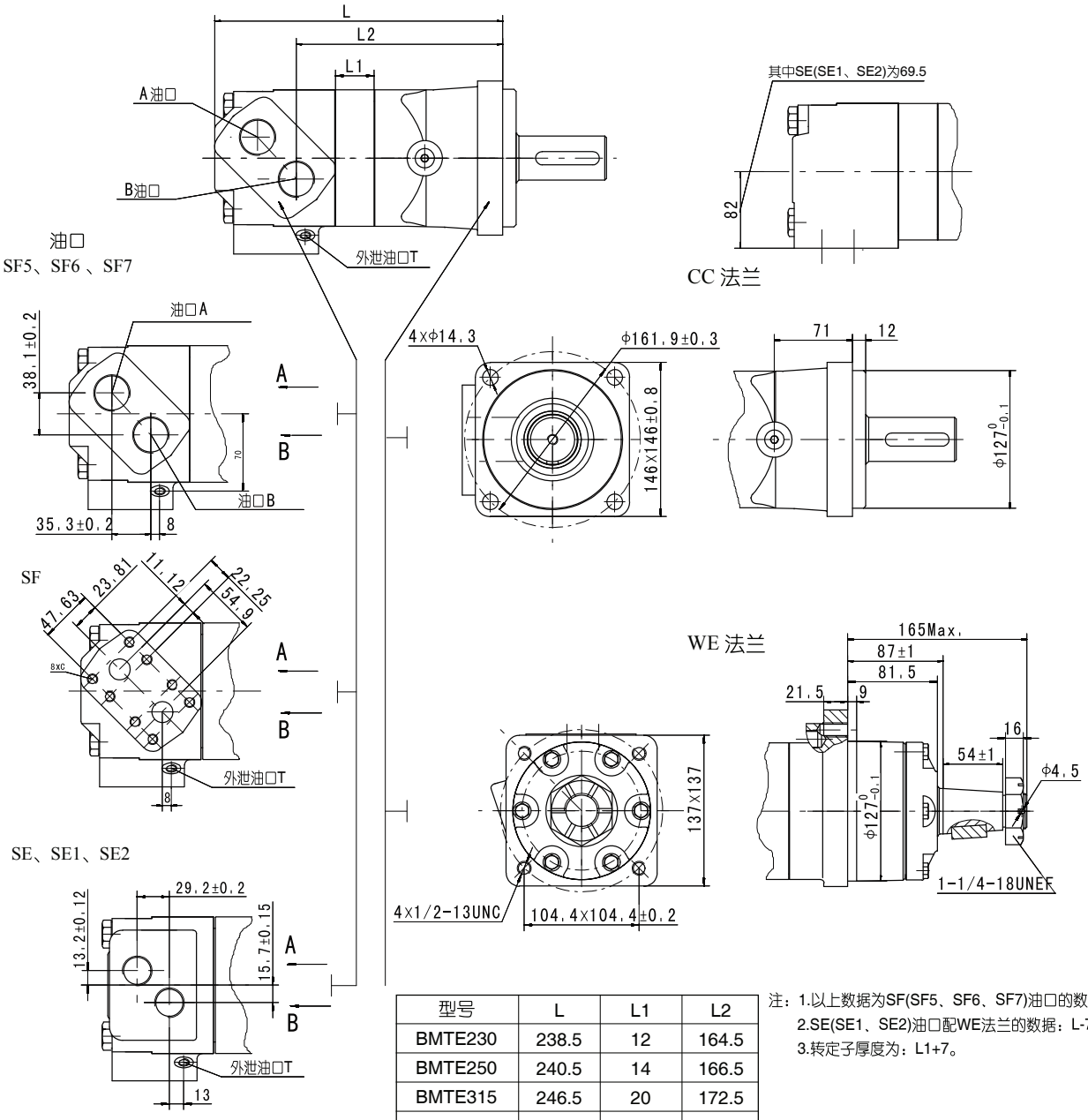

型号	L	L1	L2
BMTE230	238.5	12	164.5
BMTE250	240.5	14	166.5
BMTE315	246.5	20	172.5
BMTE400	253.5	27	179.5
BMTE500	261.5	35	187.5
BMTE630	273.5	47	199.5
BMTE800	284.5	58	210.5

注：1.以上数据为SF(SF5、SF6、SF7)油口的数据；
2.SE(SE1、SE2)油口配WE法兰的数据：L-70,L2-59;
3.转定子厚度为：L1+7。

内容 / 连接形式	代号						
	SF5 (深)	SF6 (深)	SF7 (深)	SF (深)	SE (深)	SE1 (深)	SE2(深)
P(A,B)	1-5/16-12UN (18)	M33 x 2 (18)	G1 (18)	3/4" (18)	1-1/16-12UN (18)	1-1/16-12UN (18)	G3/4 (18)
T	7/16-20 UNF (12)	M14 x 1.5 (12)	G1/4 (12)	7/16-20UNF (12)	9/16-18UNF (12)	7/16-20UNF (12)	G1/4 (12)
C	--	--	--	8 x 3/8-16UNC	--		

BMTZ　安装连接尺寸

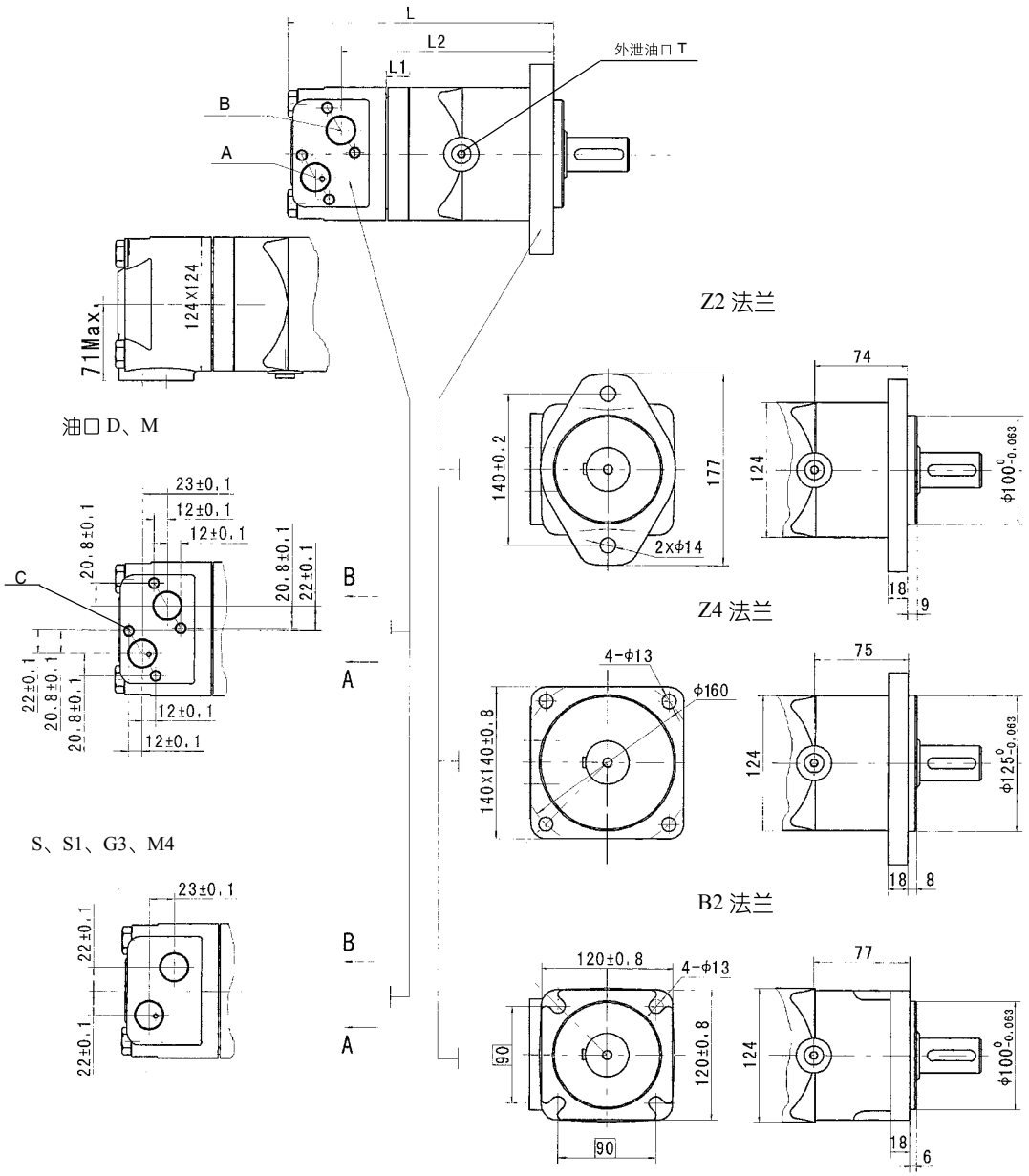

型号	L	L1	L2
BMTZ160	203	17	152
BMTZ200	207	21	156
BMTZ230	221.5	12	174.5
BMTZ250	223.5	14	176.5
BMTZ315	229.5	20	182.5
BMTZ400	236.5	27	189.5
BMTZ500	244.5	35	197.5
BMTZ630	256.5	47	209.5
BMTZ800	267.5	58	220.5

内容 / 连接形式	代号				代号 (优先)	
	D (深)	M (深)	S (深)	S1 (深)	M4 (深)	G3 (深)
P(A,B)	G3/4 (18)	M27 x 2 (18)	1-1/16-12UN (18)	1-1/16-12UN (18)	M27 x 2 (18)	G3/4 (18)
T	G1/4 (12)	M14 x 1.5 (12)	9/16-18UNF (12)	7/16-20UNF (12)	M10 x 1 (12)	M10 x 1 (12)
C	4-M10(10)	4-M10(10)	--	--	--	--

注：1.转定子厚度为：L1+3（排量160、200）。
2.转定子厚度为：L1+7（排量230、250-800）。
3.排量160、200的Z4法兰安装尺寸L、L2相应增加12。
4.替代老型号：BM50、BMT50系列。

BMTS　安装连接尺寸

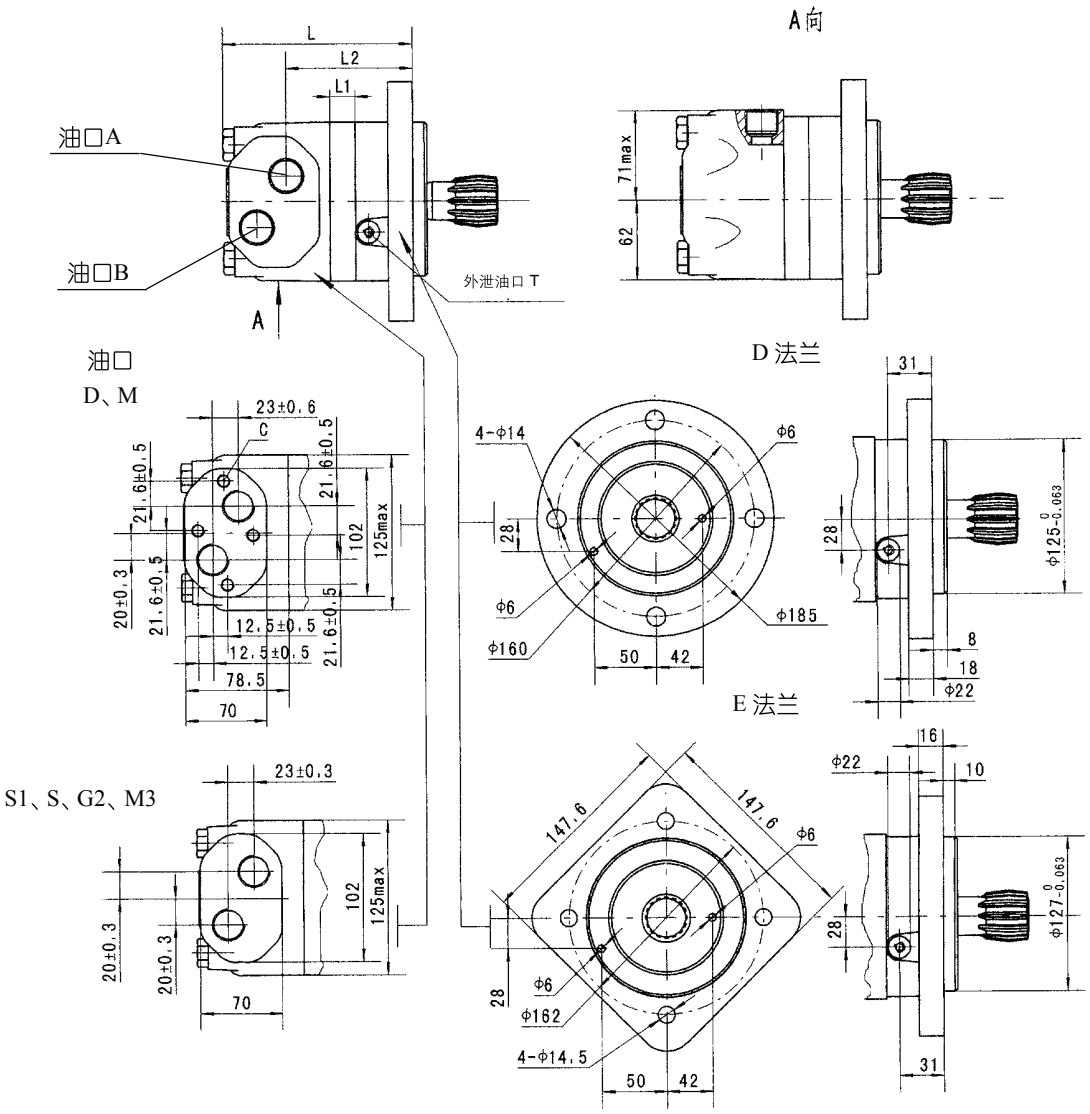

型号	L	L1	L2
BMT160	148	17	96.5
BMT200	152	21	100.5
BMT250	157	14	109
BMT315	163	20	115
BMT400	170	27	122
BMT500	178	35	130
BMT630	190	47	142
BMT800	201	58	153

内容 / 连接形式	代号					
	D (深)	M (深)	S (深)	G (深)	M3 (深)	S1 (深)
P(A,B)	G3/4 (18)	M27 x 2 (18)	1-1/16-12UN (18)	G3/4 (18)	M27 x 2 (18)	1-1/16-12UN (18)
T	G1/4 (12)	M14 x 1.5 (12)	9/16-18UNF (12)	G1/4 (12)	M14 x 1.5 (12)	7/16-20UNF (12)
C	4-M10(10)	4-M10(10)	--	--	--	--

注：1.转定子厚度为：L1+3（排量160-250）。
　　2.转定子厚度为：L1+7（排量315-800）。

BMTS　安装连接尺寸

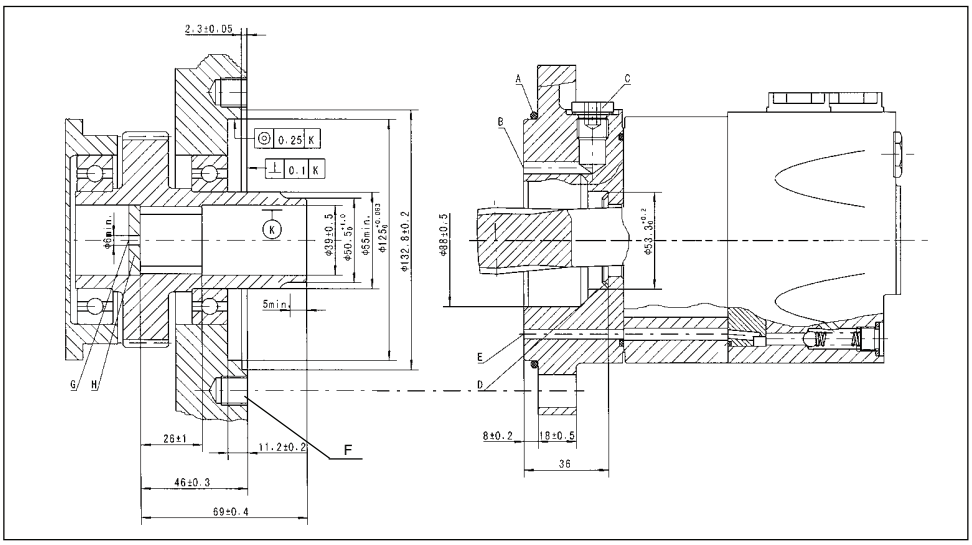

A: O形圈:125x3
B: 外泄油通道
C: 泄油口连接深12 mm
D: 锥形密封圈
E: 内泄油通道
F: 18mm深
G: 回油孔
H: 硬化挡板

用户内花键孔参数表

齿侧配合		mm
齿数	Z	16
径节	DP	12/24
压力角	α_D	30°
分度圆	D	ø33.8656
大径	D_{ei}	ø38.4 $^{+0.25}_{0}$
小径	D_{ii}	ø32.15 $^{+0.04}_{0}$
齿槽宽	E	4.516±0.037

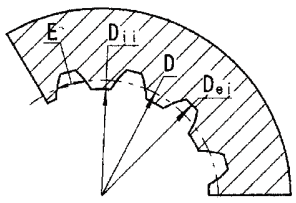

材料硬度：HRC 61±2
渗层深0.7±0.2

BMTJ　安装连接尺寸

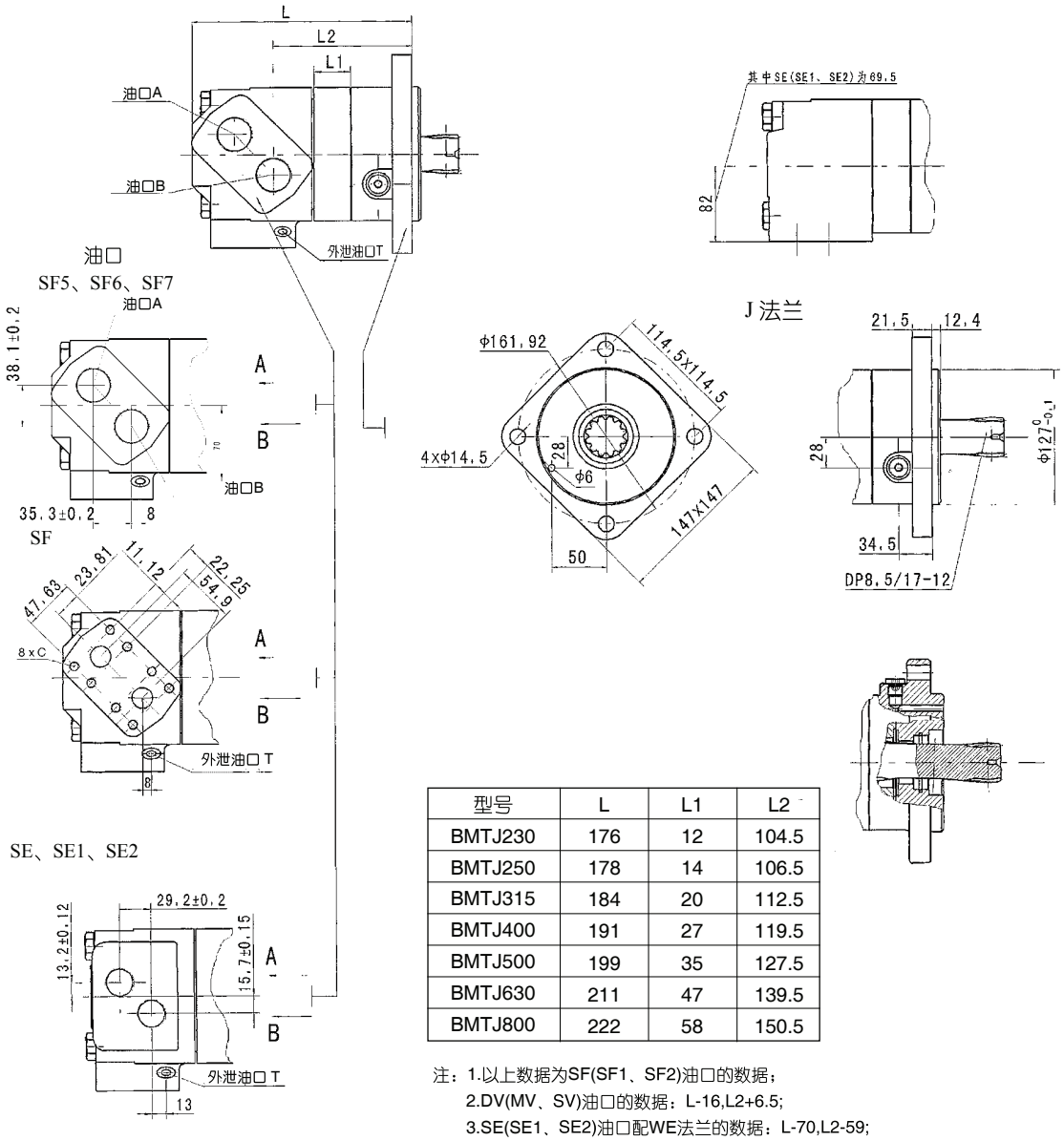

型号	L	L1	L2
BMTJ230	176	12	104.5
BMTJ250	178	14	106.5
BMTJ315	184	20	112.5
BMTJ400	191	27	119.5
BMTJ500	199	35	127.5
BMTJ630	211	47	139.5
BMTJ800	222	58	150.5

注：1.以上数据为SF(SF1、SF2)油口的数据；
2.DV(MV、SV)油口的数据：L-16,L2+6.5;
3.SE(SE1、SE2)油口配WE法兰的数据：L-70,L2-59;
4.转定子厚度为：L1+7。

内容 / 连接形式	代号						
	SF5 (深)	SF6 (深)	SF7 (深)	SF (深)	SE (深)	SE1 (深)	SE2 (深)
P(A,B)	1-5/16-12UN (18)	M33 x 2 (18)	G1 (18)	3/4" (18)	1-1/16-12UN (18)	1-1/16-12UN (18)	G3/4 (18)
T	7/16-20UNF (12)	M14 x 1.5 (12)	G1/4 (12)	7/16-20UNF (12)	9/16-18UNF (12)	7/16-20UNF (12)	G1/4 (12)
C	--	--	--	8 x 3/8-16UNC	--		

BMTJ　安装连接尺寸

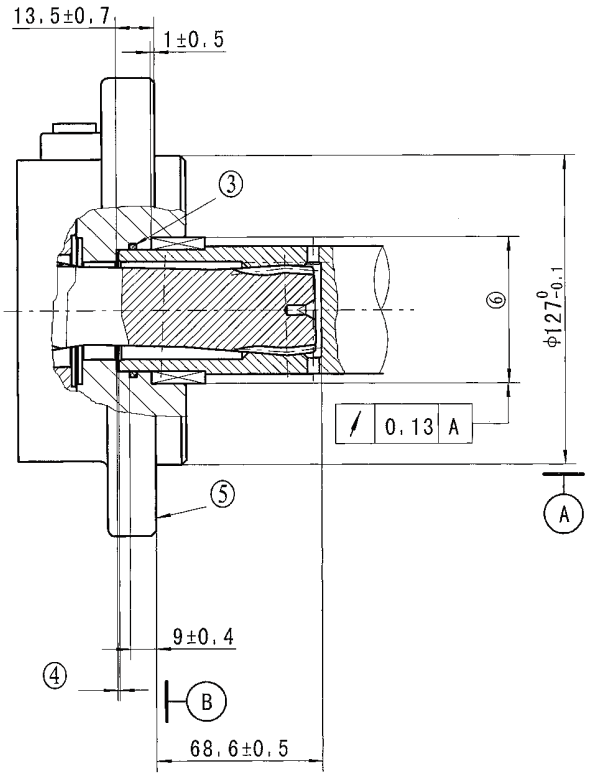

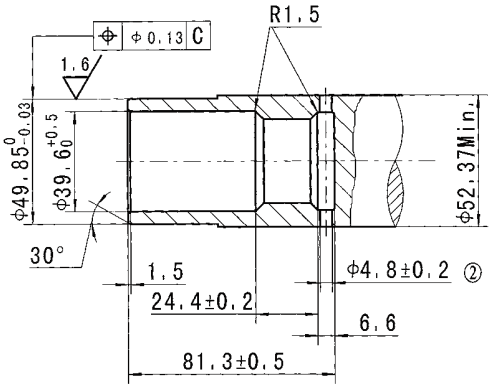

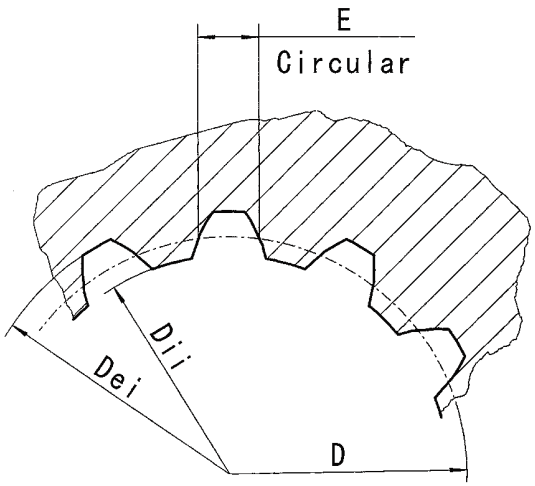

用户内花键孔参数表

齿侧配合		mm
齿数	Z	12
径节	DP	8.5/17
压力角	D	30°
分度圆	α_D	ø35.858823
大径	D_{ei}	$ø38.97^{+0.20}_{0}$
小径	D_{ii}	$ø33.3^{+0.18}_{0}$
齿槽宽	E	5.866±0.032
棒间距	M_e	26.929-27.084

1.热处理后内花键参数应符合右图所列，材料可采用低碳合金钢渗碳淬火，硬度58-62HRC。

2.⑤壳体孔的尺寸符合铜套轴承外径60.51~60.079，内径50.01~50.038。

BMT(E、Z) 轴伸连接尺寸

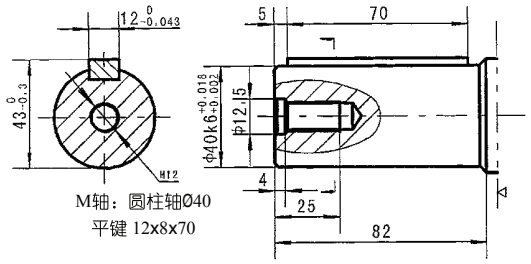

M轴：圆柱轴Ø40
平键 12x8x70

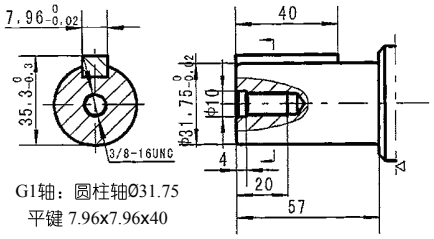

G1轴：圆柱轴Ø31.75
平键 7.96x7.96x40

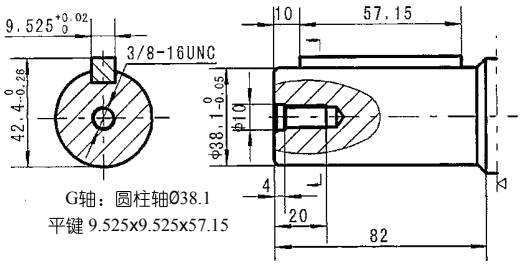

G轴：圆柱轴Ø38.1
平键 9.525x9.525x57.15

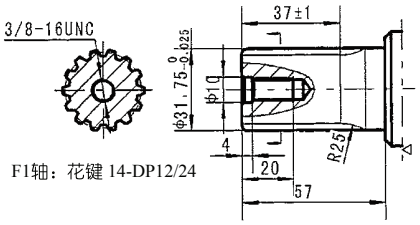

F1轴：花键 14-DP12/24

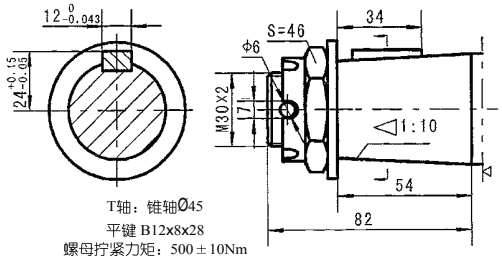

T轴：锥轴Ø45
平键 B12x8x28
螺母拧紧力矩：500±10Nm

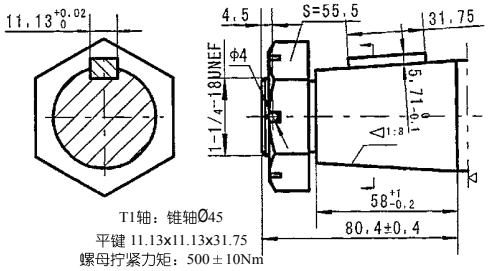

T1轴：锥轴Ø45
平键 11.13x11.13x31.75
螺母拧紧力矩：500±10Nm

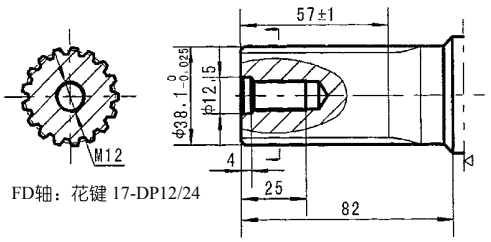

FD轴：花键 17-DP12/24

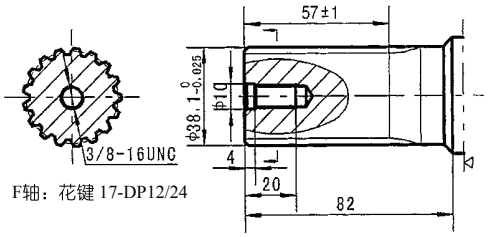

F轴：花键 17-DP12/24

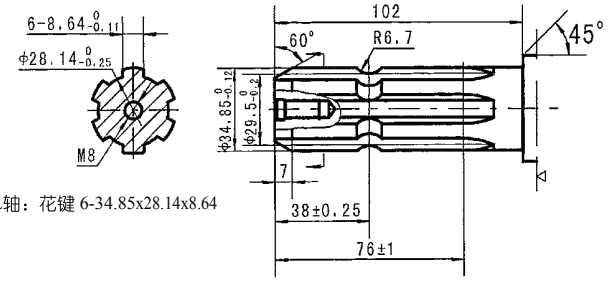

SL轴：花键 6-34.85x28.14x8.64

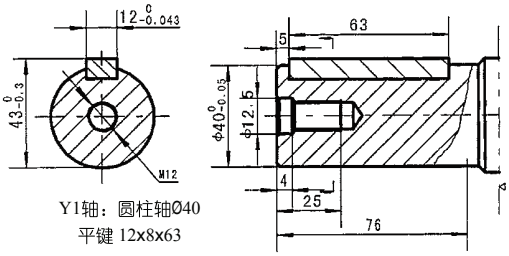

Y1轴：圆柱轴Ø40
平键 12x8x63

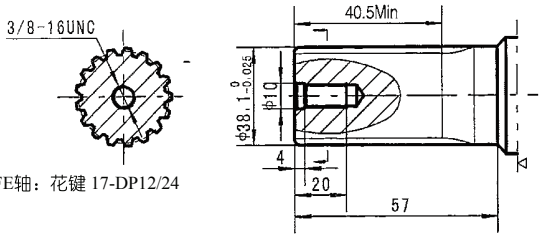

FE轴：花键 17-DP12/24

▷ 马达安装面

BMT(E、Z) 轴伸连接尺寸

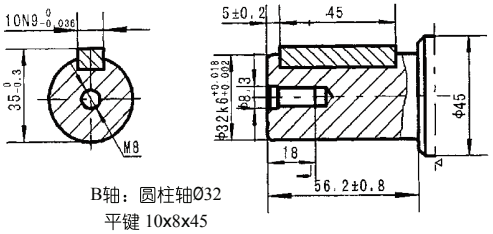

B轴：圆柱轴Ø32
平键 10x8x45

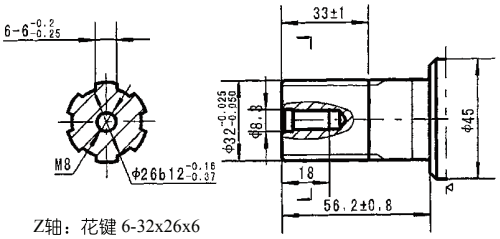

Z轴：花键 6-32x26x6

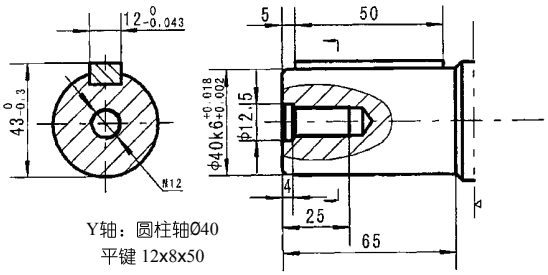

Y轴：圆柱轴Ø40
平键 12x8x50

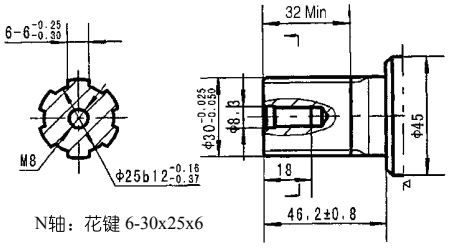

N轴：花键 6-30x25x6

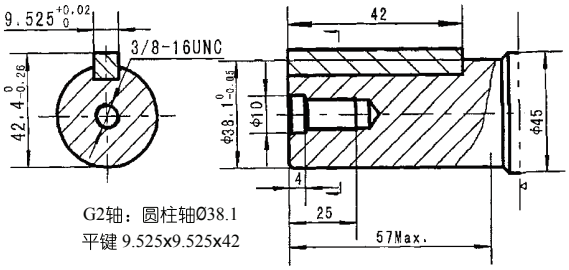

G2轴：圆柱轴Ø38.1
平键 9.525x9.525x42

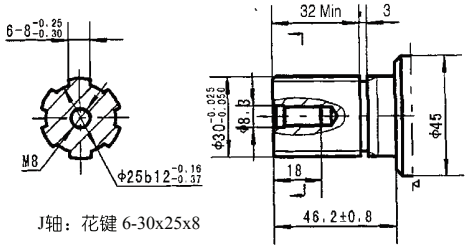

J轴：花键 6-30x25x8

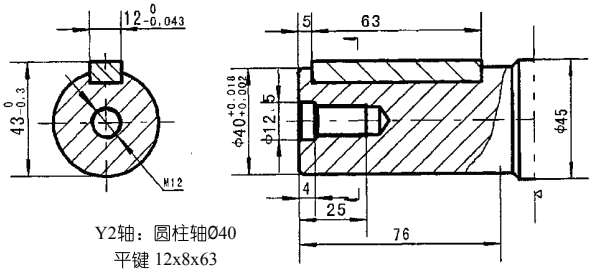

Y2轴：圆柱轴Ø40
平键 12x8x63

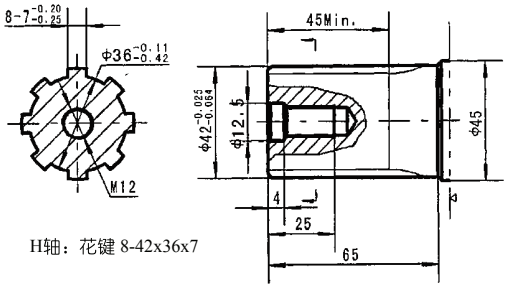

H轴：花键 8-42x36x7

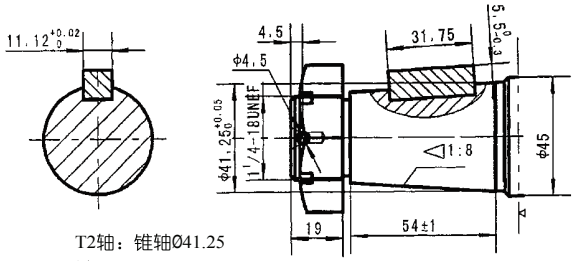

T2轴：锥轴Ø41.25
平键 11.13x11.13x31.75
螺母拧紧力矩：500±10Nm

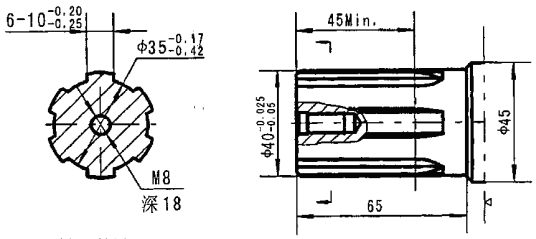

P轴：花键 6-40x35x10

▷ 马达安装面

BMT 系列摆线液压马达

输出轴密封圈允许承受的压力

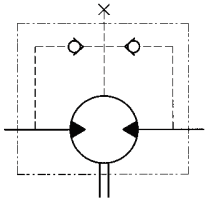

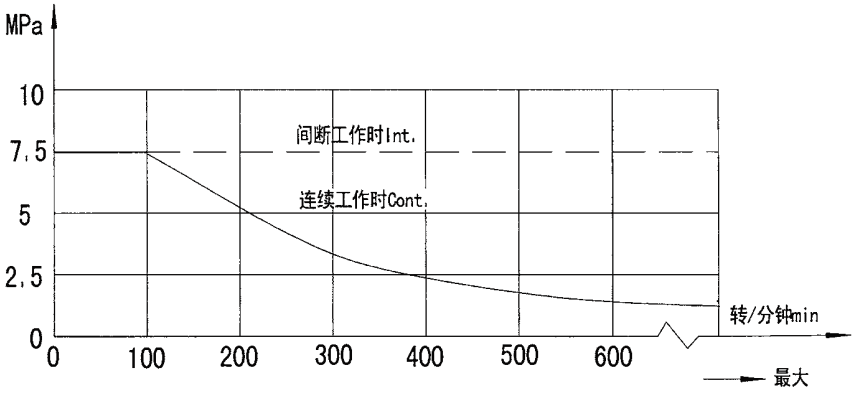

在无外泄油管的使用中，输出轴密封圈上的压力微高于回油管路中的压力。当使用外泄油管时，输出轴密封圈上的压力则与外泄油管路中的压力相同。

输出轴的标准旋转方向：标准

当面对马达轴伸方向，A油口为高压油时，输出轴顺时针方向旋转；反之，则逆时针方向旋转。

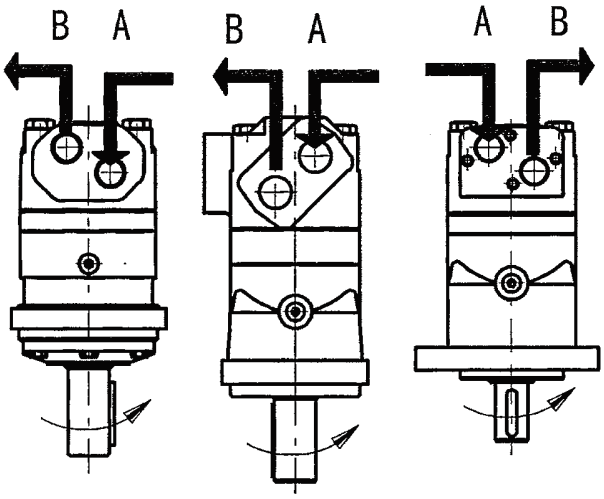

轴向力、径向力

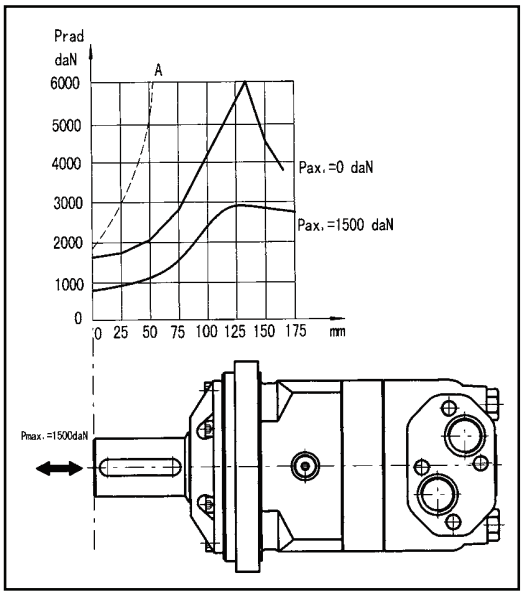

A曲线为最大径向力负荷，推荐用户在保证轴承寿命B10（在200rpm,3000h运转下），可使用粗线以下轴向、径向负荷。

订货信息

1	2	3	4	5	6	7	8
BMT	–	–	–	–	–	–	–

1	2	3	4	5	6	7	8
BMTS	–	–	–	–	–	–	–

Pos.1	2	3		4		5		6		7		8	
结构代码	排 量	法兰、止口		轴 伸		油口、外泄口		旋向工况		油漆选项		特殊功能	
BMT	160 200 250 315 400 500 630 800	4 K6 W	4-Ø14 方法兰 Ø160,止口Ø125×9 4-Ø14.5 方法兰 Ø162,止口Ø127×9 4-Ø18 车轮法兰 Ø200,止口Ø160×7	M G F FD T T1 SL G1 F1	Ø40 轴,平键 12×8×70 Ø38.1 轴,平键 9.52×9.52×57.15 Ø38.1 轴,花键 17-DP12/24 Ø38.1 轴,花键 17-DP12/24 1：10 锥轴,Ø45 轴,平键 B12×8×28 1：8 锥轴,Ø45 轴 平键 11.13×11.13×31.75 Ø34.85 轴,花键 6-34.85×28.14×8.64 Ø31.75 轴,平键 7.96×7.96×40 Ø31.75 轴,花键 14-DP12/24	D M S S1 G M3	G3/4 板式 4-M10，G1/4 M27×2 板式 4-M10，M14×1.5 1-1/16-12UN，9/16-18UNF 1-1/16-12UN，7/16-20UNF G3/4，G1/4 M27×2，M14×1.5	无 R	标准 反向	无 00 B S	蓝漆 不油漆 黑漆 银灰漆	无 LL F LS	常规 低泄漏 自由转动 低转速
BMTS		D E	4-Ø14 圆法兰 Ø160,止口 Ø125×8 4-Ø14.5 方法兰 Ø162,止口 Ø127×10	无	16-DP12/24 短轴								

1	2	3	4	5	6	7	8
BMTZ	–	–	–	–	–	–	–

Pos.1	2	3		4		5		6		7		8	
结构代码	排 量	法兰、止口		轴 伸		油口、外泄口		旋向工况		油漆选项		特殊功能	
BMTZ	160 200 250 315 400 500 630 800	Z2 Z4 B2	2-Ø14 菱法兰 Ø140,止口 Ø100×9 4-Ø13 正方法兰 Ø160,止口 Ø125×8 4-Ø13 方法兰,止口 Ø100×6	B Y Z N J H P P1	Ø32 轴，平键 10×8×45 Ø40 轴，平键 12×8×50 Ø32 轴，花键 6-32×26×6 Ø30 轴，花键 6-30×25×6 Ø30 轴，花键 6-30×25×8 Ø42 轴，花键 8-42×36×7 Ø40 轴，花键 6-40×35×10 Ø35 轴，花键 6-Ø35×29×10	D M S S1 G3 M4	G3/4 板式 4-M10，G1/4 M27×2 板式 4-M10，M14×1.5 1-1/16-12UN，9/16-18UNF 1-1/16-12UN，7/16-20UNF G3/4，M10×1 M27×2，M10×1	无 R	标准 反向	00 无 B S	不油漆 蓝漆 黑漆 银灰漆	无 LL F LS	常规 低泄漏 自由转动 低转速

注：用户在使用订货信息时，将马达结构、排量、安装法兰、轴伸、进出油口等信息，选择左面作色部位的代号按上面格式写给我们即可。若所选规格不在上述表中或特殊要求，请与我们联系。

订货信息

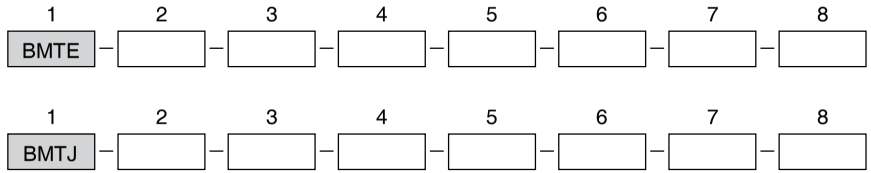

Pos.1	2	3		4		5		6		7		8	
结构代码	排 量	法兰、止口		轴 伸		油口、外泄口		旋向工况		油漆选项		特殊功能	
BMTE	230 250 315 400 500 630 800	CC	4-Ø14.3 方法兰 Ø161.9,止口 Ø127×12	G2 FE Y1 Y2 T2 H P	Ø38.1 轴，平键 9.52×9.52×42 Ø38.1 轴，花键 17-DP12/24 Ø40 轴，平键 12×8×63 Ø40 轴，平键 12×8×63 1：8 锥轴，Ø41.25 轴 平键 11.13×11.13×31.75 Ø42 轴，花键 8-42×36×7 Ø40 轴，花键 6-40×35×10	SF SF6 SF7 SE SE1 SE2 SF5	3/4”板式 8-3/8-16UNC，7/16-20UNF M33×2，M14×1.5 G1，G1/4 1-1/16-12UN，9/16-18UNF 1-1/16-12UN，7/16-20UNF G3/4, G1/4 1-5/16-12UN，7/16-20UNF	无 R	标准 反向	无 00 B S	蓝漆 不油漆 黑漆 银灰漆	无 LL F LS	常规 低泄漏 自由转动 低转速
		WE	4-1/2-13UNC 车轮法兰 Ø147.6,止口 Ø127×9	T3	1：8 锥轴，Ø41.25 轴 平键 11.13×11.13×31.75								
BMTJ		J	4-Ø14.5 方法兰 Ø161.9,止口 Ø127×12.4	无	12-DP8.5/17								

注：用户在使用订货信息时，将马达结构、排量、安装法兰、轴伸、进出油口等信息，选择左面作色部位的代号按上面格式写给我们即可。若所选规格不在上述表中或特殊要求，请与我们联系。



BMV 系列摆线液压马达

BMV系列摆线液压马达是一种先进的端面配流结构液压马达，该系列马达使用镶柱式转定子付，具有工作压力高，工作效率高，整机高效保持性好，工作寿命长的特点。可在标准结构的基础上根据用户需求进行多功能的变型设计。其特点：

* 采用先进的转定子参数设计，启动压力低，效率高并保持性好。
* 工作压力高，输出扭矩大。采用圆锥滚子轴承结构，承受轴、径向负荷能力强，使马达可直接驱动工作机构，使用范围扩大。
* 先进端面配流结构，使马达配流精度高，磨损后自动补偿功能强，确保高的容积效率、马达长寿命，确保马达转速平稳、负载速度特性平稳。

主要技术参数

类 型		BMV 315	BMV 400	BMV 500	BMV 630	BMV 800	BMV 1000
排量 (cm^3/rev.)		333	419	518	666	801	990
最高转速 (rpm)	额定	335	270	215	170	140	105
	连续	510	500	400	320	250	200
	断续	630	600	480	380	300	240
最大扭矩 (N•m)	额定	730	1020	1210	1422	1590	2015
	连续	920	1180	1460	1660	1880	2015
	断续	1110	1410	1760	1940	2110	2280
	峰值	1290	1640	2050	2210	2470	2400
最大输出功率 (kW)	连续	38	47	47	40	33	28.6
	断续	46	56	56	56	44	40
最高工作压差 (MPa)	额定	16	16	16	16	14	14
	连续	20	20	20	18	16	14
	断续	24	24	24	21	18	16
	峰值	28	28	28	24	21	18
最大流量 (L/min)	额定	110	110	110	110	110	110
	连续	160	200	200	200	200	200
	断续	200	240	240	240	240	240
最高进油压力 (MPa)	额定	21	21	21	21	21	21
	连续	21	21	21	21	21	21
	断续	25	25	25	25	25	25
	峰值	30	30	30	30	30	30
重量 (kg)		31.8	32.6	33.5	34.9	36.5	38.6

* 额定转速、扭矩是指在额定流量、压力下的输出值。
* 连续值是指该排量马达可以连续工作的最大值。
* 断续值是指该排量马达在1分钟内工作6秒的最大值。
* 峰值是指该排量马达在1分钟内工作0.6秒的最大值。



性能参数：

BMV 315 [333cm³/rev.]

流量 (L/min) \ 压力 (MPa)	3.5	7	10	14	18	20	24
						连续最大	断续最大
10	140 **26**	294 **24**	440 **23**	610 **22**	742 **20**	845 **17**	1000 **14**
20	153 **55**	314 **54**	466 **53**	636 **52**	787 **51**	895 **48**	1070 **44**
50	149 **145**	312 **144**	465 **142**	654 **140**	815 **137**	935 **133**	1112 **127**
75	143 **220**	304 **218**	458 **215**	642 **211**	816 **207**	940 **202**	1119 **195**
100	136 **294**	297 **292**	452 **290**	636 **287**	810 **283**	936 **278**	1108 **270**
125	123 **368**	286 **366**	442 **364**	626 **361**	799 **357**	921 **352**	1093 **345**
连续最大 150	114 **445**	275 **443**	435 **441**	615 **437**	788 **430**	906 **422**	1078 **410**
160	107 **475**	268 **473**	430 **470**	608 **466**	780 **460**	895 **452**	1070 **439**
断续最大 200	82 **596**	249 **594**	412 **590**	593 **584**	758 **576**	871 **565**	1047 **544**

BMV 400 [419cm³/rev.]

流量 (L/min) \ 压力 (MPa)	3.5	7	10	14	18	20	24
						连续最大	断续最大
10	183 **20**	385 **20**	568 **19**	776 **18**	968 **17**	1101 **16**	1292 **14**
20	196 **44**	398 **44**	590 **43**	815 **42**	1010 **40**	1152 **39**	1346 **37**
50	200 **114**	402 **113**	603 **113**	842 **112**	1040 **110**	1186 **108**	1430 **103**
75	195 **175**	394 **173**	596 **170**	838 **166**	1043 **163**	1188 **1579**	1432 **152**
100	172 **236**	385 **235**	593 **233**	827 **231**	1036 **227**	1184 **223**	1425 **215**
125	167 **296**	374 **294**	583 **291**	816 **288**	1021 **282**	1177 **275**	1413 **268**
150	158 **355**	361 **354**	559 **352**	801 **349**	1008 **344**	1165 **335**	1390 **324**
175	143 **416**	346 **414**	553 **411**	784 **407**	989 **403**	1145 **396**	1377 **388**
连续最大 200	118 **475**	331 **473**	536 **469**	770 **463**	969 **455**	1128 **448**	1356 **439**
断续最大 240	82 **571**	301 **569**	506 **565**	740 **548**	943 **539**	1104 **530**	1332 **520**

BMV 500 [518cm³/rev.]

流量 (L/min) \ 压力 (MPa)	3.5	7	10	14	18	20	24
						连续最大	断续最大
10	242 **17**	468 **17**	696 **16**	959 **16**	1190 **15**	1353 **13**	1607 **11**
20	245 **36**	501 **35**	738 **35**	1003 **34**	1232 **33**	1394 **32**	1658 **29**
50	240 **93**	500 **92**	758 **91**	1025 **90**	1270 **88**	1449 **85**	1743 **80**
75	233 **140**	498 **139**	752 **137**	1030 **135**	1288 **132**	1475 **127**	1766 **120**
100	228 **189**	491 **187**	748 **185**	1026 **182**	1289 **178**	1472 **173**	1760 **166**
125	220 **237**	483 **236**	742 **234**	1014 **231**	1280 **227**	1460 **223**	1745 **216**
150	201 **287**	465 **286**	723 **284**	1008 **281**	1250 **276**	1429 **270**	1736 **260**
175	182 **335**	446 **334**	711 **332**	997 **329**	1238 **325**	1406 **320**	1715 **310**
连续最大 200	161 **384**	423 **383**	676 **381**	974 **378**	1218 **374**	1385 **366**	1697 **354**
断续最大 240	120 **461**	378 **459**	622 **457**	921 **454**	1172 **450**	1340 **444**	1650 **432**

扭矩 (N•m) 1340
转速 (rpm) **444**

BMV 630 [666cm³/rev.]

流量 (L/min) \ 压力 (MPa)	3.5	6	9	12	15	18	21
						连续最大	断续最大
10	280 **14**	522 **13**	812 **13**	1100 **12**	1268 **12**	1549 **11**	1784 **10**
20	288 **28**	552 **28**	839 **27**	1101 **27**	1315 **26**	1607 **24**	1864 **22**
50	289 **72**	555 **72**	868 **71**	1137 **69**	1364 **68**	1682 **66**	1956 **62**
75	270 **109**	548 **108**	863 **106**	1120 **104**	1352 **102**	1680 **99**	1964 **94**
100	264 **146**	538 **145**	856 **143**	1093 **141**	1350 **138**	1674 **135**	1965 **130**
125	251 **184**	516 **183**	837 **181**	1071 **179**	1336 **177**	1659 **173**	1950 **168**
150	240 **221**	495 **220**	817 **219**	1063 **217**	1330 **215**	1650 **212**	1928 **205**
175	210 **259**	485 **258**	796 **257**	1052 **254**	1300 **250**	1636 **246**	1908 **241**
连续最大 200	182 **297**	469 **297**	751 **295**	1018 **293**	1280 **290**	1611 **284**	1883 **273**
断续最大 240	130 **358**	416 **357**	712 **355**	978 **351**	1237 **346**	1563 **340**	1835 **332**

连续
断续



性能参数：

BMV 800 [801cm³/rev.]

流量 (L/min)	压力 (MPa) 2.5	5	8	10	13	16 连续最大	18 断续最大
10	278 **11**	565 **10**	830 **10**	1095 **9**	1405 **8**	1712 **8**	1915 **7**
20	282 **23**	571 **22**	845 **22**	1150 **21**	1456 **20**	1783 **18**	1994 **16**
50	288 **60**	582 **59**	856 **57**	1162 **56**	1463 **54**	1790 **52**	2001 **48**
75	269 **91**	580 **90**	855 **89**	1165 **87**	1465 **84**	1786 **81**	1993 **77**
100	251 **122**	566 **121**	840 **120**	1140 **118**	1448 **115**	1767 **111**	1985 **105**
125	242 **153**	535 **152**	824 **150**	1118 **147**	1427 **143**	1739 **139**	1976 **133**
150	236 **185**	526 **183**	808 **181**	1102 **178**	1401 **174**	1714 **169**	1959 **163**
175	215 **216**	504 **214**	793 **212**	1079 **209**	1377 **206**	1698 **203**	1936 **196**
连续最大 200	197 **247**	468 **245**	765 **243**	1063 **240**	1362 **237**	1681 **232**	1913 **225**
断续最大 240	118 **297**	388 **296**	713 **295**	1020 **293**	1318 **288**	1637 **283**	1838 **277**

连续
断续

BMV 1000 [990cm³/rev.]

流量 (L/min)	压力 (MPa) 2.5	5	7	10	14 连续最大	16 断续最大
10	312 **9**	640 **9**	971 **9**	1400 **8**	1978 **7**	2259 **6**
20	320 **28**	648 **27**	978 **26**	1410 **25**	1980 **23**	2270 **21**
50	326 **47**	655 **46**	992 **45**	1422 **43**	2015 **41**	2280 **38**
75	318 **72**	642 **71**	987 **70**	1425 **68**	2003 **66**	2276 **63**
100	309 **98**	634 **97**	983 **95**	1418 **93**	1994 **90**	2243 **86**
125	303 **123**	624 **122**	975 **120**	1409 **117**	1988 **114**	2224 **110**
150	278 **149**	602 **148**	961 **146**	1368 **144**	1963 **140**	2208 **133**
175	264 **174**	580 **172**	946 **170**	1338 **166**	1925 **162**	2159 **155**
连续最大 200	230 **199**	556 **196**	912 **193**	1300 **190**	1891 **185**	2105 **178**
断续最大 240	166 **240**	513 **237**	867 **233**	1267 **229**	1825 **225**	2034 **218**

扭矩 (N•m) 1825
转速 (rpm) **225**

BMV　安装连接尺寸

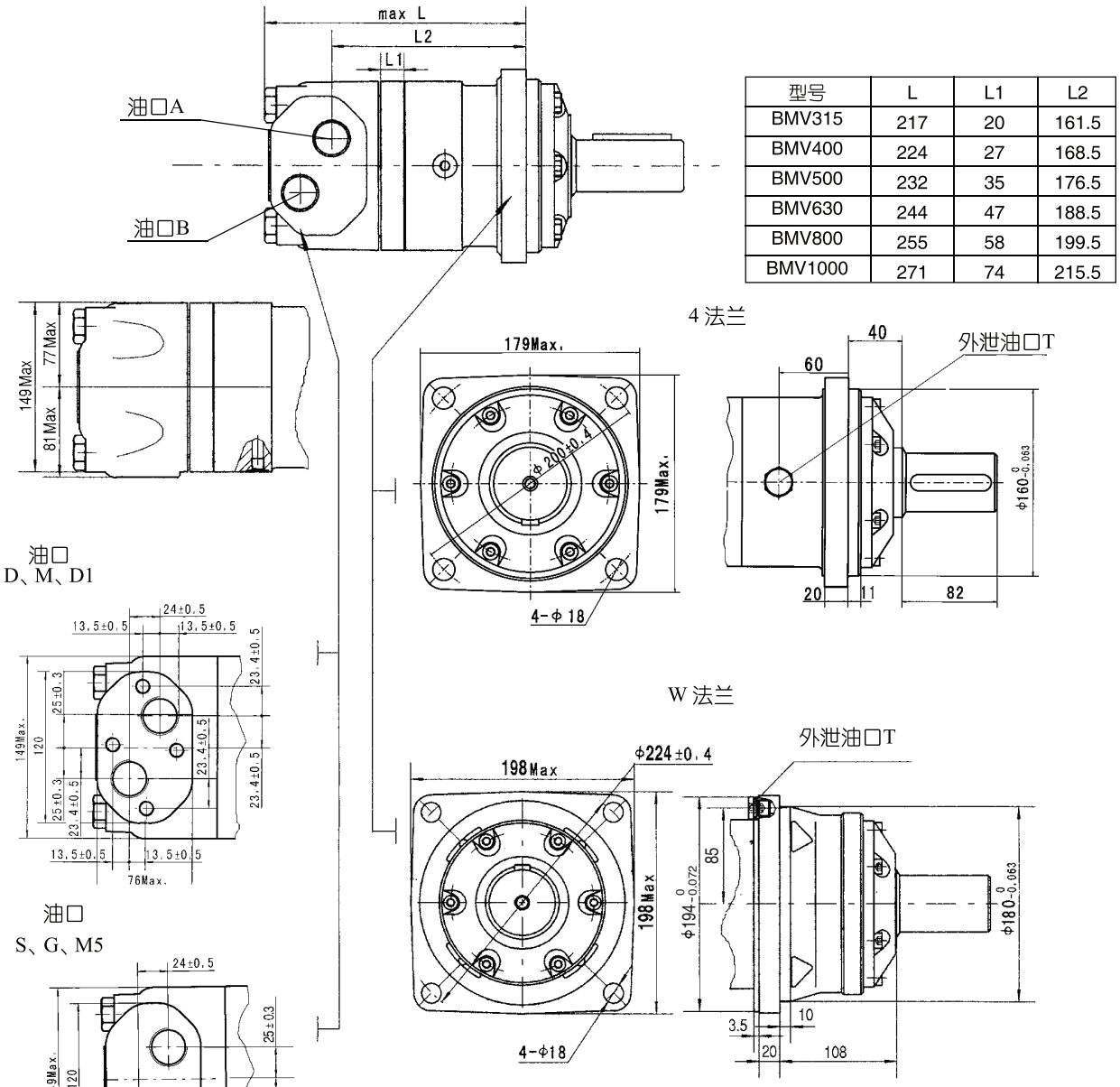

型号	L	L1	L2
BMV315	217	20	161.5
BMV400	224	27	168.5
BMV500	232	35	176.5
BMV630	244	47	188.5
BMV800	255	58	199.5
BMV1000	271	74	215.5

型号	L	L1	L2
BMVW315	148.5	20	93.5
BMVW400	155.5	27	100.5
BMVW500	163.5	35	108.5
BMVW630	175.5	47	120.5
BMVW800	186.5	58	131.5
BMVW1000	202.5	74	147.5

注：转定子厚度为：L1+7。

内容 / 连接形式	代号					
	D (深)	M (深)	S (深)	G (深)	M5 (深)	D1 (深)
P(A,B)	G1 (18)	M33 x 2 (18)	1-5/16-12UN(18)	G1 (18)	M33 x 2 (18)	G3/4(18)
T	G1/4 (12)	M14 x 1.5 (12)	9/16-18UNF(12)	G1/4 (12)	M14 x 1.5 (12)	G1/4 (12)
C	4-M12 (12)	4-M12 (12)	--	--	--	4-M12 (12)

BMVE　安装连接尺寸

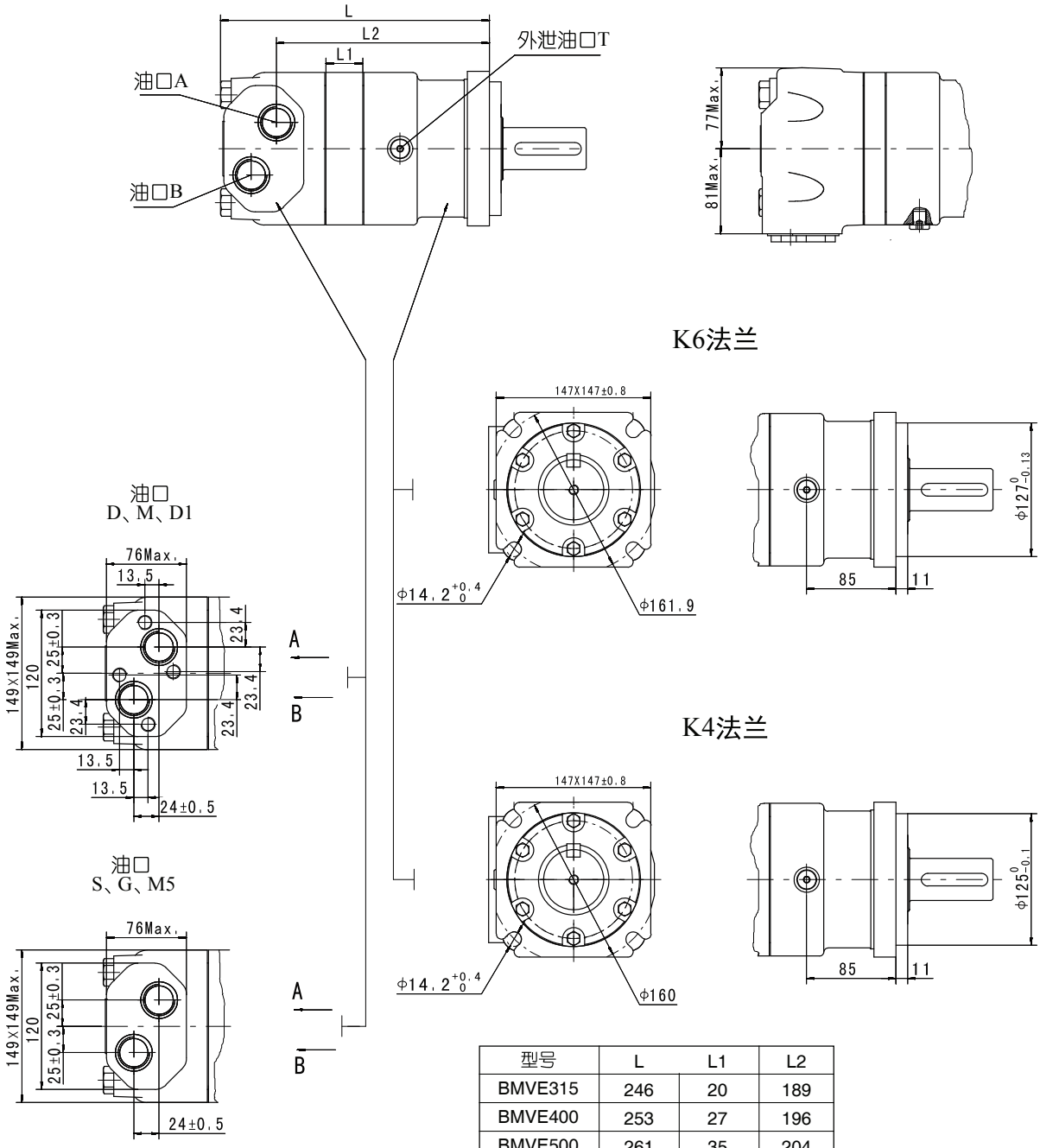

型号	L	L1	L2
BMVE315	246	20	189
BMVE400	253	27	196
BMVE500	261	35	204
BMVE630	273	47	216
BMVE800	284	58	227
BMVE1000	300	74	243

注：转定子厚度为：L1+7。

内容 / 连接形式	代号					
	D (深)	M (深)	S (深)	G (深)	M5 (深)	D1 (深)
P(A,B)	G1 (18)	M33 x 2 (18)	1-5/16-12UN(18)	G1 (18)	M33 x 2 (18)	G3/4(18)
T	G1/4 (12)	M14 x 1.5 (12)	9/16-18UNF(12)	G1/4 (12)	M14 x 1.5 (12)	G1/4(12)
C	4-M12 (12)	4-M12 (12)	--	--	--	4×M12(12)

BMV　安装连接尺寸

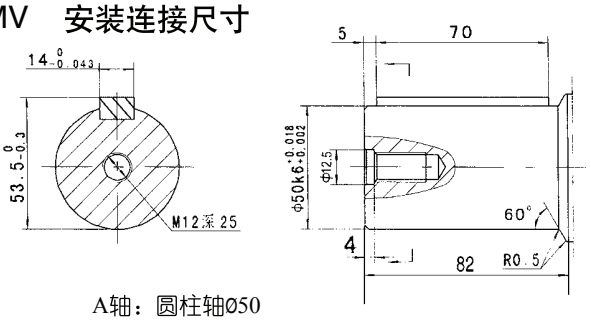

A轴：圆柱轴Ø50
平键 14x9x70

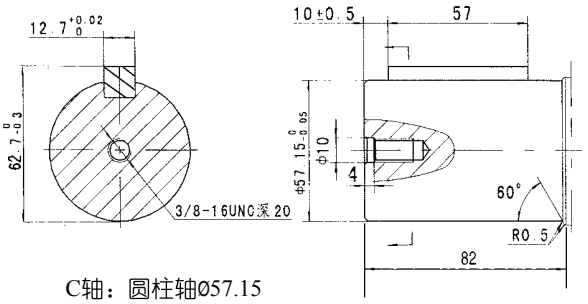

C轴：圆柱轴Ø57.15
平键 12.7x12.7x57

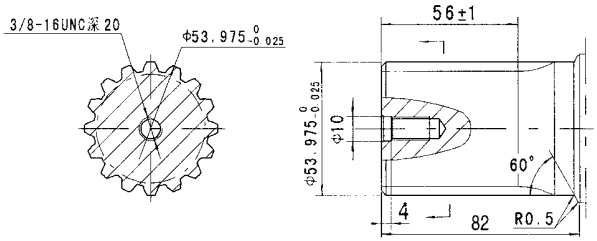

B轴：花键 16-DP8/16

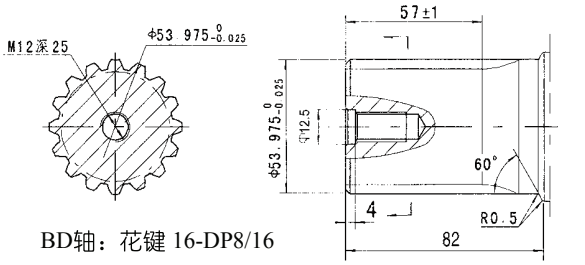

BD轴：花键 16-DP8/16

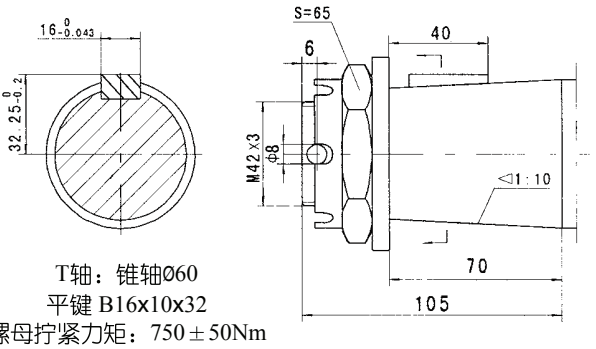

T轴：锥轴Ø60
平键 B16x10x32
螺母拧紧力矩：750±50Nm

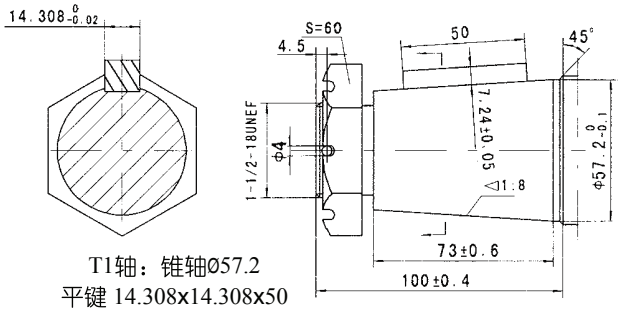

T1轴：锥轴Ø57.2
平键 14.308x14.308x50
螺母拧紧力矩：750±50Nm

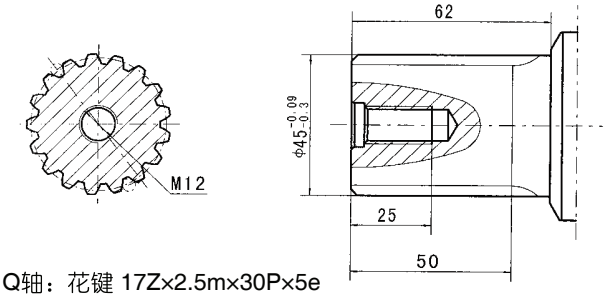

Q轴：花键 17Z×2.5m×30P×5e

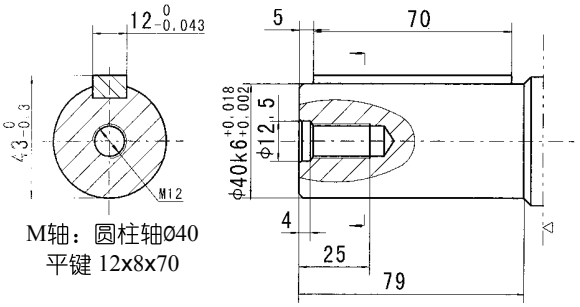

M轴：圆柱轴Ø40
平键 12x8x70

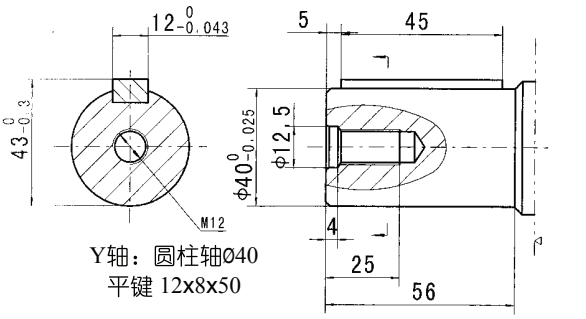

Y轴：圆柱轴Ø40
平键 12x8x50

BMV 系列摆线液压马达

输出轴密封圈允许承受的压力

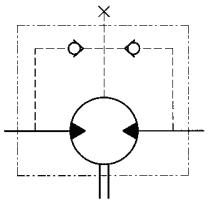

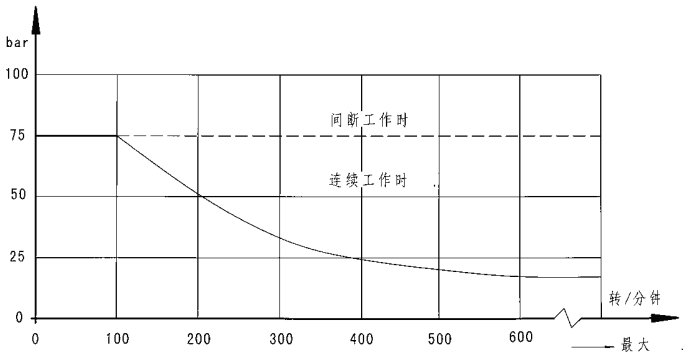

在无外泄油管的使用中，输出轴密封圈上的压力微高于回油管路中的压力。当使用外泄油管时，输出轴密封圈上的压力则与外泄油管路中的压力相同。

输出轴的标准旋转方向：标准

当面对马达轴伸方向，A油口为高压油时，输出轴顺时针方向旋转；反之，则逆时针方向旋转。

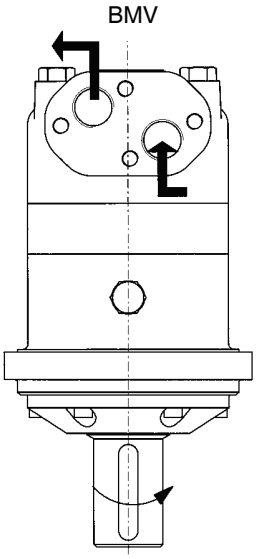

轴向力、径向力

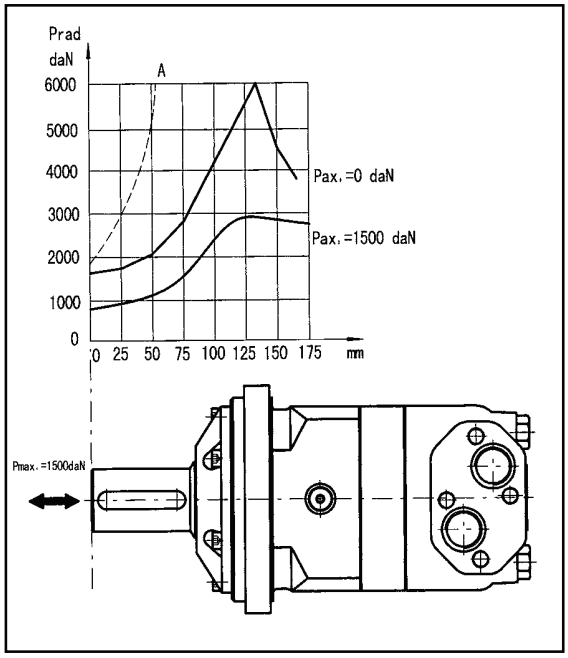

A曲线为最大径向力负荷，推荐用户在保证轴承寿命B10（在200rpm,3000h运转下），可使用粗线以下轴向、径向负荷。

订货信息

	1		2		3		4		5		6		7		8
BMV		–		–		–		–		–		–		–	

Pos.1	2	3		4		5		6		7		8	
结构代码	排 量	法兰、止口		轴 伸		油口、外泄口		旋向工况		油漆选项		特殊功能	
无	315 400 500 630 800 1000	4 W	4-Ø18 方法兰 Ø200，止口 Ø160×11 4-Ø18 车轮法兰 Ø224，止口 Ø180×10	A BD B C T T1 Q	Ø50 轴,平键 14×9×70 Ø53.975 轴,花键 16-DP8/16 Ø53.975 轴,花键 16-DP8/16 Ø57.15 轴,平键 12.7×12.7×57.15 Ø60锥轴,平键 B16×10×32 Ø57.2锥轴,平键14.308×14.308×50.8 Ø45 轴,花键17Z×2.5×30P×5e	D M S G M5 D1	G1 板式 4×M12，G1/4 M33×2 板式4×M12,M14×1.5 1-5/16-12UN，9/16-18UNF G1,G1/4 M33×2, M14×1.5 G3/4 板式4×M12, G1/4	无 R	标准 反向	00 无 B S	不油漆 蓝漆 黑漆 银灰漆	无	常规
E		K6 K4	4-Ø14.2 方法兰 Ø162，止口 Ø127×11 4-Ø14.2 方法兰Ø160，止口 Ø125×11	M Y	M型Ø40 轴,平键 12×8×70 Y型Ø40 轴,平键 12×8×45								

注：用户在使用订货信息时，将马达结构、排量、安装法兰、轴伸、进出油口等信息，选择左面作色部位的代号按上面格式写给我们即可。若所选规格不在上述表中或特殊要求，请与我们联系。

BME2 系列摆线液压马达

BME2系列摆线液压马达是一种先进的高速配流结构液压马达，该系列马达使用镶柱式转定子付，具有工作压力高，工作效率高，低速稳定性好，能够保持高的容积效率，整机高效保持性好，工作寿命长的特点。可在标准结构的基础上根据用户需求进行多功能的变型设计。其特点：

* 采用先进的转定子参数设计，启动压力低，效率高并保持性好。
* 工作压力高，输出扭矩大。采用滚针轴承结构，承受轴、径向负荷能力强，使马达可直接驱动工作机构，使用范围扩大。
* 先进高速配流结构，使马达配流精度高，磨损后自动补偿能力强，确保高的容积效率、马达长寿命，确保马达转速平稳、负载速度特性平稳。
* 配流系统具有低泄漏的特性，配流盘的旋转速度是输出转速的6倍，使马达配流精度高，磨损后自动补偿能力强，确保高的容积效率，马达具有在低速下平稳运动的特性。

主要技术参数

类 型		BME2 65	BME2 80	BME2 100	BME2 125	BME2 160	BME2 200	BME2 230	BME2 250	BME2 295	BME2 315	BME2 375
排量 (cm^3/rev.)		66.8	81.3	101.6	127	157.2	193.6	226	257	287.8	314.5	370
转速 (rpm)	额定	490	410	330	265	210	175	195	170	155	135	120
	连续	667	543	439	350	283	229	247	216	196	178	152
	断续	842	689	553	441	355	289	328	287	254	235	199
扭矩 (N•m)	额定	110	136	165	214	262	312	318	329	348	364	372
	连续	126	157	191	245	307	382	378	381	393	448	439
	断续	176	215	268	335	422	520	528	543	547	587	613
输出功率 (kW)	额定	5.5	6.1	5.9	6.22	6.1	5.8	6.4	6	5.8	5.2	5
	连续	8.3	8.8	7.9	8.9	8.9	9	9.9	9.3	8.7	8	7.6
	断续	13.9	14.4	13.5	14.1	15.6	15.7	17.9	16.5	15.6	14.3	14
工作压差 (MPa)	额定	12.5	12.5	12.5	12.5	12.5	12.5	11	10	9	9	8
	连续	14	14	14	14	14	14	12	11	10	10	9
	断续	19	19	19	19	19	19	165	15.5	14.5	13.5	12.5
	峰值	20	20	20	20	20	20	18	18	17	16	16
流量 (L/min)	额定	34	34	34	34	34	34	45	45	45	45	45
	连续	45	45	45	45	45	45	57	57	57	57	57
	断续	57	57	57	57	57	57	75	75	75	75	75

* 额定转速、扭矩是指在额定流量、压力下的输出值。
* 连续值是指该排量马达可以连续工作的最大值。
* 断续值是指该排量马达在1分钟内工作6秒的最大值。
* 峰值是指该排量马达在1分钟内工作0.6秒的最大值。

性能参数：

BME2 65 [66.8 cm³/rev.]

流量 (L/min)	压力 (MPa) 3.5	7	10.5	14	19
				连续最大	断续最大
2	26 **22**	54 **16**	83 **4**		
5	27 **69**	56 **62**	87 **53**	118 **42**	
10	29 **145**	60 **141**	91 **132**	123 **122**	171 **95**
15	30 **2·1**	62 **216**	94 **207**	126 **196**	176 **149**
20	28 **295**	58 **290**	91 **279**	122 **261**	174 **232**
25	24 **368**	55 **365**	90 **352**	121 **341**	172 **312**
34	22 **501**	54 **493**	89 **478**	119 **457**	171 **423**
连续最大 45	20 **667**	52 **660**	85 **642**	115 **621**	168 **587**
断续最大 57	15 **842**	46 **835**	80 **814**	112 **789**	163 **735**

BME280 [81.3 cm³/rev.]

流量 (L/min)	压力 (MPa) 3.5	7	10.5	14	19
				连续最大	断续最大
2	33 **18**	70 **14**	106 **4**		
5	35 **55**	72 **51**	111 **44**	150 **25**	
10	36 **121**	75 **118**	114 **113**	155 **107**	215 **88**
15	37 **181**	77 **178**	116 **171**	157 **162**	215 **148**
20	35 **242**	74 **238**	112 **231**	151 **223**	206 **205**
25	35 **303**	71 **298**	108 **289**	148 **275**	202 **261**
34	31 **411**	69 **407**	105 **396**	145 **382**	198 **373**
连续最大 45	23 **543**	62 **537**	100 **521**	139 **513**	12 **501**
断续最大 57	18 **689**	55 **681**	98 **665**	134 **649**	186 **618**

BME2 100 [101.6 cm³/rev.]

流量 (L/min)	压力 (MPa) 3.5	7	10.5	14	19
				连续最大	断续最大
2	40 **15**	82 **11**	126 **4**		
5	41 **44**	83 **36**	150 **28**	206 **12**	
10	42 **97**	91 **95**	138 **94**	177 **81**	230 **54**
15	42 **147**	91 **144**	138 **137**	185 **124**	257 **93**
20	38 **195**	88 **192**	136 **182**	180 **169**	244 **138**
25	39 **244**	89 **241**	142 **230**	191 **221**	268 **194**
34	31 **331**	79 **328**	131 **323**	179 **308**	250 **273**
连续最大 45	21 **439**	70 **436**	119 **433**	168 **419**	241 **383**
断续最大 57	10 **553**	60 **545**	109 **534**	158 **527**	232 **491**

BME2 125 [127 cm³/rev.]

流量 (L/min)	压力 (MPa) 3.5	7	10.5	14	19
			连续最大		断续最大
2	52 **12**	150 **9**	158 **3**		
5	55 **35**	112 **31**	170 **22**	221 **15**	290 **10**
10	57 **78**	117 **75**	180 **69**	242 **63**	335 **46**
15	56 **116**	118 **113**	180 **109**	245 **99**	331 **76**
20	55 **155**	117 **153**	178 **147**	242 **136**	331 **110**
25	52 **593**	111 **188**	177 **182**	238 **172**	325 **151**
34	43 **264**	105 **262**	169 **254**	231 **244**	326 **220**
连续最大 45	38 **350**	95 **348**	159 **346**	219 **331**	314 **301**
断续最大 57	21 **441**	176 **439**	141 **431**	280 **417**	302 **384**

BME2 160 [157.2 cm³/rev.]

流量 (L/min)	压力 (MPa) 3.5	7	10.5	14	19
				连续最大	断续最大
2	64 **10**	132 **8**	199 **2**		
5	68 **28**	138 **26**	208 **19**	281 **10**	
10	71 **62**	147 **60**	221 **56**	303 **53**	419 **38**
15	72 **93**	148 **91**	225 **87**	307 **79**	426 **61**
20	71 **126**	148 **123**	223 **118**	305 **110**	422 **95**
25	62 **157**	140 **155**	218 **152**	296 **141**	415 **129**
34	56 **214**	134 **211**	211 **206**	287 **197**	408 **181**
连续最大 45	47 **283**	127 **281**	205 **275**	281 **266**	391 **241**
断续最大 57	36 **355**	97 **352**	182 **346**	260 **336**	370 **311**

BME2 200 [193.6 cm³/rev.]

流量 (L/min)	压力 (MPa) 3.5	7	10.5	14	19
				连续最大	断续最大
2	80 **9**	163 **7**	245 **3**		
5	88 **23**	178 **21**	266 **18**	352 **12**	
10	89 **49**	181 **48**	275 **43**	378 **39**	517 **27**
15	91 **76**	188 **73**	280 **68**	382 **63**	520 **44**
20	89 **101**	182 **98**	275 **95**	374 **86**	517 **69**
25	78 **127**	170 **125**	271 **121**	376 **113**	518 **101**
34	64 **173**	158 **171**	268 **165**	363 **156**	502 **143**
连续最大 45	51 **229**	157 **227**	252 **221**	351 **212**	494 **196**
断续最大 57	36 **289**	138 **286**	231 **279**	330 **271**	469 **256**

扭矩 (N•m) 97
转速 (rpm) **352**

连续
断续

性能参数：

BME2 230 [226 cm³/rev.]

流量 (L/min) \ 压力 (MPa)	3.5	7	10.5	12	16.5
				连续最大	断续最大
2	97 **7**	191 **4**	280 **2**		
5	101 **18**	199 **14**	301 **8**	348 **4**	
10	103 **43**	214 **42**	325 **40**	378 **36**	527 **29**
15	104 **65**	215 **63**	327 **59**	375 **52**	528 **47**
20	101 **86**	210 **84**	321 **81**	371 **75**	524 **66**
25	95 **108**	201 **106**	316 **102**	364 **94**	511 **87**
34	82 **147**	188 **145**	308 **141**	358 **135**	501 **128**
45	55 **197**	158 **195**	276 **191**	329 **186**	485 **176**
连续最大 57	19 **247**	130 **244**	256 **240**	301 **230**	451 **221**
断续最大 75		65 **328**	183 **323**	250 **311**	401 **303**

BME2 250 [257 cm³/rev.]

流量 (L/min) \ 压力 (MPa)	3.5	7	10.5	11	15.5
				连续最大	断续最大
2	112 **6**	207 **3**	309 **1**		
5	115 **18**	218 **14**	320 **8**	348 **4**	
10	113 **39**	235 **38**	358 **35**	379 **31**	543 **23**
15	113 **58**	234 **56**	357 **53**	381 **45**	542 **3**
20	111 **77**	233 **75**	356 **72**	376 **65**	541 **48**
25	109 **97**	228 **95**	354 **89**	371 **81**	532 **69**
34	91 **131**	213 **128**	346 **123**	364 **116**	521 **103**
45	89 **174**	211 **172**	345 **165**	361 **157**	518 **135**
连续最大 57	73 **216**	208 **213**	339 **205**	342 **197**	487 **184**
断续最大 75		74 **287**	198 **284**	301 **278**	441 **267**

BME2 295[287.8 cm³/rev.]

流量 (L/min) \ 压力 (MPa)	3.5	7	11	14.5
				断续最大
5	121 **15**	243 **14**	368 **10**	509 **5**
10	125 **33**	253 **31**	381 **27**	529 **20**
15	129 **51**	261 **50**	393 **47**	547 **41**
20	127 **68**	259 **67**	390 **63**	545 **55**
25	126 **86**	255 **84**	386 **80**	539 **69**
34	123 **116**	248 **114**	380 **110**	531 **98**
45	115 **154**	234 **153**	368 **148**	522 **136**
连续最大 57	108 **196**	227 **194**	359 **187**	514 **176**
断续最大 75		211 **254**	349 **246**	506 **231**

BME2 315[314.5 cm³/rev.]

流量 (L/min) \ 压力 (MPa)	3.5	7	11	13.5
				断续最大
5	136 **11**	281 **8**	427 **3**	
10	139 **30**	287 **29**	438 **26**	574 **20**
15	141 **47**	295 **46**	448 **43**	587 **40**
20	138 **62**	287 **61**	442 **58**	587 **53**
25	131 **78**	280 **75**	431 **71**	567 **66**
34	117 **106**	269 **104**	423 **98**	557 **91**
45	114 **141**	253 **138**	397 **132**	535 **125**
连续最大 57	86 **178**	219 **173**	383 **168**	505 **162**
断续最大 75		108 **235**	287 **231**	416 **219**

扭矩 (N•m) 287
转速 (rpm) **231**

BME2 375[370 cm³/rev.]

流量 (L/min) \ 压力 (MPa)	3.5	7	9	12.5
				断续最大
5	151 **10**	315 **7**	412 **3**	
10	155 **25**	324 **24**	427 **21**	606 **18**
15	162 **40**	331 **39**	439 **37**	613 **32**
20	158 **53**	326 **52**	434 **49**	602 **45**
25	151 **67**	316 **65**	424 **62**	589 **58**
34	141 **91**	309 **89**	417 **85**	580 **80**
45	138 **121**	300 **119**	408 **115**	572 **107**
连续最大 57	118 **152**	281 **150**	393 **144**	550 **136**
断续最大 75		258 **199**	369 **191**	518 **183**

连续
断续

BME2　安装连接尺寸

车轮法兰

代号: 油口 A、B

WS　7/8-14 O-ring

WD　G1/2

WM　M22x1.5

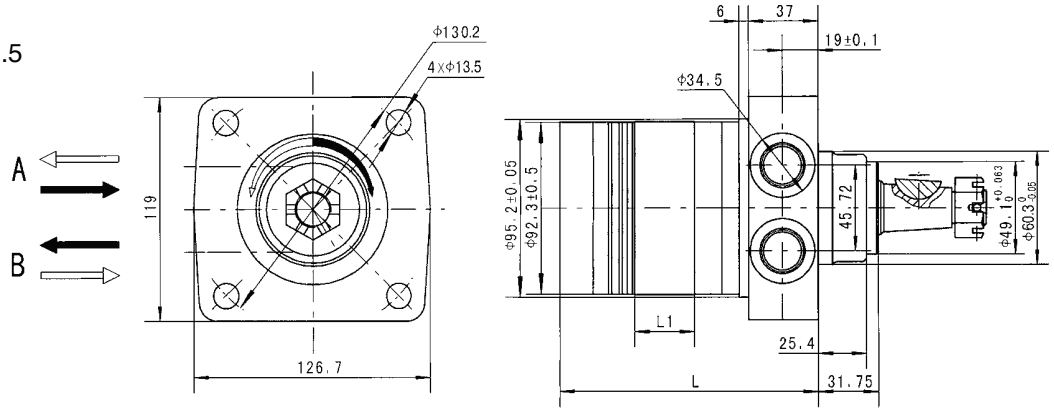

排量 (cm³/rev.)	65	80	100	125	160	200	230	250	295	315	375
L1(mm)	13	16	20	25	30.5	38.1	44	50	56	62	74
L(mm)	119	122	126	131	136.5	144	150	156	162	168	180
重量(kg)	7.4	7.5	7.8	8	8.3	8.7	9.2	9.6	10	10.3	10.8

板式安装:

代号:HM

A、B　油口 Ø12.7

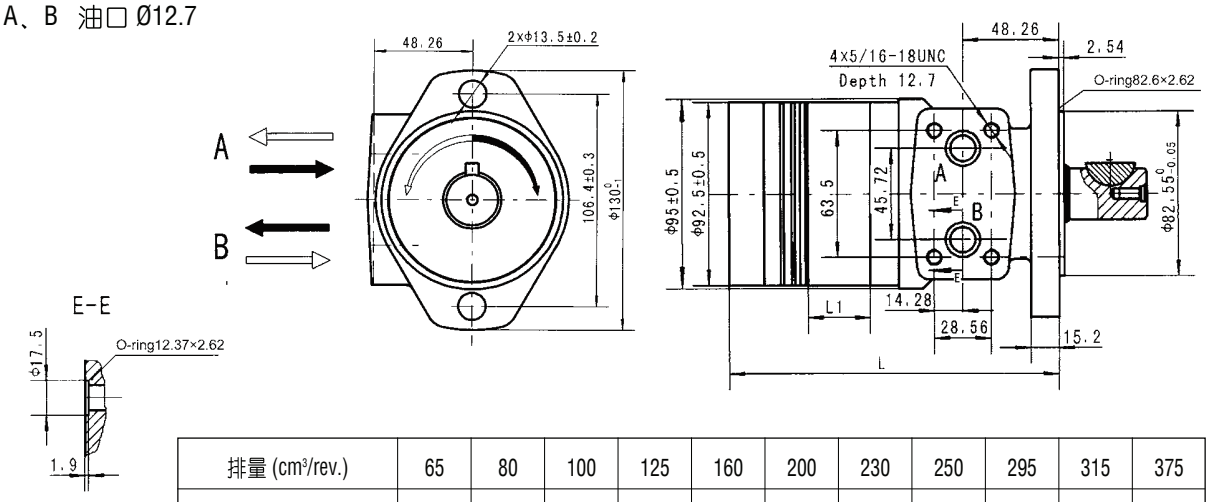

排量 (cm³/rev.)	65	80	100	125	160	200	230	250	295	315	375
L1(mm)	13	16	20	25	30.5	38.1	44	50	56	62	74
L(mm)	149	152	156	161	166.5	174	180	186	192	198	210
重量(kg)	6.4	6.5	6.8	7	7.3	7.7	8.2	8.6	9	9.3	9.8

BME2　安装连接尺寸

代号: 油口 A、B
HS　7/8-14UNF
HP　1/2-14NPTF
HD　G1/2
HG　M22x1.5

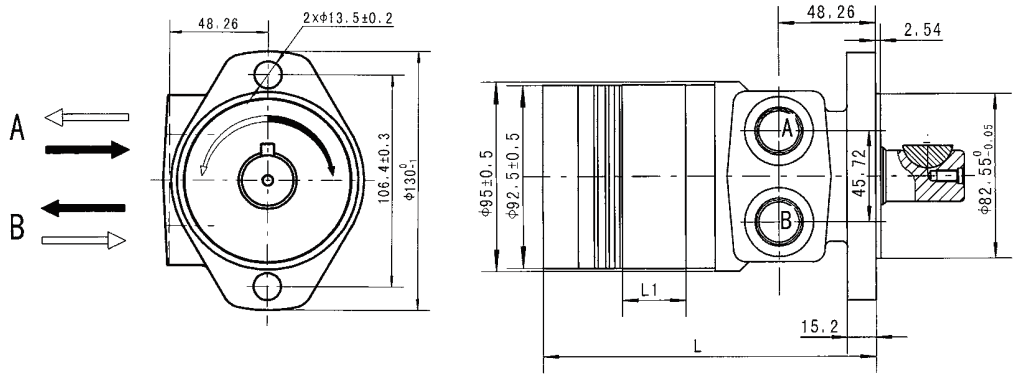

排量 (cm³/rev.)	65	80	100	125	160	200	230	250	295	315	375
L1(mm)	13	16	20	25	30.5	38.1	44	50	56	62	74
L(mm)	149	152	156	161	166.5	174	180	186	192	198	210
重量(kg)	6.4	6.5	6.8	7	7.3	7.7	8.2	8.6	9	9.3	9.8

代号: 油口 A、B
H4S　7/8-14UNF
H4P　1/2-14NPTF
H4D　G1/2
H4G　M22x1.5

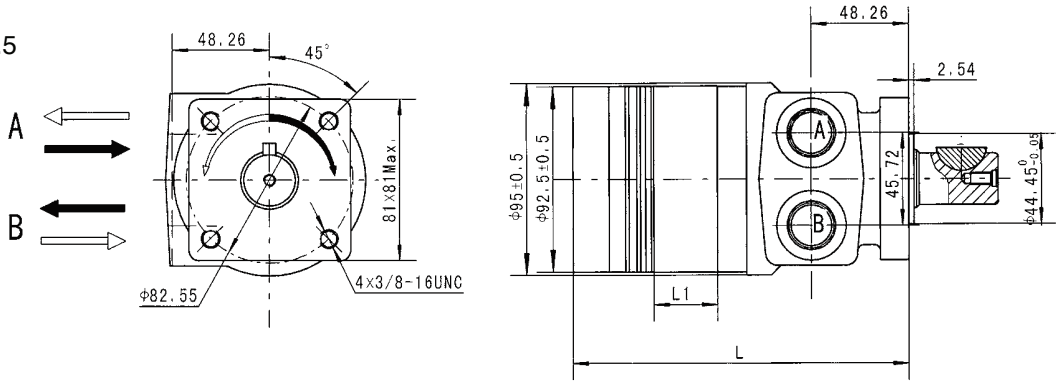

排量(cm³/rev.)	65	80	100	125	160	200	230	250	295	315	375
L1(mm)	13	16	20	25	30.5	38.1	44	50	56	62	74
L(mm)	149	152	156	161	166.5	174	180	186	192	198	210
重量(kg)	6.4	6.5	6.8	7	7.3	7.7	8.2	8.6	9	9.3	9.8

BME2　安装连接尺寸

代号: 油口 A、B
HS1　7/8-14UNF
HP1　1/2-14NPTF
HD1　G1/2
HG1　M22x1.5

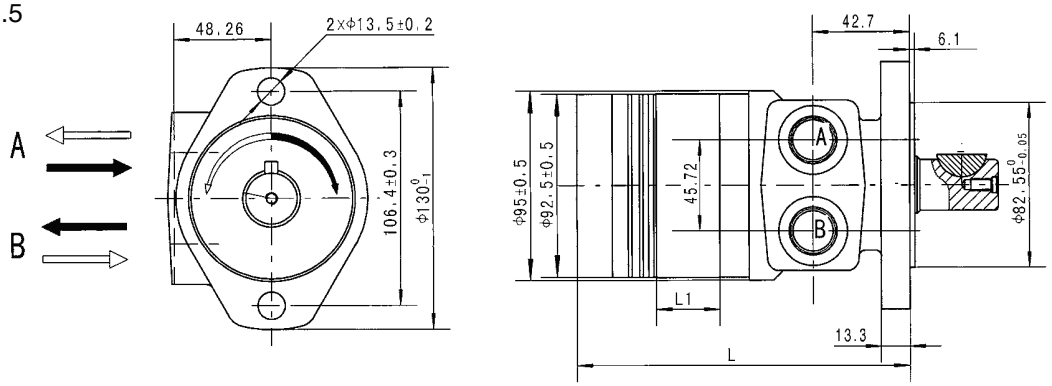

排量 (cm³/rev.)	65	80	100	125	160	200	230	250	295	315	375
L1(mm)	13	16	20	25	30.5	38.1	44	50	56	62	74
L(mm)	146	149	153	158	163.5	171	177	183	189	195	207
重量(kg)	6.4	6.5	6.8	7	7.3	7.7	8.2	8.6	9	9.3	9.8

BME2　轴伸连接尺寸

T型轴

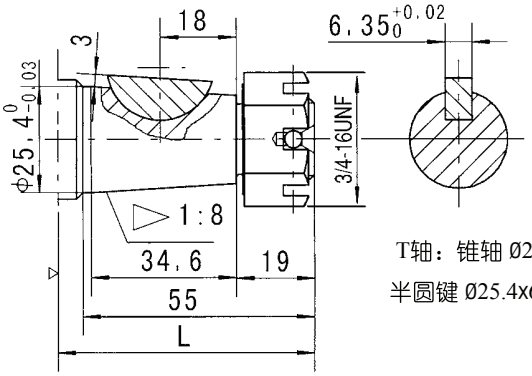

T轴：锥轴 Ø25.4
半圆键 Ø25.4x6.35

A型轴

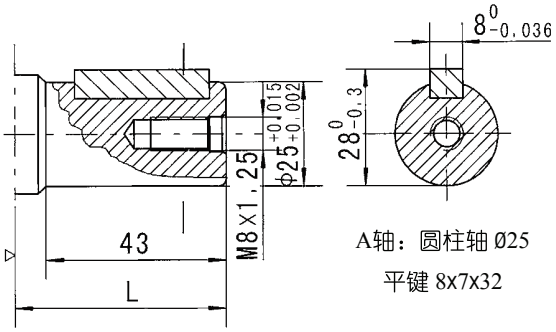

A轴：圆柱轴 Ø25
平键 8x7x32

K型轴

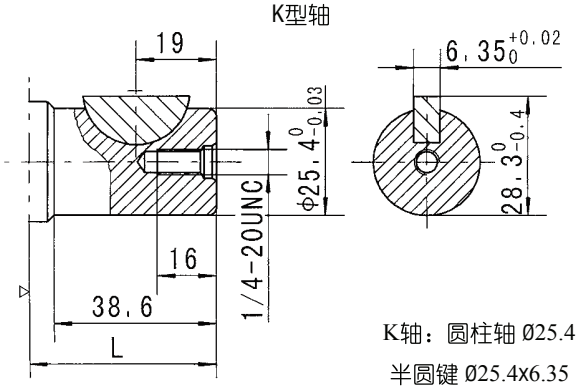

K轴：圆柱轴 Ø25.4
半圆键 Ø25.4x6.35

S型轴

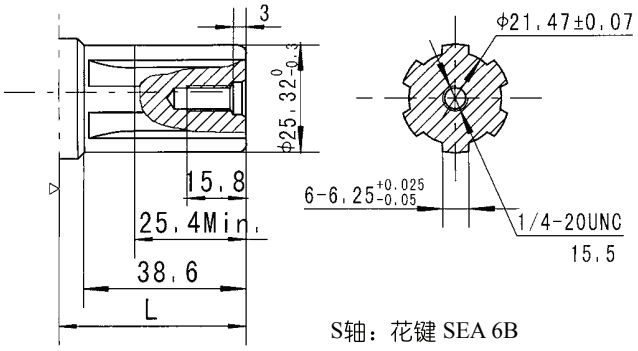

S轴：花键 SEA 6B

H型轴

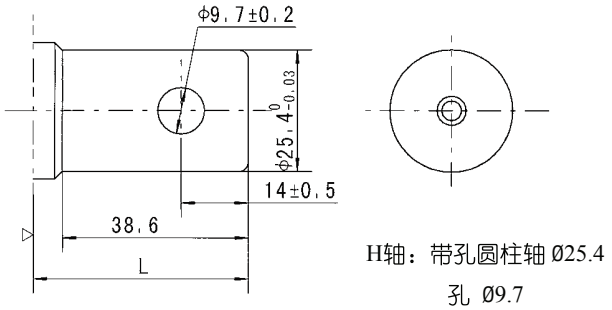

H轴：带孔圆柱轴 Ø25.4
孔 Ø9.7

尺寸L的规格

安装方式 \ 轴型	T	A	K	S	H
WS	90.2	78.2	73.9	73.9	73.9
HS/HP	61	49	44.7	44.7	44.7
H4S/H4P					
HM					

▷ 马达安装面。

输出轴载荷分析

BME2 车轮安装

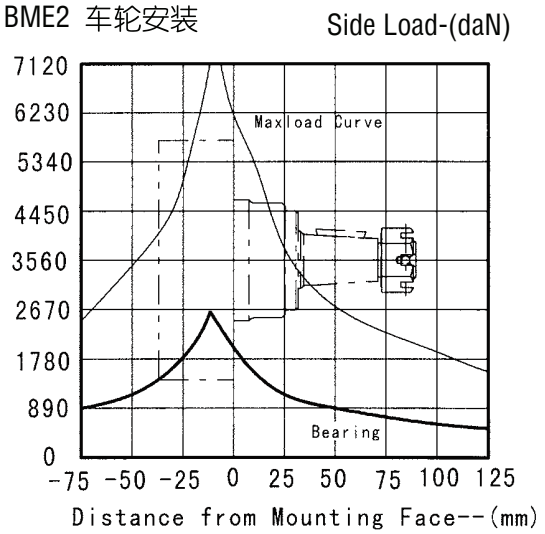

BME2 其它安装方式

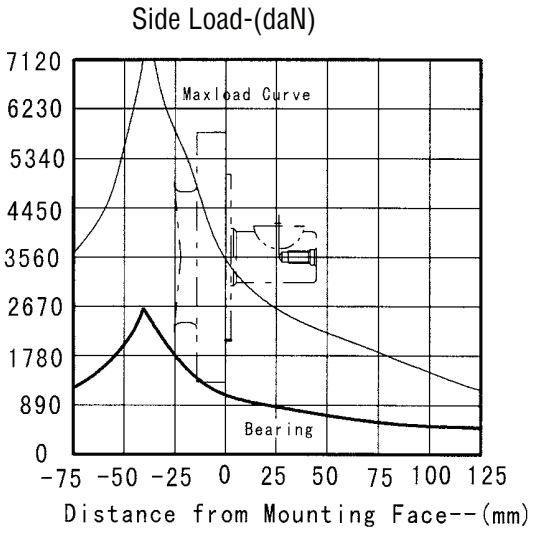

1. 这Bearing 轴承径向负荷曲线，是保证轴承寿命L_{10}（$3x10^6$运转次数）允许负荷。
2. 这Maximum最大轴承负荷曲线是轴承静态负荷能力，运动时不能达到该负荷。

订货信息

	1		2		3		4		5		6		7		8
BME2		–		–		–		–		–		–		–	

Pos.1	2	3		4		5		6		7	
结构代码	排 量	法兰、止口、油口		轴 伸		旋向工况		油漆选项		特殊功能	
无	65 80 100 125 160 200 230 250 295 315 375	WS WD WM HM HS HP HD HG H4S H4P H4D H4G	4-Ø13.5 车轮法兰，止口 Ø60.3×7，油口 7/8-14 O-ring 4-Ø13.5 车轮法兰，止口 Ø60.3×7，油口 G1/2 4-Ø13.5 车轮法兰，止口 Ø60.3×7，油口 M22x1.5 2-Ø13.5 菱形法兰，止口 Ø82.5×2.54， 油口 Ø12.7 板式安装4x5/16-18 2-Ø13.5 菱形法兰，止口 Ø82.5×2.54，油口 7/8-14 O-ring 2-Ø13.5 菱形法兰，止口 Ø82.5×2.54，油口 1/2-14 NPFT 2-Ø13.5 菱形法兰，止口 Ø82.5×2.54，油口 G1/2 2-Ø13.5 菱形法兰，止口 Ø82.5×2.54，油口 M22x1.5 4-3/8-16 方法兰，止口 Ø44.4×2.54，油口 7/8-14 O-ring 4-3/8-16 方法兰，止口 Ø44.4×2.54，油口 1/2-14 NPFT 4-3/8-16 方法兰，止口 Ø44.4×2.54，油口 G1/2 4-3/8-16 方法兰，止口 Ø44.4×2.54，油口 M22x1.5	T A K S H	Ø25.4锥轴,半圆键ø25.4×6.35 Ø25轴,平键8×7×32 Ø25.4轴,半圆键ø25.4×6.35 Ø25.4轴,花键SAE 6B Ø25.4轴,销孔ø9.7	无 R	标准 反向	00 无 B S	不油漆 蓝漆 黑漆 银灰漆	无	标准

注：用户在使用订货信息时，将马达结构、排量、安装法兰、轴伸、进出油口等信息，选择左面作色部位的代号按上面格式写给我们即可。若所选规格不在上述表中或特殊要求，请与我们联系。

Pos.1	2	3		4		5		6		7	
结构代码	排 量	法兰、止口、油口		轴 伸		旋向工况		油漆选项		特殊功能	
无	65 80 100 125 160 200 230 250 295 315 375	HS1 HP1 HD1 HG1	2-Ø13.5 菱形法兰，止口 Ø82.5×6，油口 7/8-14 O-ring 2-Ø13.5 菱形法兰，止口 Ø82.5×6，油口 1/2-14 NPFT 2-Ø13.5 菱形法兰，止口 Ø82.5×6，油口 G1/2 2-Ø13.5 菱形法兰，止口 Ø82.5×6，油口 M22x1.5	T A K S H	Ø25.4锥轴,半圆键ø25.4×6.35 Ø25轴,平键8×7×32 Ø25.4轴,半圆键ø25.4×6.35 Ø25.4轴,花键SAE 6B Ø25.4轴,销孔ø9.7	无 R	标准 反向	00 无 B S	不油漆 蓝漆 黑漆 银灰漆	无	标准

宁波昊瑞液压传动有限公司
HOREY

BMJ 系列摆线液压马达



BMJ系列摆线液压马达是一种先进的高速配流结构液压马达，该系列马达使用镶柱式转定子付，具有工作压力高，工作效率高，低速稳定性好，能够保持高的容积效率，整机高效保持性好，工作寿命长的特点。其特点：

* 采用先进的转定子参数设计，启动压力低，效率高并保持性好。
* 工作压力高，输出扭矩大。采用滚针轴承结构，承受轴、径向负荷能力强，使马达可直接驱动工作结构，使用范围扩大。
* 先进高速配流结构，使马达配流精度高，磨损后自动补偿能力强，确保马达转速平稳、负载速　度特性平稳。
* 配流系统具有低泄漏的特性，配流盘的旋转速度是输出速度的6倍，使马达配流精度高，磨损后自动补偿能力强，确保高的容积效率 ，马达具有在低速下平稳运动的特性。

主要技术参数

类　型		BMJ 65	BMJ 80	BMJ 100	BMJ 125	BMJ 160	BMJ 200	BMJ 230	BMJ 250	BMJ 295	BMJ 315	BMJ 375
排量 (cm^3/rev.)		66.8	81.3	101.6	127	157.2	193.6	226	257	287.8	314.5	370
转速 (rpm)	额定	490	410	330	265	210	175	195	170	155	135	120
	连续	667	543	439	350	283	229	247	216	196	178	152
	断续	842	689	553	441	355	289	328	287	254	235	199
扭矩 (N•m)	额定	110	136	165	214	262	312	318	329	348	364	372
	连续	126	157	191	245	307	382	378	381	393	448	439
	断续	176	215	268	335	422	520	528	543	547	587	613
输出功率 (kW)	额定	5.5	6.1	5.9	6.22	6.1	5.8	6.4	6	5.8	5.2	5
	连续	8.3	8.8	7.9	8.9	8.9	9	9.9	9.3	8.7	8	7.6
	断续	13.9	14.4	13.5	14.1	15.6	15.7	17.9	16.5	15.6	14.3	14
工作压力 (MPa)	额定	12.5	12.5	12.5	12.5	12.5	12.5	11	10	9	9	8
	连续	14	14	14	14	14	14	12	11	10	10	9
	断续	19	19	19	19	19	19	165	15.5	14.5	13.5	12.5
	峰值	20	20	20	20	20	20	18	18	17	16	16
流量 (L/min)	额定	34	34	34	34	34	34	45	45	45	45	45
	连续	45	45	45	45	45	45	57	57	57	57	57
	断续	57	57	57	57	57	57	75	75	75	75	75

* 额定转速、扭矩是指在额定流量、压力下的输出值。 * 连续值是指该排量马达可以连续工作的最大值。
* 断续值是指该排量马达在1分钟内工作6秒的最大值。* 峰值是指该排量马达在1分钟内工作0.6秒的最大值。

BMJ 安装连接尺寸

车轮安装
代号：WS 油口 A、B 7/8-14 O-Ring
代号：WD 油口 A、B G1/2
代号：WM 油口 A、B M22x1.5

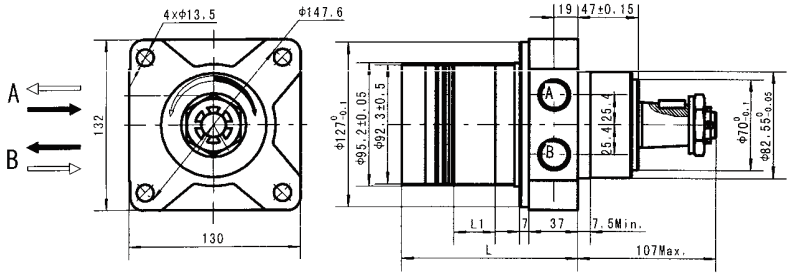

排量 (cm^3/rev.)	65	80	100	125	160	200	230	250	295	315	375
L1(mm)	13	16	20	25	30.5	38.1	44	50	56	62	74
L(mm)	115	118	122	127	132.5	140	146	152	158	164	176
重量(kg)	9	9.1	10.4	10.6	10.9	11.3	11.8	12.2	12.6	12.9	13.4

BMJ 轴伸连接尺寸

T1 型轴

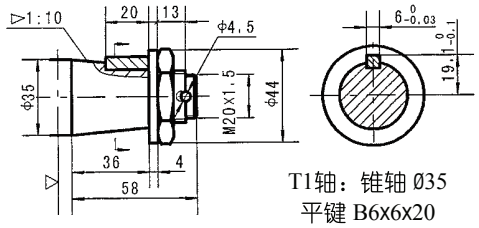

T1轴：锥轴 Ø35
平键 B6x6x20
螺母拧紧力矩:200Ø10Nm

B 型轴

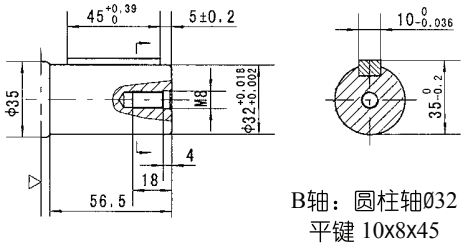

B轴：圆柱轴Ø32
平键 10x8x45

T3 型轴

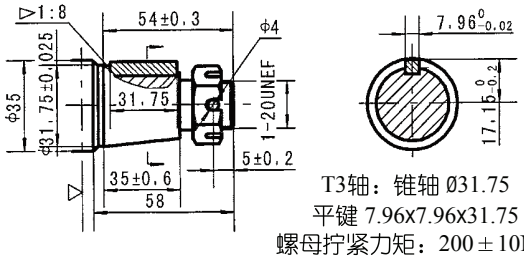

T3轴：锥轴 Ø31.75
平键 7.96x7.96x31.75
螺母拧紧力矩：200±10Nm

T2 型轴(1:8)

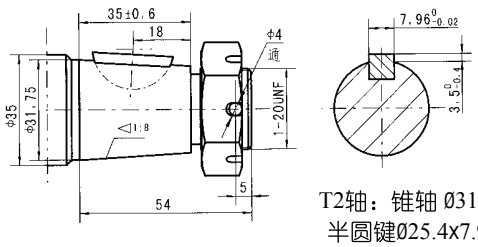

T2轴：锥轴 Ø31.75
半圆键Ø25.4x7.96

T4 型轴

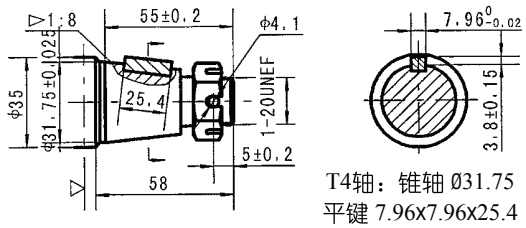

T4轴：锥轴 Ø31.75
平键 7.96x7.96x25.4
螺母拧紧力矩：200±10Nm

▽ 马达安装面

订货信息

	1	2	3	4	5	6	7
Pos.1		2	3	4	5	6	7
结构代码	BMJ	排量	法兰、止口、油口	轴伸	旋向工况	油漆选项	特殊功能
		65 80 100 125 160 200 230 250 295 315 375	WS 4-Ø13.5 车轮法兰，止口 Ø82.55×7，油口 7/8-14 O-ring WD 4-Ø13.5 车轮法兰，止口 Ø82.55×7，油口 G1/2 WM 4-Ø13.5 车轮法兰，止口 Ø82.55×7，油口 M22x1.5	T1 Ø35锥轴,平键 B6×6×20 T2 Ø31.75锥轴,半圆键 ø25.4×7.96 T3 Ø31.75锥轴,平键 7.96×7.96×31.75 T4 Ø31.75锥轴,平键 7.96×7.96×25.4 B Ø32直轴,平键 10×8×45	无 标准 R 反向	00 不油漆 无 喷漆 B 黑漆 S 银灰漆	无 标准

注：用户在使用订货信息时，将马达结构、排量、安装法兰、轴伸、进出油口等信息，选择左面作色部位的代号按上面格式写给我们即可。若所选规格不在上述表中或特殊要求，请与我们联系。



BMER 系列摆线液压马达

BMER 系列摆线液压马达是一种先进的高速配流结构液压马达，该系列马达使用镶柱式转定子付，具有工作压力高，工作效率高，低速稳定性好，能够保持高的容积效率，整机高效保持性好，工作寿命长的特点。可在标准结构的基础上根据用户需求进行多功能的变型设计。其特点：

＊ 采用先进的转定子参数设计，启动压力低，效率高并保持性好。

＊ 工作压力高，输出扭矩大。采用滚针轴承结构，承受轴、径向负荷能力强，使马达可直接驱动工作机构，使用范围扩大。

＊ 先进高速配流结构，使马达配流精度高，磨损后自动补偿能力强，确保高的容积效率、马达长寿命，确保马达转速平稳、负载速度特性平稳。

＊ 配流系统具有低泄漏的特性，配流盘的旋转速度是输出转速的 6 倍，使马达配流精度高，磨损后自动补偿能力强，确保高的容积效率，马达具有在低速下平稳运动的特性。

主要技术参数

类　型		BMER 125	BMER 160	BMER 200	BMER 230	BMER 250	BMER 300	BMER 350	BMER 375	BMER 475	BMER 540	BMER 750
排量 (cm^3/rev.)		118	156	196	228	257	296	345	371	462	540	745
最高转速 (rpm)	连续	360	375	330	290	290	250	220	200	160	140	100
	断续	490	470	425	365	350	315	270	240	195	170	120
最大扭矩 (N•m)	连续	325	450	530	625	700	810	905	990	1085	980	1050
	断续	380	525	600	710	790	930	1035	1140	1180	1240	1180
	峰值	450	590	750	870	980	1120	1285	1360	1260	1380	1370
最大功率 (kW)	连续	12.0	15.0	15.5	16.0	17.5	18.0	17.5	16.5	14.5	11.5	8.0
	断续	14.0	17.5	18.0	19.0	20.0	21.0	20.0	19.0	16.5	15.0	10.0
最高压力 (MPa)	连续	20.5	20.5	20.5	20.5	20.5	20.5	20.5	20.5	17.5	14	10.5
	断续	24	24	24	24	24	24	24	24	19	17.5	12
	峰值	27.6	27.6	27.6	27.6	27.6	27.6	27.6	27.6	20.5	20.5	14
最大流量 (L/min)	连续	45	60	70	70	75	80	80	75	75	75	75
	断续	60	75	85	85	90	95	95	90	90	90	90

＊连续值是指该排量马达可以连续工作的最大值。

＊断续值是指该排量马达在 1 分钟内工作 6 秒的最大值。

＊峰值是指排量马达在 1 分钟内工作 0.6 秒的最大值。

性能参数：

BMER125 [118cm³/rev.]

压力 (MPa)

流量 (L/min)	1.75	3.5	7	10.5	14	17.5	20.5	24
2	20 **14**	50 **13**	96 **11**	137 **7**				
4	24 **28**	53 **26**	110 **24**	166 **19**	221 **13**			
8		55 **60**	113 **54**	174 **50**	225 **45**	266 **39**	294 **35**	336 **26**
15		53 **115**	114 **110**	180 **100**	234 **96**	275 **90**	326 **84**	348 **76**
25		48 **194**	110 **185**	164 **173**	226 **168**	272 **160**	323 **155**	352 **149**
34			108 **276**	166 **260**	220 **244**	278 **232**	315 **225**	373 **217**
45			98 **362**	160 **350**	215 **342**	271 **325**	308 **322**	369 **303**
连续最大 53			90 **423**	152 **418**	208 **404**	265 **399**	304 **371**	
断续最大 60			82 **488**	141 **472**	205 **455**	260 **442**	300 **421**	

连续最大 断续最大

BMER160 [156cm³/rev.]

压力 (MPa)

流量 (L/min)	1.75	3.5	7	10.5	14	17.5	20.5	24
2	35 **8**	74 **4**	146 **3**	218 **3**	298 **2**			
4	29 **22**	78 **19**	157 **18**	235 **16**	316 **14**	370 **13**	424 **8**	
8	35 **47**	78 **44**	158 **42**	236 **40**	312 **37**	373 **34**	450 **32**	526 **27**
15	37 **93**	74 **90**	155 **86**	234 **84**	310 **82**	368 **79**	440 **75**	517 **69**
25		68 **155**	152 **151**	227 **147**	308 **142**	364 **137**	436 **131**	499 **124**
34		68 **214**	152 **213**	227 **210**	308 **204**	364 **198**	436 **191**	499 **184**
45		64 **282**	143 **280**	218 **275**	296 **268**	360 **263**	425 **256**	481 **245**
53			135 **330**	216 **327**	293 **322**	357 **315**	421 **306**	476 **296**
连续最大 60			122 **379**	207 **376**	284 **368**	350 **362**	416 **356**	467 **345**
68			109 **423**	196 **419**	273 **414**	345 **406**	156 **345**	
断续最大 75			104 **472**	188 **466**	270 **270**	337 **450**	156 **337**	

连续最大 断续最大

BMER200 [196cm³/rev.]

压力 (MPa)

流量 (L/min)	1.75	3.5	7	10.5	14	17.5	20.5	24
2	39 **8**	88 **4**	132 **4**	286 **3**	370 **2**			
4	42 **16**	85 **14**	188 **13**	270 **11**	361 **10**	427 **9**	506 **6**	
8	43 **35**	90 **32**	192 **29**	291 **28**	367 **27**	450 **25**	529 **23**	600 **19**
15	38 **74**	92 **71**	196 **68**	298 **64**	381 **60**	462 **58**	530 **55**	602 **50**
25		82 **124**	188 **121**	283 **117**	377 **113**	456 **108**	528 **103**	605 **92**
34		79 **170**	183 **169**	270 **167**	362 **160**	447 **154**	515 **146**	591 **135**
45			163 **223**	259 **218**	352 **212**	441 **208**	510 **199**	593 **189**
53			149 **260**	256 **258**	350 **254**	440 **248**	501 **241**	582 **230**
60			132 **299**	248 **292**	336 **284**	432 **276**	497 **272**	575 **263**
连续最大 68			120 **336**	230 **332**	330 **327**	412 **319**	486 **310**	570 **301**
75			108 **375**	208 **372**	311 **365**	403 **358**	480 **350**	
断续最大 85				184 **425**	280 **420**	380 **411**	462 **390**	

扭矩 (N•m) 380
转速 (rpm) **411**

BMER230 [228cm³/rev.]

压力 (MPa)

流量 (L/min)	1.75	3.5	7	10.5	14	17.5	20.5	24
2	44 **6**	90 **4**	182 **3**	291 **2**	374 **1**			
4	48 **15**	100 **13**	216 **11**	310 **11**	405 **9**	484 **7**	549 **3**	
8	50 **31**	104 **29**	212 **27**	320 **25**	421 **23**	518 **20**	603 **16**	700 **10**
15	44 **63**	106 **61**	207 **58**	318 **55**	426 **52**	529 **47**	623 **41**	712 **34**
25		101 **103**	209 **100**	324 **96**	428 **92**	532 **87**	620 **81**	705 **71**
34		88 **145**	205 **143**	316 **139**	421 **133**	522 **126**	623 **120**	702 **109**
45			186 **192**	294 **187**	422 **182**	507 **176**	595 **170**	688 **160**
53			175 **226**	290 **221**	393 **215**	496 **208**	584 **203**	678 **194**
60			152 **256**	270 **253**	390 **248**	485 **242**	569 **235**	661 **222**
连续最大 68			140 **292**	265 **288**	351 **283**	482 **278**	563 **273**	642 **256**
75			124 **324**	235 **321**	344 **344**	448 **308**	552 **300**	
断续最大 85				207 **366**	335 **360**	442 **351**	546 **338**	

连续最大 断续最大

连续
断续

BMER250 [257cm³/rev.]

压力 (MPa)

流量 (L/min)	1.75	3.5	7	10.5	14	17.5	20.5	24
2	48 **5**	111 **2**						
4	54 **12**	113 **11**	237 **10**	362 **9**	471 **8**	570 **6**	642 **3**	
8	54 **27**	115 **26**	244 **24**	366 **22**	482 **20**	587 **18**	688 **14**	
15	50 **57**	113 **56**	256 **54**	367 **51**	485 **48**	591 **45**	692 **43**	794 **37**
25	44 **95**	114 **93**	241 **90**	360 **86**	488 **82**	593 **77**	699 **72**	782 **63**
34		95 **129**	226 **125**	348 **121**	481 **116**	590 **111**	686 **106**	774 **96**
45		77 **174**	215 **173**	346 **170**	468 **166**	572 **161**	674 **155**	779 **143**
53		66 **203**	200 **202**	325 **200**	448 **196**	564 **190**	657 **184**	756 **175**
60			180 **232**	296 **229**	438 **225**	550 **220**	642 **215**	741 **202**
68			162 **262**	294 **261**	415 **257**	548 **250**	637 **241**	730 **228**
连续最大 75			137 **290**	274 **289**	388 **388**	520 **280**	618 **273**	726 **260**
85			130 **328**	261 **326**	370 **322**	509 **316**	604 **307**	
断续最大 90			85 **348**	224 **347**	358 **344**	490 **336**		

连续最大 断续最大

BMER300 [296cm³/rev.]

压力 (MPa)

流量 (L/min)	1.75	3.5	7	10.5	14	17.5	20.5	24
2	50 **3**	93 **1**						
4	62 **11**	141 **10**	294 **9**	429 **8**	502 **7**	618 **4**		
8	63 **22**	147 **21**	298 **20**	432 **19**	565 **16**	667 **13**	761 **9**	819 **5**
15	66 **48**	144 **47**	305 **45**	427 **43**	568 **39**	671 **33**	810 **28**	894 **20**
25	59 **82**	138 **81**	289 **80**	420 **76**	552 **71**	676 **64**	791 **56**	932 **44**
34	48 **113**	130 **112**	297 **110**	393 **107**	562 **102**	689 **96**	805 **86**	926 **73**
45		96 **150**	268 **149**	385 **148**	527 **143**	636 **135**	753 **124**	880 **112**
53		76 **177**	242 **176**	383 **175**	524 **173**	631 **165**	758 **152**	900 **138**
60		64 **200**	225 **199**	362 **198**	506 **193**	627 **186**	753 **174**	892 **162**
68			200 **225**	333 **224**	470 **222**	630 **212**	750 **201**	882 **194**
连续最大 75			178 **251**	322 **250**	464 **464**	610 **240**	741 **232**	870 **215**
85			140 **285**	316 **284**	455 **278**	570 **270**	728 **257**	
断续最大 95			106 **316**	260 **314**	431 **311**	552 **307**	700 **292**	

连续最大 断续最大

BMER350 [345cm³/rev.]

压力 (MPa)

流量 (L/min)	1.75	3.5	7	10.5	14	17.5	20.5	24
2	63 **4**	133 **4**						
4	64 **10**	135 **9**	290 **8**	440 **7**				
8	68 **21**	146 **20**	310 **20**	458 **19**	589 **18**	735 **16**	847 **12**	
15	72 **42**	150 **41**	314 **40**	468 **39**	627 **37**	769 **35**	880 **32**	984 **26**
25	63 **70**	148 **69**	313 **68**	470 **66**	628 **63**	765 **60**	892 **55**	1018 **46**
34	52 **97**	133 **96**	304 **95**	455 **93**	619 **89**	760 **85**	905 **78**	1034 **68**
45		100 **129**	261 **128**	442 **127**	583 **125**	736 **118**	887 **112**	1028 **101**
53		85 **152**	247 **150**	418 **148**	566 **145**	715 **139**	880 **132**	1024 **118**
60		65 **171**	233 **170**	410 **169**	550 **167**	712 **162**	842 **155**	996 **143**
68			218 **195**	387 **194**	543 **190**	696 **185**	825 **175**	976 **162**
连续最大 75			206 **215**	373 **214**	515 **515**	680 **206**	822 **197**	966 **183**
85			176 **243**	355 **242**	510 **239**	679 **234**	808 **227**	
断续最大 95				353 **272**	509 **269**	645 **265**		

扭矩 (N•m) 645
转速 (rpm) **265**

连续最大 断续最大

BMER375 [371cm³/rev.]

压力 (MPa)

流量 (L/min)	1.75	3.5	7	10.5	14	17.5	20.5	24
2	75 **3**							
4	83 **8**	160 **8**	330 **7**	488 **6**	636 **5**	761 **3**		
8	81 **18**	170 **17**	356 **17**	527 **16**	679 **14**	822 **12**	948 **9**	1060 **5**
15	76 **39**	162 **38**	356 **37**	533 **35**	683 **32**	845 **29**	978 **25**	1102 **18**
25	68 **65**	156 **64**	350 **62**	524 **59**	680 **55**	857 **48**	994 **44**	1138 **35**
34	58 **90**	148 **89**	339 **87**	506 **83**	690 **77**	841 **71**	993 **63**	1145 **53**
45		121 **120**	302 **119**	478 **117**	650 **113**	813 **108**	972 **100**	1134 **90**
53		95 **141**	282 **140**	466 **138**	628 **134**	785 **128**	934 **120**	1103 **105**
60		75 **161**	264 **161**	428 **160**	592 **158**	766 **155**	925 **151**	1070 **141**
68			232 **182**	422 **180**	585 **176**	756 **169**	901 **161**	1066 **148**
连续最大 75			207 **201**	380 **200**	556 **556**	738 **190**	865 **181**	1012 **165**
85			175 **228**	370 **226**	526 **221**	700 **216**	832 **206**	
断续最大 90			148 **242**	316 **240**	500 **237**	654 **226**		

连续最大 断续最大

连续
断续

BMER475 [462cm³/rev.]

流量 (L/min)	压力 (MPa) 1.75	3.5	7	10.5	14	17.5 连续最大	20.5 Peak
2	93 **2**	186 **1**					
4	98 **7**	202 **6**	405 **5**	608 **5**	805 **4**		
8	98 **15**	206 **14**	430 **13**	652 **13**	844 **12**	1005 **10**	1180 **8**
15	94 **31**	202 **30**	441 **28**	654 **28**	875 **26**	1056 **23**	1238 **20**
25	94 **52**	202 **51**	441 **48**	654 **45**	875 **43**	1056 **39**	1238 **35**
34	75 **72**	180 **71**	420 **68**	660 **65**	850 **61**	1085 **55**	1266 **44**
45		144 **96**	380 **95**	627 **93**	835 **90**	1062 **84**	1261 **73**
53		116 **113**	346 **112**	573 **111**	795 **107**	1008 **102**	1212 **90**
60		82 **128**	318 **128**	539 **127**	790 **124**	975 **119**	1186 **110**
68		58 **146**	272 **145**	520 **144**	740 **141**	955 **136**	1156 **125**
连续最大 75			230 **161**	480 **160**	702 **702**	920 **153**	1116 **140**
85			200 **182**	454 **180**	662 **177**	876 **168**	
断续最大 90			150 **194**	378 **193**	615 **190**	840 **182**	

BMER540 [540cm³/rev.]

流量 (L/min)	压力 (MPa) 1.75	3.5	7	10.5	14 连续最大	17.5 断续最大
2	105 **2**	198 **2**				
4	125 **6**	231 **5**	470 **5**	688 **4**	932 **4**	1136 **3**
8	134 **13**	238 **13**	496 **12**	749 **11**	966 **11**	1175 **8**
15	122 **27**	230 **26**	505 **26**	750 **25**	981 **24**	1218 **21**
25	100 **44**	225 **43**	500 **42**	774 **41**	986 **39**	1220 **35**
34	80 **62**	212 **61**	481 **60**	748 **58**	977 **54**	1243 **49**
45		173 **82**	437 **82**	714 **81**	936 **79**	1190 **75**
53		142 **97**	416 **97**	678 **96**	938 **94**	1170 **89**
60		106 **110**	380 **110**	664 **109**	896 **108**	1158 **106**
68		85 **125**	357 **124**	616 **124**	870 **123**	1108 **120**
连续最大 75			318 **138**	600 **137**	826 **826**	1100 **132**
85			292 **154**	538 **153**	780 **152**	
断续最大 90			214 **169**	486 **168**	755 **168**	

扭矩 (N•m) 486
转速 (rpm) **168**

BMER750 [745cm³/rev.]

流量 (L/min)	压力 (MPa) 1.75	3.5	7	10.5 连续最大	12 断续最大	14 Peak
2	145 **2**	280 **1**				
4	160 **4**	321 **4**	654 **4**	960 **3**	1115 **3**	1312 **2**
8	162 **9**	335 **9**	688 **9**	1026 **8**	1159 **8**	1347 **7**
15	156 **19**	330 **19**	694 **18**	1047 **18**	1184 **17**	1376 **16**
25	142 **32**	320 **31**	688 **30**	1046 **30**	1179 **29**	1373 **27**
34	110 **44**	288 **44**	658 **42**	1021 **41**	1169 **40**	1366 **37**
45	71 **60**	242 **59**	620 **59**	982 **58**	1143 **58**	1345 **55**
53		202 **70**	568 **69**	941 **68**	1105 **67**	1308 **66**
60		140 **79**	527 **78**	898 **77**	1086 **76**	1286 **74**
68		100 **90**	486 **90**	852 **89**	1034 **88**	1251 **87**
连续最大 75		65 **99**	425 **99**	812 **98**	980 **97**	1178 **96**
83			395 **110**	745 **109**	906 **108**	
断续最大 90			298 **120**	660 **119**	800 **117**	

连续
断续

BMER-1 安装连接尺寸

4 孔腰型法兰

代号：油口 A、B

MS 7/8—14UNF

MP 1/2—14NPTF

MD G1/2

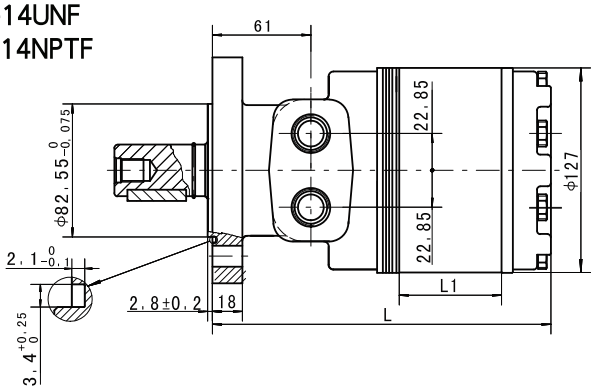

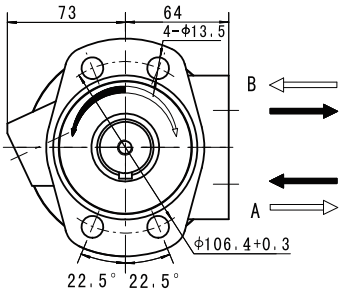

6 孔腰型法兰

代号：油口 A、B

FS 7/8—14UNF

FP 1/2—14NPTF

FD G1/2

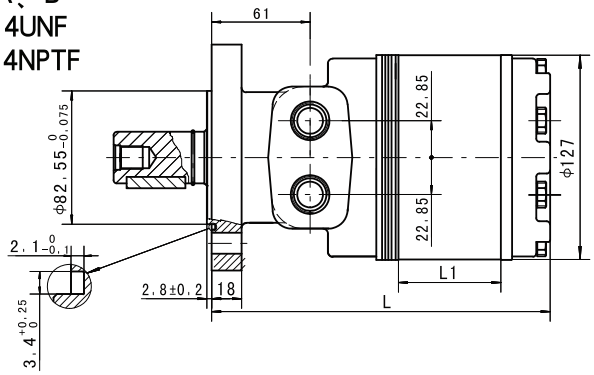

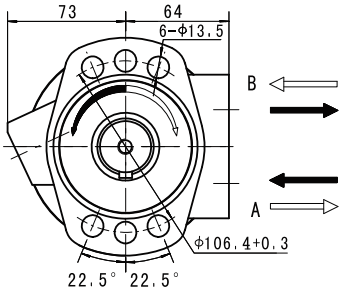

6 孔腰型法兰

代号：板式油口 A、B

FH Ø12.7

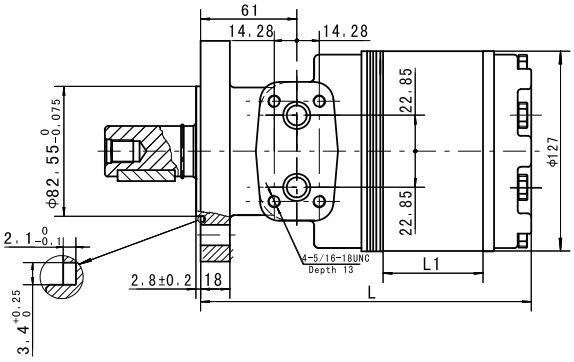

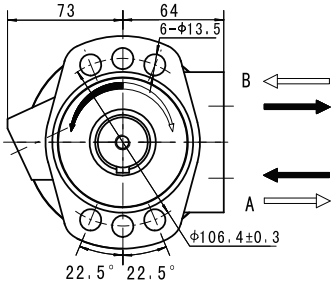

排量 (cm³/rev.)	125	160	200	230	250	300	350	375	475	540	750
L1(mm)	10.2	13.5	17	19.5	22	25.4	29.5	31.8	39.4	47.3	63.5
L(mm)	157	160	163.5	166	168.5	172	176	178.5	186	194	210
重量 (kg)	10.6	10.9	11.2	11.3	11.4	11.6	12	12.5	13	13.5	15

BMER-1 安装连接尺寸

车轮法兰
代号：油口 A、B
WS　7/8—14UNF
WP　1/2—14NPTF
WD　G1/2

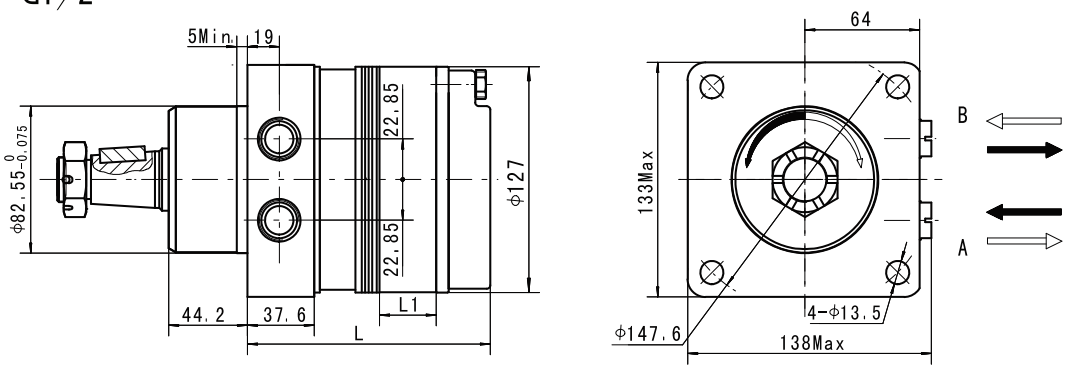

排量 (cm³/rev.)	125	160	200	230	250	300	350	375	475	540	750
L1(mm)	10.2	13.5	17	19.5	22	25.4	29.5	31.8	39.4	47.3	63.5
L(mm)	119	122	125.5	128	130.5	134.5	138	140.5	148	156	176
重量 (kg)	12	12.1	12.3	12.4	12.6	13	13.2	13.5	14	14.6	16

BMER-1 轴伸连接尺寸

轴型 G2

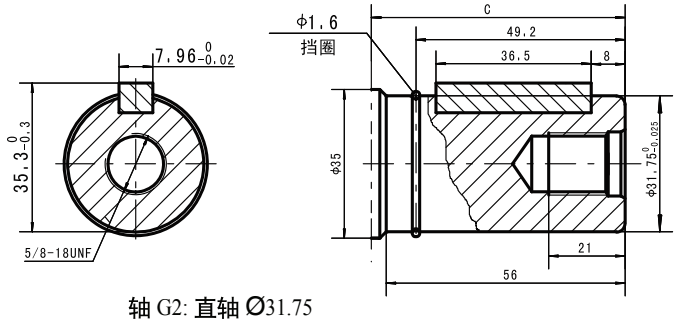

轴 G2: 直轴 Ø31.75
平键 7.96x7x36.5

轴型 B1

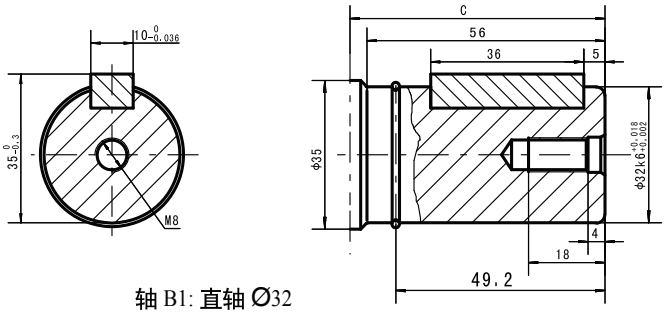

轴 B1: 直轴 Ø32
平键 10x8x36

轴型 FD1

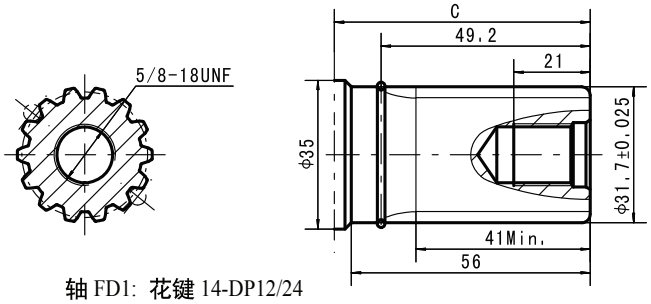

轴 FD1: 花键 14-DP12/24
平齿根齿侧啮合
ANSI B92.1 1996

轴型 T4

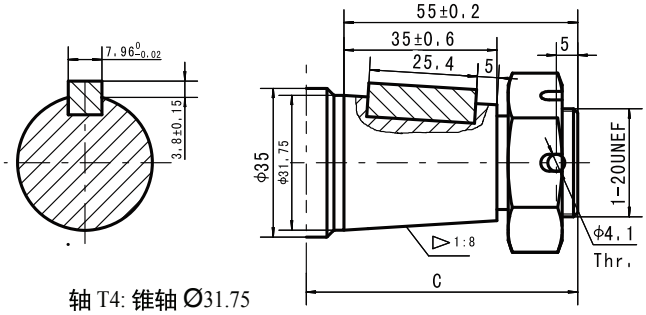

轴 T4: 锥轴 Ø31.75
平键 7.96x7.96x25.4
拧紧扭矩 :200±10Nm

轴型 RW

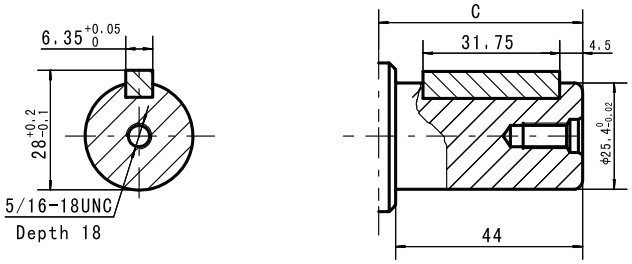

轴 RW: 直轴 Ø25.4
平键 6.35x6.35x31.75

轴型 AW

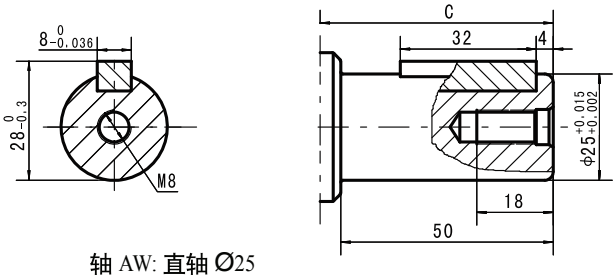

轴 AW: 直轴 Ø25
平键 8x7x32

轴型 SW

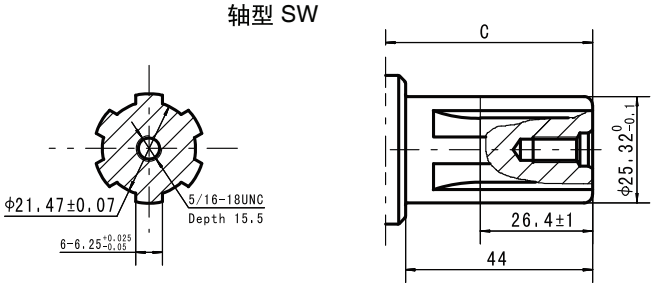

轴 SW: 平键 SAE 6B

从安装面至轴伸末端		
尺寸 C		
轴型代号	腰型法兰 (mm)	车轮法兰 (mm)
G2	61	103
B1	61	103
FD1	61	103
T4	65	107
RW	50	91
AW	56	97
SW	50	91

BMER-1 系列摆线液压马达

输出轴的旋转方向：反向

当面对马达轴伸方向，B 油口为高压油时，输出轴顺时针方向旋转；反之，则逆时针方向旋转。

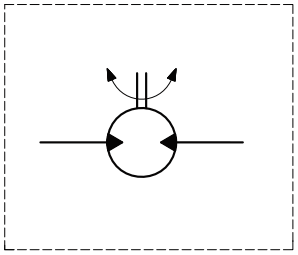

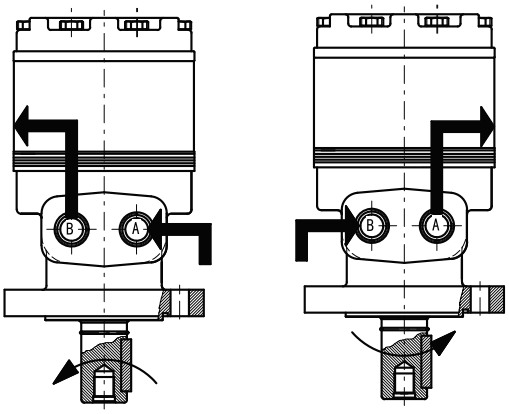

马达受力情况

BMER-1 M#/F# 安装法兰
径向负载 -(daN)

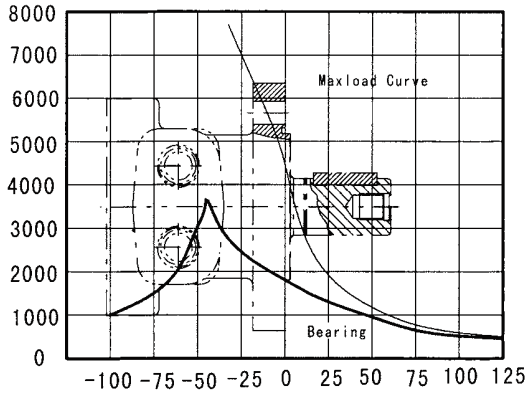

BMER-1 for W# 安装法兰
径向负载 -(daN)

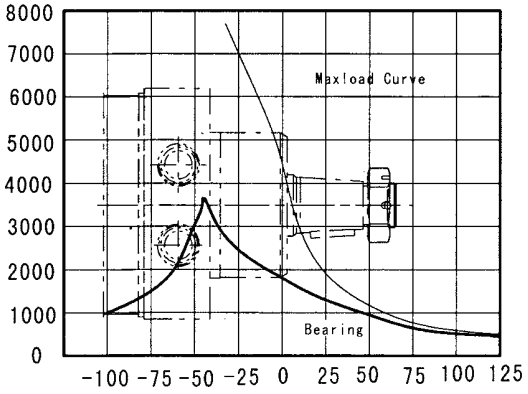

1. 这 Bearing 轴承径向负荷曲线，是保证轴承寿命 L_{10}（$3x10^6$ 运转次数）允许负荷。
2. 这 Maximum 最大轴承负荷曲线是轴承静态负荷能力，运动时不能达到该负荷。

订货信息

	1		2		3		4		5		6		7
BMER-		–		–		–		–		–		–	

1	2	3		4		5		6		7	
结构代码	排量	法兰、止口、油口		轴 伸		旋转工况		油漆选项		特殊功能	
1	125 160 200 230 250 300 350 375 475 540 750	MS MP MD FS FP FD FH WS WP WD	4-Ø13.5 腰型法兰 Ø82.55×2.8, Ports 7/8-14 O-ring 4-Ø13.5 腰型法兰 Ø82.55×2.8, Ports 1/2-14NPTF 4-Ø13.5 腰型法兰 Ø82.55×2.8, Ports G1/2 6-Ø13.5 腰型法兰 Ø82.55×2.8, Ports 7/8-14 O-ring 6-Ø13.5 腰型法兰 Ø82.55×2.8, Ports 1/2-14NPTF 6-Ø13.5 腰型法兰 Ø82.55×2.8, Ports G1/2 6-Ø13.5 腰型法兰 Ø82.55×2.8, Manifold Ports 1/2 4-Ø13.5 车轮法兰 Ø82.55×5, Ports 7/8-14 O-ring 4-Ø13.5 车轮法兰 Ø82.55×5, Ports 1/2-14NPTF 4-Ø13.5 车轮法兰 Ø82.55×5, Ports G1/2	G2 B1 FD1 T4 RW AW SW	轴 Ø31.75 , 平键 7.96×7.96×31.75 轴 Ø32, 平键 10×8×45 轴 Ø31.75, 花键 14-DP12/24 锥轴 Ø31.75, 平键 7.96×7.96×25.4 轴 Ø25.4 , 平键 6.35×6.35×31.75 轴 Ø25 , 平键 8×7×32 轴 Ø25.4 , 花键 SAE 6B	无 R	标准 反向	00 无 B S	不油漆 蓝漆 黑漆 银灰漆	无	标准

注：用户在使用订货信息时，将马达结构、排量、安装法兰、轴伸、进出油口等信息，选择右面作色部位的代号按上面格式写给我们即可。若所选规格不在上述表中或特殊要求，请与我们联系。



BMK6 系列摆线液压马达

BMK6系列摆线液压马达是一种先进的端面配流结构液压马达，该系列马达使用辗柱式转定子付，具有工作压力高，工作效率高，整机高效保持性好，工作寿命长的特点。可在标准结构的基础上根据用户需求进行多功能的变型设计。其特点：

* 采用先进的转定子参数设计，启动压力低，效率高并保持性好。
* 先进端面配流结构，使马达配流精度高，磨损后自动补偿能力强，确保高的容积效率、马达长寿命，确保马达转速平稳、负载速度特性平稳。
* 可承受的工作压力高，输出扭矩大。
* 采用先进的旋转轴封设计，可承受高的背压能力 。
* 采用圆锥滚子轴承结构，承受轴、径向负荷能力强，马达可直接驱动工作构，应用范围扩大。

主要技术参数

类 型		BMK6 200	BMK6 250	BMK6 315	BMK6 400	BMK6 500	BMK6 630	BMK6 800	BMK6 1000
排量 (cm^3/rev.)		195.6	246.1	311.6	391.3	490.8	623	802.4	981.6
最高转速 (rpm)	连续	765	610	480	382	304	240	186	152
	断续	865	830	690	570	455	360	280	230
最大扭矩 (N•m)	连续	565	710	920	1160	1445	1480	1580	1675
	断续	840	1080	1325	1625	1880	1890	1880	1860
最高工作压差 (MPa)	连续	20	20	20	20	20	17.5	14	14
	断续	30	30	30	30	27.5	22.5	15.5	14
	峰值	30	30	30	30	30	24	17.5	17
最大流量 (L/min)	连续	150	150	150	150	150	150	150	150
	断续	170	205	225	225	225	225	225	225
重量 (kg)		26.3	26.8	27.3	28	28.8	29.6	30.5	32

*连续值是指该排量马达可以连续工作的最大值。
*断续值是指该排量马达在1分钟内工作6秒的最大值。
*峰值是指该排量马达在1分钟内工作0.6秒的最大值。

◎ 推荐用油：抗磨液压油，粘度37～73cSt，油液清洁度ISO18/13，最高工作油温80° C。
◎ 特殊的动密封设计，马达允许的背压可达7～20MPa(可选)，但为获得良好的寿命及综合性能，推荐使用背压不要超过5MPa，超过时建议接外泄油管，接外泄管时，应保证马达内总能充满油。外泄管路应有一定的节流保持3.5Bar以上的背压。接外泄油管除可以保持较低的背压外，还可以使马达内产生的磨损污染带走，并可产生一定的冷却作用。
◎ 马达全负荷工作前应有磨合期，推荐在最大工作压力的30%以下磨合1小时。马达的最大输出扭矩与所选轴型有关。

性能参数：

BMK6 200 [195.6cm³/rev.]

流量 (L/min) \ 压力 (MPa)	1.75	3.5	7	10.5	14	17.5	20 (连续最大)	24	27.5 (断续最大)	30 (峰值)
2	30 **9**	73 **7**	160 **5**							
8	36 **39**	76 **38**	168 **35**	262 **34**	345 **31**	438 **27**	465 **16**			
15	36 **75**	81 **75**	174 **74**	270 **71**	365 **65**	455 **60**	510 **45**	580 **32**	640 **16**	
30	37 **152**	85 **151**	175 **147**	275 **142**	370 **132**	465 **121**	540 **109**	615 **96**	700 **80**	765 **60**
45	37 **228**	85 **227**	180 **223**	280 **218**	375 **210**	470 **200**	535 **185**	650 **165**	740 **146**	805 **110**
60	38 **305**	80 **304**	178 **302**	282 **297**	380 **288**	475 **280**	565 **255**	660 **235**	750 **210**	825 **170**
75	32 **382**	78 **380**	175 **376**	275 **370**	378 **362**	480 **350**	565 **328**	670 **300**	760 **270**	840 **230**
90	26 **459**	75 **456**	172 **452**	270 **445**	375 **436**	475 **420**	565 **405**	660 **383**	765 **355**	
105	22 **536**	70 **534**	170 **530**	270 **523**	370 **510**	470 **496**	560 **470**	660 **435**	760 **400**	
120	20 **612**	67 **610**	166 **605**	265 **598**	365 **585**	465 **570**	560 **536**	660 **502**	755 **450**	
135	14 **690**	65 **687**	160 **680**	260 **672**	360 **650**	465 **638**	560 **595**	655 **550**	750 **485**	
150 (连续最大)	10 **765**	60 **765**	155 **755**	258 **740**	356 **725**	450 **700**	550 **640**	650 **580**		
170 (断续最大)		60 **865**	155 **850**	255 **840**	350 **820**	450 **800**	545 **745**	640 **700**		

BMK6 250 [246.1cm³/rev.]

流量 (L/min) \ 压力 (MPa)	1.75	3.5	7	10.5	14	17.5	20 (连续最大)	24	27.5 (断续最大)	30 (峰值)
2	46 **7**	92 **4**								
8	51 **31**	103 **30**	215 **27**	335 **24**	440 **21**	550 **15**	560 **10**			
15	52 **58**	105 **57**	220 **55**	340 **52**	455 **46**	570 **40**	640 **37**	745 **28**	850 **10**	960 **5**
30	55 **118**	110 **116**	232 **113**	352 **110**	470 **105**	600 **96**	685 **80**	790 **64**	900 **48**	1020 **35**
45	58 **180**	110 **177**	235 **174**	355 **170**	475 **164**	610 **155**	705 **140**	840 **126**	940 **106**	1050 **88**
60	53 **242**	110 **240**	230 **237**	350 **233**	480 **224**	615 **212**	705 **198**	845 **180**	955 **162**	1080 **140**
75	45 **302**	105 **298**	230 **292**	355 **285**	485 **278**	620 **268**	710 **254**	850 **230**	960 **206**	1080 **182**
90	45 **364**	105 **360**	225 **352**	350 **342**	480 **338**	615 **322**	710 **305**	845 **288**	955 **265**	
105	40 **424**	100 **420**	220 **414**	340 **408**	475 **394**	610 **372**	705 **352**	840 **334**	950 **315**	
120	38 **485**	95 **479**	210 **471**	340 **463**	470 **454**	590 **442**	700 **420**	830 **385**	940 **365**	
135	35 **546**	85 **540**	205 **532**	325 **525**	460 **516**	580 **504**	690 **478**	820 **445**		
150 (连续最大)	30 **608**	80 **605**	200 **600**	320 **592**	450 **580**	570 **566**	680 **532**	815 **496**		
170 (断续最大)		65 **686**	190 **678**	315 **665**	440 **652**	560 **635**	675 **600**	750 **565**		
185			185 **750**	310 **746**	430 **730**	545 **708**	670 **658**			
205			175 **830**	300 **820**	418 **800**	536 **776**	562 **735**			

BMK6 315 [311.6cm³/rev.]

流量 (L/min) \ 压力 (MPa)	1.75	3.5	7	10.5	14	17.5	20 (连续最大)	24	27.5 (断续最大)	30 (峰值)
2	65 **5**	126 **4**								
8	68 **24**	135 **23**	280 **22**	410 **20**	540 **16**	650 **13**	750 **9**	880 **3**		
15	70 **46**	135 **45**	285 **44**	435 **41**	565 **36**	690 **30**	810 **22**	940 **16**	1010 **9**	1035 **3**
30	70 **93**	135 **92**	295 **90**	440 **86**	600 **80**	740 **71**	880 **62**	990 **52**	1100 **43**	1180 **31**
45	70 **142**	140 **140**	300 **138**	460 **132**	610 **127**	750 **120**	900 **118**	1035 **96**	1165 **85**	1300 **72**
60	70 **190**	140 **189**	300 **186**	460 **182**	615 **176**	775 **167**	920 **154**	1055 **138**	1200 **124**	1325 **105**
75	65 **238**	135 **237**	295 **235**	455 **231**	615 **225**	780 **214**	920 **200**	1065 **180**	1215 **160**	
90	60 **285**	130 **284**	290 **280**	450 **276**	615 **270**	780 **260**	920 **245**	1070 **226**	1220 **210**	
105	50 **335**	125 **333**	280 **330**	445 **324**	605 **316**	770 **302**	915 **290**	1070 **271**	1205 **248**	
120	45 **384**	120 **382**	280 **380**	440 **372**	600 **364**	765 **350**	910 **338**	1055 **312**		
135	40 **432**	115 **428**	275 **420**	435 **412**	585 **408**	760 **391**	900 **380**	1050 **350**		
150 (连续最大)	35 **480**	110 **475**	270 **462**	420 **458**	570 **450**	755 **435**	880 **420**	1030 **395**		
190 (断续最大)		100 **595**	245 **580**	375 **574**	520 **560**	685 **548**	820 **530**			
225			220 **690**	350 **683**	500 **674**	640 **652**	770 **634**			

BMK6 400 [391.3cm³/rev.]

流量 (L/min) \ 压力 (MPa)	1.75	3.5	7	10.5	14	17.5	20 (连续最大)	24	27.5 (断续最大)	30 (峰值)
2	90 **4**	172 **2**	360 **1**							
8	95 **19**	180 **18**	370 **17**	555 **16**	730 **14**	885 **12**	1025 **9**	1195 **4**		
15	95 **37**	185 **37**	375 **36**	560 **35**	740 **33**	930 **28**	1070 **22**	1265 **14**	1380 **5**	1625 **1**
30	98 **75**	185 **74**	380 **73**	575 **71**	760 **68**	960 **65**	1135 **55**	1315 **45**	1455 **31**	1625 **20**
45	95 **114**	185 **113**	385 **111**	580 **108**	765 **105**	970 **100**	1145 **90**	1335 **80**	1530 **72**	
60	90 **152**	180 **152**	380 **150**	580 **147**	770 **142**	975 **134**	1155 **126**	1345 **112**		
75	85 **191**	180 **191**	380 **188**	580 **186**	775 **181**	980 **172**	1160 **160**	1355 **148**		
90	80 **230**	175 **229**	375 **227**	570 **224**	765 **220**	975 **212**	1155 **200**			
105	70 **268**	165 **267**	360 **265**	560 **260**	760 **254**	965 **246**	1150 **232**			
120	65 **306**	160 **305**	355 **303**	550 **298**	745 **290**	950 **278**	1140 **262**			
135	55 **345**	155 **343**	340 **337**	545 **330**	735 **322**	940 **310**	1120 **295**			
150 (连续最大)	45 **382**	145 **380**	320 **376**	530 **370**	730 **362**	925 **352**				
190 (断续最大)		130 **483**	300 **476**	515 **470**	730 **458**	915 **445**				
225			285 **570**	500 **560**	710 **550**	895 **535**				

BMK6 500 [490.8cm³/rev.]

流量 (L/min)	压力 (MPa) 1.75	3.5	7	10.5	14	17.5	20 (连续最大)	24 (断续最大)	27.5 (峰值)
4	120 **7**	230 **6**	470 **5**	685 **3**					
8	125 **15**	240 **14**	475 **13**	705 **12**	940 **11**	1165 **8**	1375 **3**		
15	125 **30**	235 **29**	480 **29**	720 **28**	960 **27**	1190 **25**	1400 **21**	1625 **17**	1880 **12**
30	125 **60**	235 **59**	485 **58**	735 **57**	975 **54**	1215 **50**	1445 **45**	1685 **35**	
45	125 **91**	235 **90**	485 **89**	735 **87**	975 **84**	1215 **78**	1450 **70**		
60	120 **121**	235 **121**	480 **120**	730 **118**	975 **114**	1220 **108**	1460 **98**		
75	110 **152**	225 **151**	470 **149**	725 **146**	970 **142**	1220 **135**			
90	100 **182**	220 **182**	465 **180**	720 **178**	965 **175**	1215 **168**			
105	95 **213**	205 **212**	460 **210**	710 **206**	960 **201**	1210 **195**			
120	90 **244**	195 **243**	450 **240**	700 **235**	950 **228**	1205 **221**			
135	85 **274**	175 **273**	435 **270**	680 **265**	935 **258**	1170 **250**			
150 (连续最大)	70 **304**	155 **303**	420 **301**	665 **292**	920 **287**	1150 **280**			
190 (断续最大)		130 **385**	360 **382**	580 **373**	865 **365**				
225			320 **455**	555 **440**	800 **432**				

BMK6 630 [623cm³/rev.]

流量 (L/min)	压力 (MPa) 1.75	3.5	7	10.5	14	17.5 (连续最大)	20	22.5 (断续最大)
4	130 **6**	245 **5**	500 **4**	750 **2**				
8	135 **12**	265 **12**	540 **11**	805 **10**	1050 **6**			
15	140 **24**	280 **23**	585 **22**	865 **21**	1085 **16**	1425 **13**		
30	145 **48**	295 **47**	605 **45**	925 **42**	1270 **38**	1480 **34**	1780 **30**	1890 **27**
45	145 **72**	295 **71**	610 **70**	920 **68**	1330 **65**	1465 **58**	1770 **50**	
60	135 **95**	285 **94**	605 **91**	915 **87**	1330 **83**	1465 **78**		
75	130 **120**	275 **119**	595 **116**	915 **112**	1325 **106**			
90	115 **145**	260 **144**	585 **141**	905 **137**	1310 **130**			
105	100 **168**	255 **167**	575 **164**	895 **160**	1305 **152**			
120	85 **192**	235 **191**	560 **186**	880 **182**	1280 **175**			
135	75 **216**	220 **215**	540 **212**	855 **207**				
150 (连续最大)	50 **240**	200 **239**	525 **236**	84 **233**				
190 (断续最大)			465 **300**	795 **293**				
225			430 **360**	740 **348**				

BMK6 800 [802.4cm³/rev.]

流量 (L/min)	压力 (MPa) 1.75	3.5	5	7	8.5	10.5	12 (连续最大)	14	15.5	17.5 (断续最大)
4	172 **4**	345 **4**	530 **2**	690 **2**	860 **1**					
8	180 **9**	355 **9**	540 **8**	725 **8**	955 **7**	1080 **6**	1275 **5**	1360 **4**		
15	185 **18**	370 **18**	565 **17**	758 **17**	980 **16**	1130 **15**	1265 **14**	1420 **12**	1655 **10**	1880 **9**
30	190 **36**	385 **35**	590 **34**	795 **33**	1005 **32**	1200 **31**	1330 **29**	1580 **28**	1740 **26**	
45	190 **55**	385 **55**	590 **54**	800 **53**	1015 **52**	1200 **52**	1380 **50**	1550 **48**		
60	185 **74**	380 **73**	580 **72**	790 **70**	1015 **69**	1200 **67**	1345 **65**			
75	176 **92**	370 **92**	575 **91**	782 **88**	1000 **87**	1185 **85**	1365 **82**			
90	165 **112**	360 **111**	560 **110**	765 **108**	990 **106**	1170 **102**				
105	150 **130**	340 **129**	555 **128**	750 **127**	972 **125**	1155 **120**				
120	132 **149**	325 **148**	545 **146**	735 **143**	945 **140**	1130 **135**				
135	105 **168**	302 **167**	525 **165**	710 **162**	911 **158**					
150 (连续最大)	80 **186**	270 **185**	500 **183**	680 **180**	880 **176**					
190 (断续最大)		300 **235**	475 **233**	660 **230**	855 **226**					
225			423 **280**	612 **276**	830 **272**					

扭矩 (N•m) 423
转速 (rpm) **280**

BMK6 1000 [981.6cm³/rev.]

流量 (L/min)	压力 (MPa) 1.75	3.5	5	7	8.5	10.5	12 (连续最大)	14 (断续最大)
4	225 **3**	460 **3**	640 **2**	875 **2**	1085 **1**			
8	230 **7**	470 **7**	695 **6**	945 **6**	1170 **5**	1415 **4**	1560 **3**	1675 **2**
15	240 **15**	485 **15**	715 **15**	965 **14**	1200 **14**	1445 **13**	1580 **13**	1780 **12**
30	240 **30**	495 **30**	720 **30**	995 **29**	1235 **28**	1480 **27**	1640 **25**	1860 **23**
45	240 **45**	495 **45**	720 **44**	1000 **44**	1250 **43**	1490 **42**	1700 **40**	
60	235 **60**	490 **60**	715 **60**	990 **59**	1245 **57**	1500 **55**		
75	225 **76**	475 **76**	710 **76**	980 **75**	1230 **73**	1485 **70**		
90	215 **91**	460 **91**	705 **91**	960 **90**	1215 **88**	1465 **85**		
105	200 **106**	445 **106**	690 **105**	940 **105**	1195 **103**	1440 **100**		
120	185 **122**	420 **122**	665 **121**	920 **119**	1155 **116**			
135	150 **137**	390 **137**	635 **136**	890 **136**	1120 **134**			
150 (连续最大)	110 **152**	360 **151**	605 **150**	860 **148**	1080 **145**			
190 (断续最大)		320 **192**	575 **190**	820 **188**	1045 **185**			
225			515 **230**	800 **228**	1020 **224**			

连续
断续

BMK6 安装图

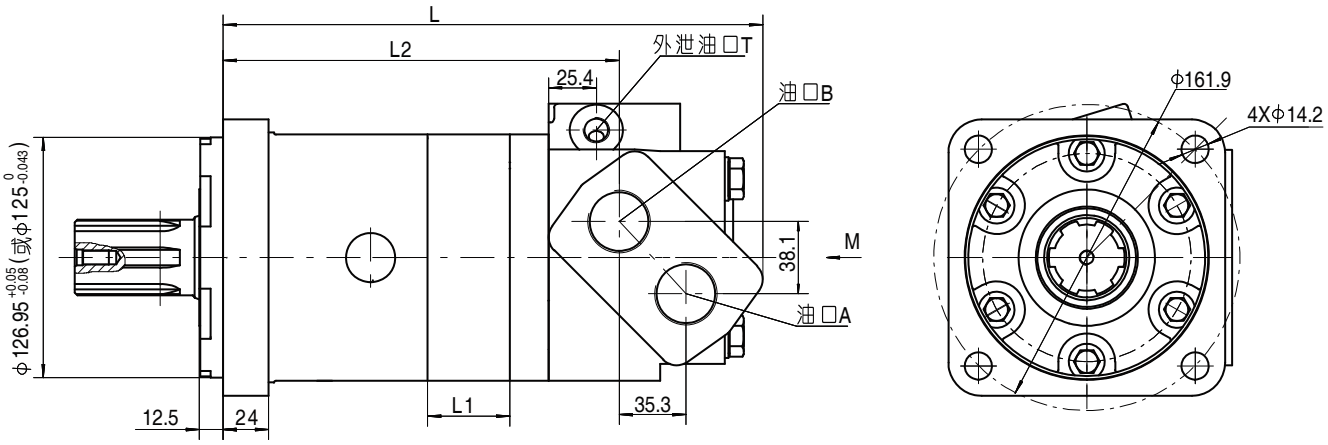

输出轴的旋转方向：标准
当面对马达轴伸方向，A油口为高压油时，输出轴顺时针方向旋转；反之，则逆时针方向旋转。

型号	L	L1	L2
BMK6-200	265	21.7	187.5
BMK6-250	271	27.3	193.1
BMK6-315	278	34.5	200.3
BMK6-400	287	43.4	209.2
BMK6-500	298	54.4	220.2
BMK6-630	313	69.1	234.9
BMK6-800	333	89	254.8
BMK6-1000	353	108.9	274.7

BMK6 CC法兰径向受力曲线图

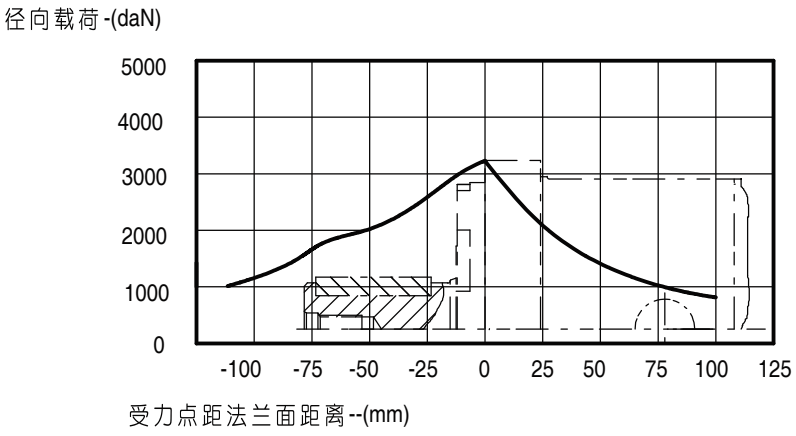

本径向力曲线是在额定扭矩下保证轴承寿命B_{10}允许负载得出（2000小时或$12x10^6$转在100rpm工况下），其它转速工况下须乘以某一系数。



BMK6 轴伸连接尺寸

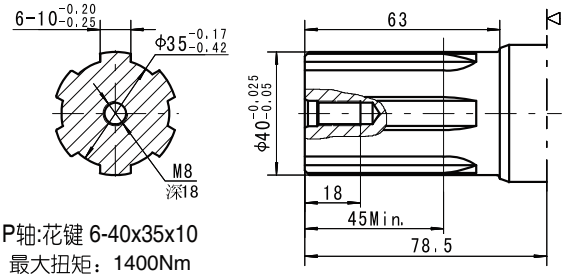

P轴:花键 6-40x35x10
最大扭矩：1400Nm

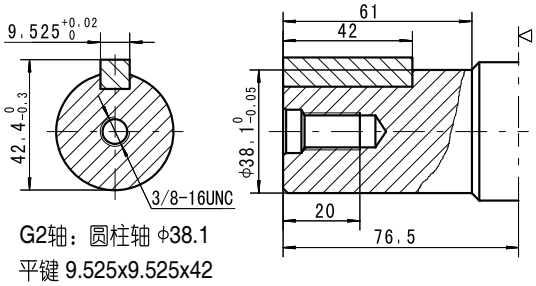

G2轴：圆柱轴 Φ38.1
平键 9.525x9.525x42
最大扭矩：1350Nm

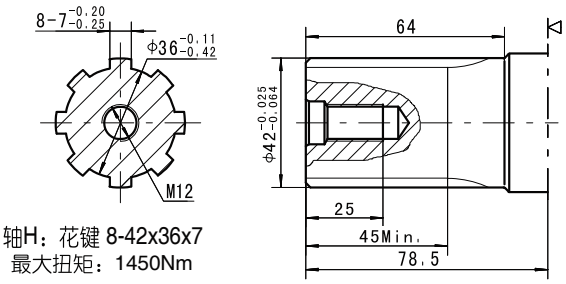

轴H：花键 8-42x36x7
最大扭矩：1450Nm

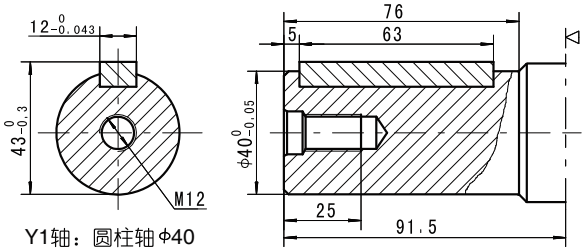

Y1轴：圆柱轴 Φ40
平键 12x8x63
最大扭矩：1400Nm

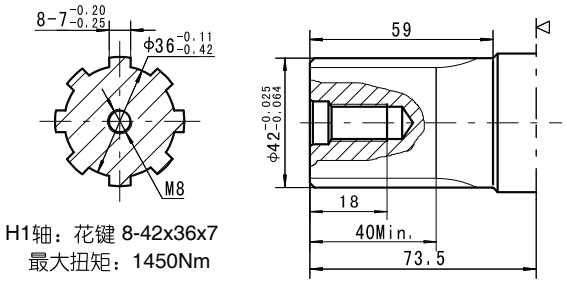

H1轴：花键 8-42x36x7
最大扭矩：1450Nm

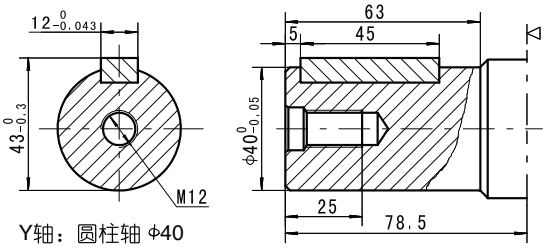

Y轴：圆柱轴 Φ40
平键 12x8x45
最大扭矩：1400Nm

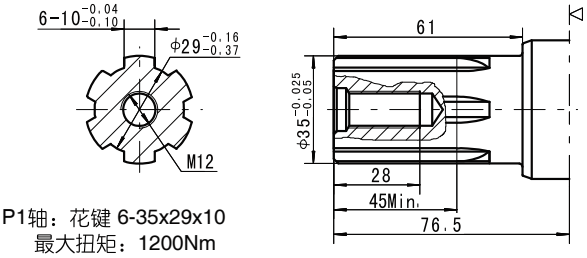

P1轴：花键 6-35x29x10
最大扭矩：1200Nm

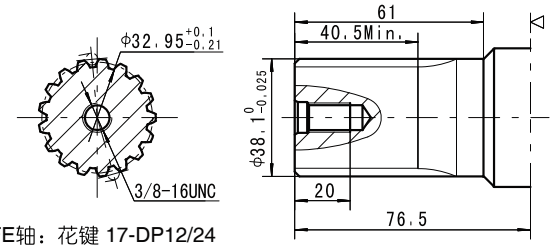

FE轴：花键 17-DP12/24
最大扭矩：1350Nm

◁ 马达止口安装面



BMK6 油口连接尺寸

油口代号：SF5、SF6、SF7、SF8

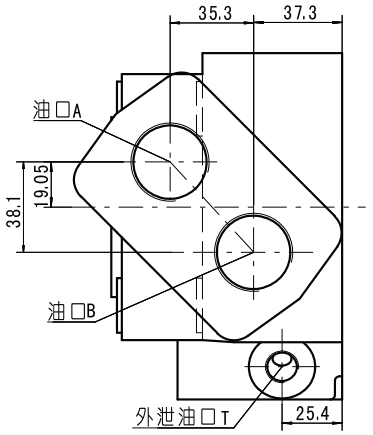

油口代号：SF

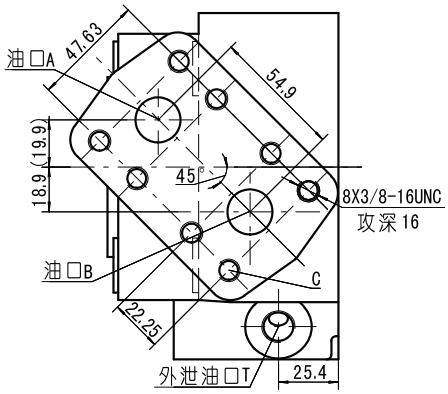

油口代号：SF0

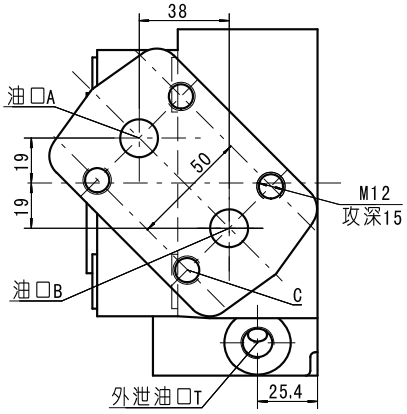

订货信息

	1	2	3	4	5	6	7	8
	BMK6	–	–	–	–	–	–	–

Pos.1	2	3		4		5		6		7		8	
结构代码	排量	法兰、止口		轴伸		油口、外泄口		旋向工况		油漆选项		特殊功能	
无	200	CC	4-Ø14.2方法兰Ø161.9，止口Ø127×12.5	G2	Ø38.1轴，平键9.52×9.52×57.15	SF	3/4"板式8×3/8-16UNC，7/16-20UNF	无	标准	00	不油漆	无	常规
	250			FE	Ø38.1轴，花键17-DP12/24	SF0	Ø16板式4×M12，M14×1.5	R	反向	B	蓝漆		
	315			Y1	Ø40轴，平键12×8×63	SF5	1-5/16-12UN，7/16-20UNF			S	黑漆		
	400			Y	Ø40轴，平键12×8×45	SF6	M33×2，M14×1.5				银灰漆		
	500	CC1	4-Ø14.2方法兰Ø161.9，止口Ø125×12.5	H	Ø42轴，花键8-42×36×7	SF7	G1，G1/4						
	630			H1	Ø42轴，花键8-42×36×7	SF8	G3/4，G1/4						
	800			P	Ø40轴，花键6-40×35×10								
	1000			P1	Ø35轴，花键6-35×29×10								

注：用户在使用订货信息时，将马达结构、排量、安装法兰、轴伸、进出油口等信息，选择右面作色部位的代号按上面格式写给我们即可。若所选规格不在上述表中或特殊要求，请与我们联系。

连接形式 \ 内容	代号					
	SF5 (深)	SF6 (深)	SF7 (深)	SF8 (深)	SF (深)	SF0 (深)
P(A,B)	1-5/16-12UN(18)	M33X2(18)	G1(18)	G3/4(18)	Φ19.05	Φ16
T	7/16-20UNF(12)	M14X1.5(12)	G1/4(12)	G1/4(12)	7/16-20UNF(12)	M14X1.5(12)
C	-	-	-	-	8X3/8-16UNC	4XM12



BMR-BK01 系列内置制动器摆线液压马达

BMR-BK01系列内置制动器摆线液压马达是一种在BMR系列轴配摆线流液压马达内部增加机械装置，使其具有制动功能的液压摆线马达。该系列马达性能具有如下特点：

*采用先进的转定子参数设计，启动压力低，效率较高，并保持性好，运转平稳。
*采用高压轴密封，可承载较高背压，允许串、并联使用。
*联动轴特殊设计，马达使用寿命长。
*特殊系统参数设计，可满足低噪音要求。
*结构紧凑，安装方便。
*内置制动器体积小、制动力大、集成使用方便，利用马达腔体泄漏油自动润滑摩擦片。

主要技术参数

类　型		BMR -BK01 50	BMR -BK01 80	BMR -BK01 100	BMR -BK01 125	BMR -BK01 160	BMR -BK01 200	BMR -BK01 250	BMR -BK01 315	BMR -BK01 375
排量 (cm^3/rev.)		51.7	81.5	102	128	157	195	253	318	381
最高转速 (rpm)	额定	490	479	478	421	341	276	212	169	141
	连续	509	502	497	459	372	301	231	184	166
	断续	603	598	574	574	465	376	289	230	192
最大扭矩 (N•m)	额定	104	164	205	256	316	335	437	456	465
	连续	103	203	254	317	391	359	437	456	465
	断续	88.6	160	200	250	308	333	473	502	520
最大输出功率 (KW)	额定	5.3	8.2	10.3	11.3	11.3	9.7	9.7	8.1	6.9
	连续	5.5	10.7	13.2	15.2	15.2	11.3	10.6	8.8	8.1
	断续	5.6	10	12	15	15	13.1	14.3	12.1	10.5
最高工作压差 (MPa)	额定	14	14	14	14	14	12	12	10	8.5
	连续	14	17.5	17.5	17.5	17.5	13	12	10	8.5
	断续	17.5	20	20	20	20	17.5	13	11	9.5
最大流量 (L/min)	额定	26	40	50	55	55	55	55	55	55
	连续	27	42	52	60	60	60	60	60	65
	断续	32	50	60	75	75	75	75	75	75
制动器开启压力（MPa）		1.7——2.2								
进出油口最大承压（MPa）		25								
制动油口最大承压（MPa）		20								
静态制动最大制动扭矩（Nm）		500——550								
重量 (kg)		11.7	11.9	11.9	12.2	12.5	13	13.5	14	14.5

*额定转速、扭矩是指在额定流量、压力下的输出值。
*连续值是指该排量马达可以连续工作的最大值。
*断续值是指该排量马达在1分钟内工作6秒的最大值。
*内置制动器为常闭全盘式静态制动器。使用注意如下：

制动正常马达运动工作时，制动器释放口的压力必须大于2.2MPa,以便制动片完全脱开，当制动马达静态制动时，制动器释放口压力最佳状态为0MPa。
制动马达的外泄油口必须接回油箱，制动马达的有效制动释放压力与外泄油口压力和制动器释放口的压力有关。

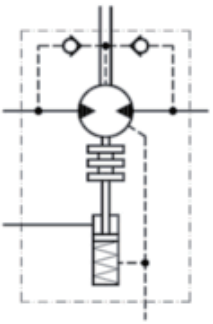

BMR-BK01 油口连接尺寸

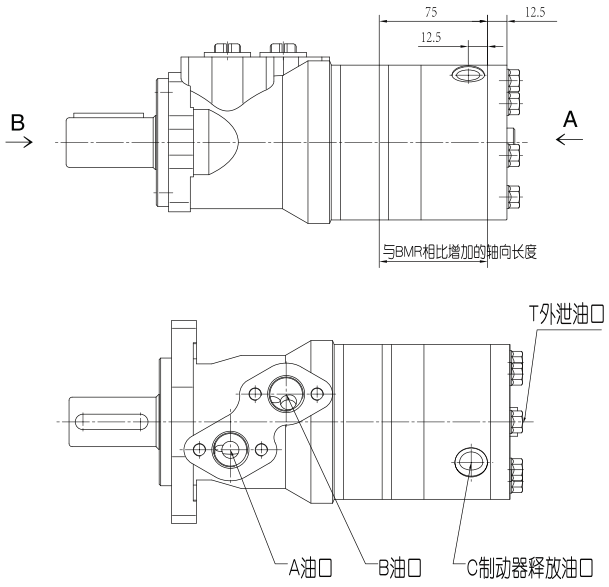

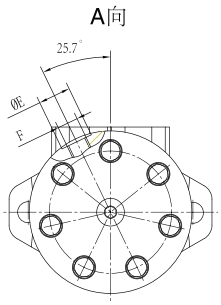

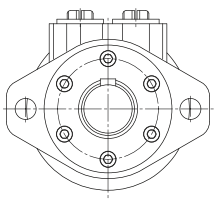

C油口代号	ΦE	F
G	22	G1/4深9

说明：连接尺寸全部可以参照BMR系列摆线液压马达；轴向长度如上图所示增减75mm。C油口为制动器释放油口，位置如上图所示。

订货信息

BMR-BK01 | 1 | 2 | 3 | 4 | 5 | 6 | 7 | 8 | 9

Pos.1	2	3		4		5		6		7		8		9	
结构代码	排量	法兰、止口		轴伸		油口、外泄口		制动器释放油口		旋向工况		油漆选项		特殊功能	
无	50	2	2-Ø13.5菱法兰,止口Ø82.5×8	A	Ø25轴,平键8×7×32	D	G1/2 板式4×M8, G1/4								
	80			B	Ø32轴,平键10×8×45	M	M22×1.5 板式4×M8, M14×1.5								
	100	4	4-Ø13.5菱法兰止口Ø82.5×8	C	Ø25.4轴,平键6.35×6.35×31.75	S	7/8-14 O-ring	G	G1/4 深9 锪平Ø22	无	标准	00	不油漆	无	常规
	125			E	Ø25.4轴,花键SAE 6B		板式4×5/16-18UNC, 7/16-20UNF			R	反向	B	蓝漆	N	大径向力
	160			R	Ø25.4短轴,平键6.35×6.35×31.75	P	1/2-14 NPTF					S	黑漆	AX	大轴向力
	200	H	4-3/8-16方法兰,止口Ø44.4×2.8	F	Ø31.75轴,花键14-DP12/24		板式4×5/16-18UNC, 7/16-20UNF						银灰漆	0	无外泄
	250			FD	Ø31.75长轴,花键14-DP12/24	R	PT(Rc)1/2 板式4×M8, PT(Rc)1/4								
	315	H5	4-M10方法兰,止口Ø44.4×2.8	G	Ø31.75轴,平键7.96×7.96×31.75										
	375			T	Ø28.56锥轴，平键B5×5×14										

注：用户在使用订货信息时，将马达结构、排量、安装法兰、轴伸、进出油口等信息，选择右面作色部位的代号按上面格式写给我们即可。若所选规格不在上述表中或特殊要求，请与我们联系。



BK2系列液压制动器

简介

BK2系列液压制动器是一种常闭全盘湿式液压制动器，BK2系列液压制动器是使用弹簧的作用力来产生制动力，由液压油压力来释放制动。其特点：

*采用了独特的摩擦材料和高强度弹簧设计；使用寿命长、无噪音、制动可靠性高。
*四处泄油口设计，可满足多种工况要求。
*结构紧凑，安装方便。
*优先配合BMP、BMR、BMS系列的摆线液压马达使用。

适用范围

BK2系列液压制动器在交货状态为制动状态。正常运作时制动片上皆有制动力存在，只要制动器连接的液压系统压力低于释放制动器所需的压力时，靠弹簧作用力使制动器处于制动状态。

BK2系列液压制动器广泛用于重负载设备；诸如工程机械、起重机械、公路机械车辆、建筑机械、搬运机械、农业机械、采矿机械、环卫机械、木工机械等。也应用在绞盘机液压驱动系统。

特别注意：该系列制动器只能用于静态制动，不建议使用在动态制动上。

使用指南

一、为了使制动器在最佳工作状态下运行，常规要求：

1、装配步骤：必须首先将液压马达与制动器装配好；然后在泄油口给制动器壳腔加注润滑油。接着才可以做其它装配。
2、液压油种类：HM矿物油(GB/T763.2-87) (ISO6743/4)或HLP矿物油(DIN51524)。
3、油温范围：可以在-20℃～90℃工作；优先选取范围20℃～60℃。
4、油粘度： 20～75mm²/s;优先选取范围油温在40℃时的运动粘度42～74mm²/s。
5、油液清洁度：滤油精度为25微米；固体污等级不得高于20/16。
6、维护周期:初次使用50～100小时后进行保养；以后每工作500～1000小时保养一次。

二、使用原理图

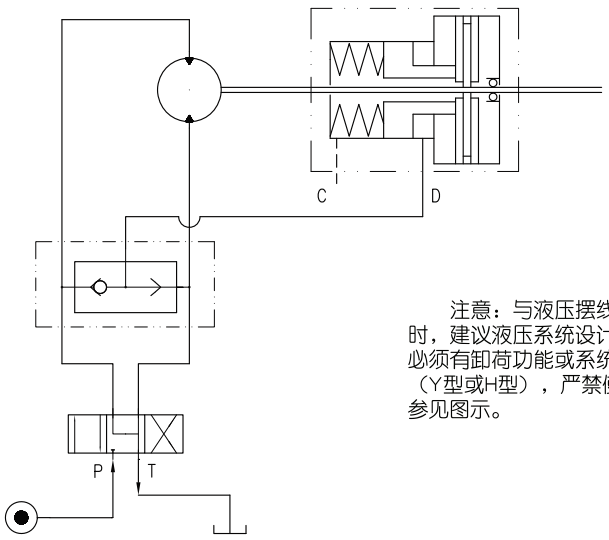

注意：与液压摆线马达组装后，马达需要正反向运转时，建议液压系统设计时使用梭阀，而且换向阀中位机能必须有卸荷功能或系统回油口压力大于制动器开启压力。（Y型或H型），严禁使用无卸荷功能中位机能（O型）。参见图示。

主要技术参数

参数项目	BK2-1		BK2-2
*最小静态扭矩 [Nm]	200～230	410～450	410～450
释放制动的最小油压 [MPa]	1.7～2.3		
制动系统的最大油压 [MPa]	30		
释放制动的最小流量 [cm³]	7～8		
制动腔润滑油容积 [cm³]	50～120		
泄油口最大压力 [MPa]	0.05		
重量 [kg]	9		9.5

*静态扭矩是指在工作压力为零时获得的。

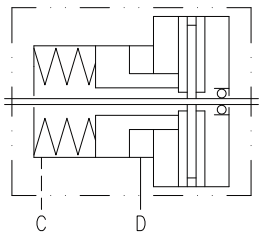

符号图

负载曲线

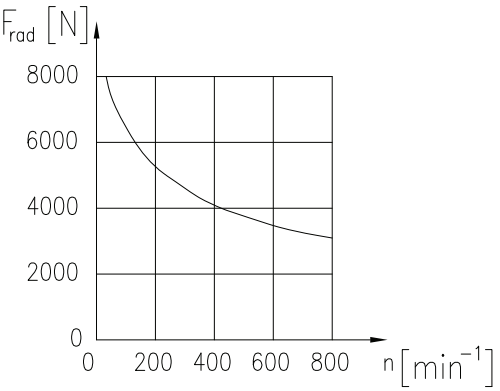

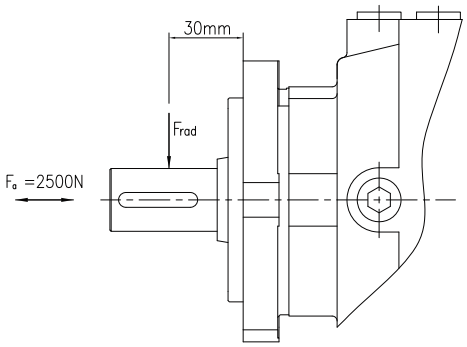

安装尺寸

BK2-1型

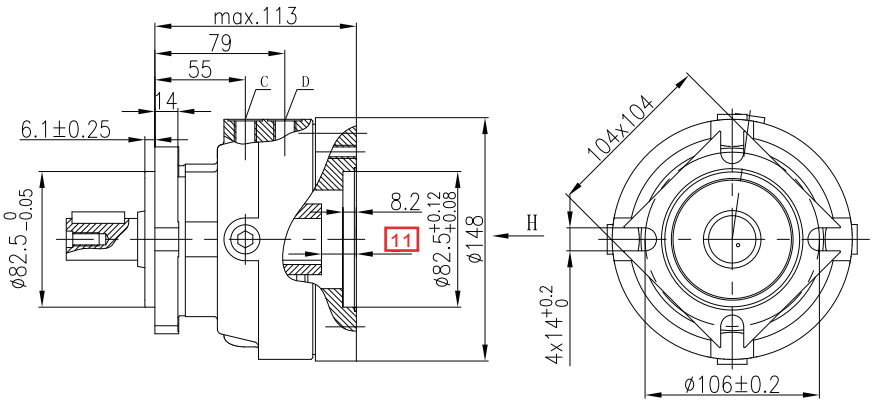

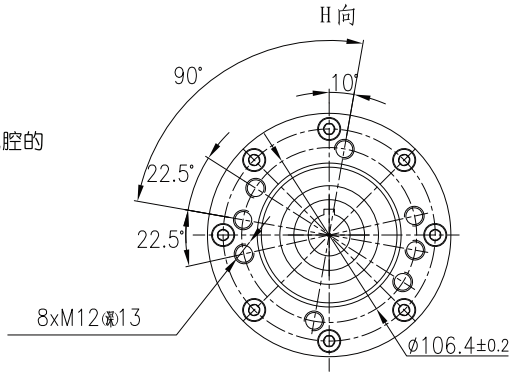

C口为泄油口——G1/4深9，是制动器壳腔的注油口。
D口为制动器释放口——G1/4深9。

BK2-2型

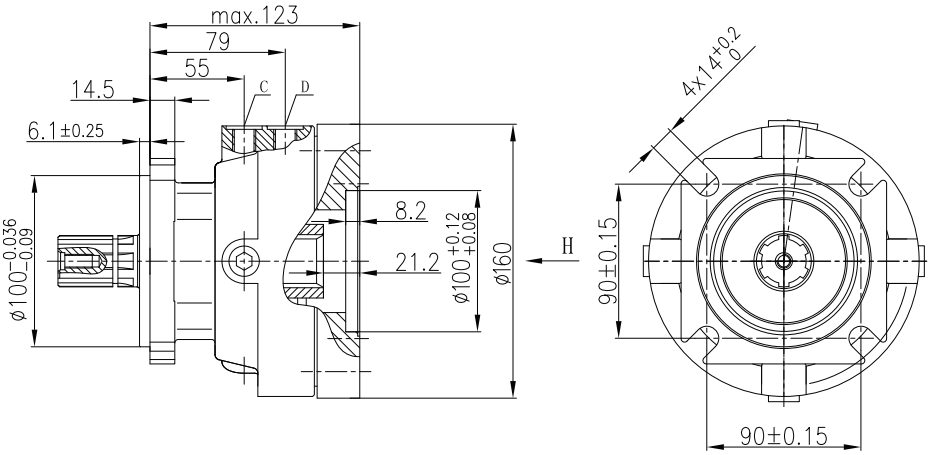

C口为泄油口——G1/4深9，是制动器壳腔的注油口。
D口为制动器释放口——G1/4深9。

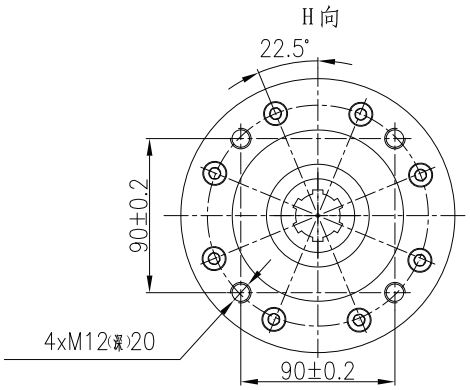

输入输出轴端尺寸

输入轴端孔尺寸

A

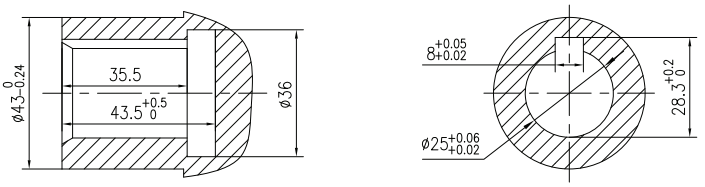

B

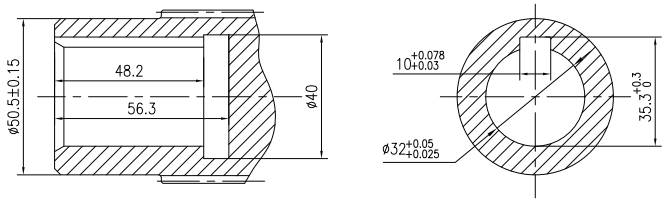

C

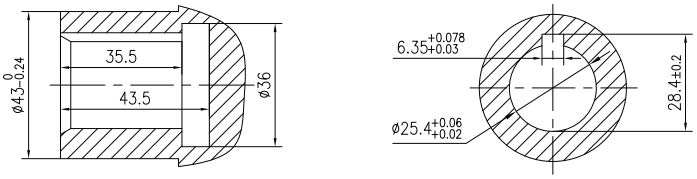

E

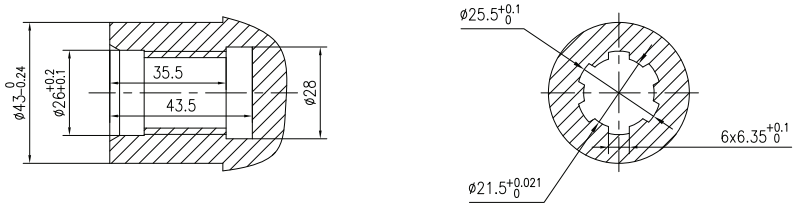

G

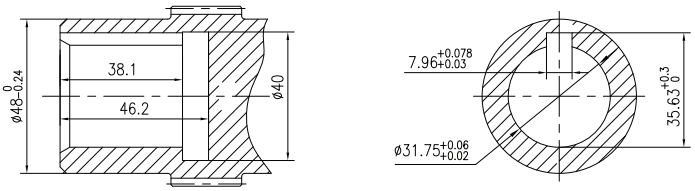

N

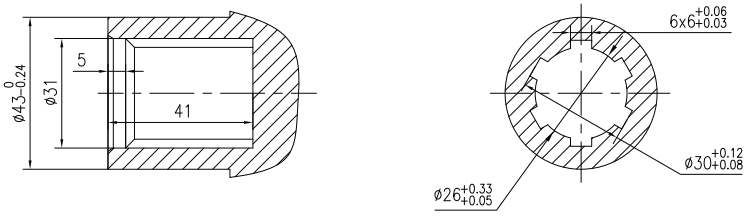

输出轴伸连接尺寸

A

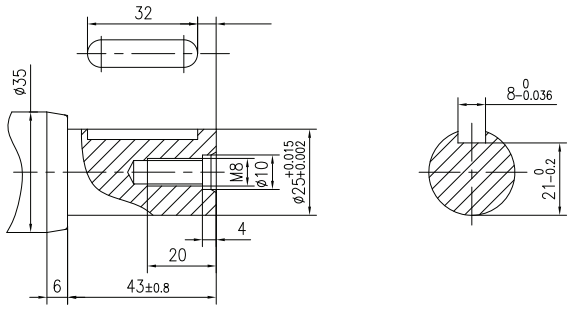

B

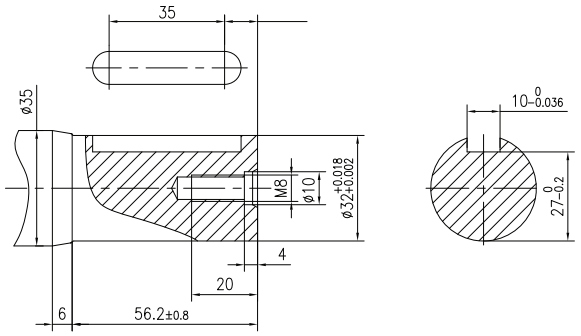

C

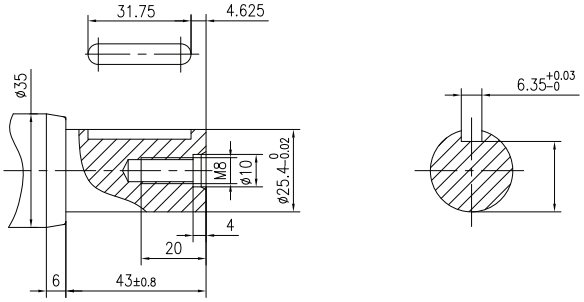

E

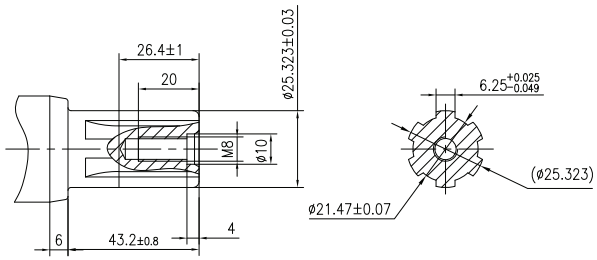

G

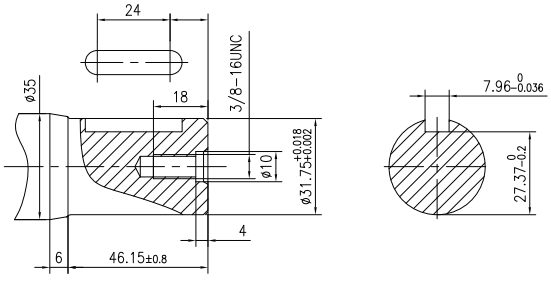

N

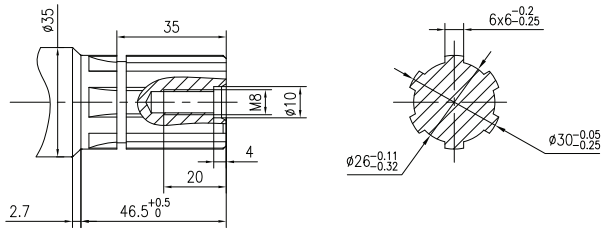

订货信息

	1		2		3		4		5		6		7
BK		–		–		–		–		–		–	

Pos.1	2	3		4		5		6		7	
系列代码	结构代码	制动公称扭矩		输入轴孔		输出轴伸		油漆选项		特殊功能	
2	1	扭矩200——230Nm 扭矩410——450Nm	210 430	Φ25孔,键槽8x7x32	A	Φ25轴,平键8x7x32	A	不油漆 蓝漆 黑漆 银灰漆	00 无 B S	常规	无
				Φ32孔,键槽10x8x45	B	Φ32轴,平键10x8x45	B				
				Φ25.4孔, 键槽6.35x6.35x31.75	C	Φ25.4轴,平键6.35x6.35x31.75	C				
				Φ25.4孔,花键槽SAE 6B	E	Φ25.4轴,矩形花键SAE 6B	E				
				Φ31.75孔,键槽7.96x7.96x31.75	G	Φ31.75轴,平键7.96x7.96x31.75	G				
	2	扭矩410——450Nm	430	矩形花键孔6-30x26x6	N	矩形花键轴6-30x26x6	N				
				矩形花键孔6-30x26x8	J	矩形花键轴6-30x26x8	J				

注：用户在使用订货信息时，将马达结构、排量、安装法兰、轴伸、进出油口等信息，选择右面作色部位的代号按上面格式写给我们即可。若所选规格不在上述表中或特殊要求，请与我们联系。



WGB系列行星减速器

简介

WGB系列行星减速器是适用于履带和轮式驱动的车辆和各类自行走机械；以及绞盘机或滚筒机等输送提升机械。由于采用了特制的摆线液压马达和紧凑结构设计，减速器可内藏于履带或轮式的宽槽内，或绞盘机和滚筒机的鼓筒内；设计简略，客户使用空间节省，整体安装容易。减速器适合于开式和闭式液压回路系统。

WGB系列行星减速器广泛用于自行走设备；诸如工程机械、起重机械、公路机械车辆、建筑机械、搬运机械、农业机械、采矿机械、环卫机械、木工机械等。也应用在绞盘机和自动化发动机的静液压驱动系统。其特点：

* 采用了特制的密封系统。独特地设计了组合密封，用于旋转体和固定部分之间的径向和轴向密封。
* 内置多盘式停车制动器。弹簧加载停车制动器，液压释放制动力；可在液压系统工作压力降至低于释放制动器所需的压力的情况下安全停止运动。
* 结构紧凑，安装方便。
* 优先配合BMR、BMS系列的摆线液压马达使用。

使用指南

为了液压系统在最佳工作状态下进行，常规要求：

1、液压油种类：HM矿物油(ISO6743/4)（GB/T763.2-87）或HLP矿物油（DIN51524）。

2、油温范围：可以在-20℃～90℃工作；优先选取范围20℃～60℃。

3、油粘度： 20～75mm²/s;优先选取范围油温在40℃时的运动粘度42～74mm²/s。

4、油液清洁度：滤油精度为25微米；固体污等级不得高于20/16。

为了减速器在最佳工作状态下进行，常规要求：

1、润滑油油种类：CKC220矿物齿轮油(ISO12925-1)（GB/T5903-87）。

2、油的粘度：在40℃时的运动粘度220mm²/s。

3、维护周期:初次使用50～100小时后进行保养；以后每工作500～1000小时保养一次。

4、建议使用：MOBIL美孚GEAR630，ESSO埃索SPARTAN事必达EP220，SHELL壳牌OMALA可耐压EP220。

减速器加换油

减速器出厂供货状态，箱体内没有齿轮油；使用前需要如下方法加注齿轮油：

1.如图A所示，卸下两只油口用螺塞，将减速器内的润滑油排出。然后由润滑油供应商提供的清洁剂，将齿轮腔体内，清洗干净。

2.如图B所示，加油。上油口加油，直至溢流孔有润滑油流出；将两油口用螺塞封紧。

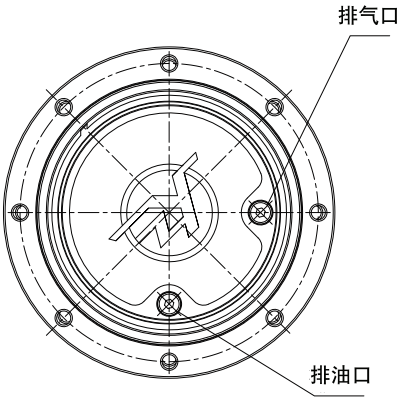

图A

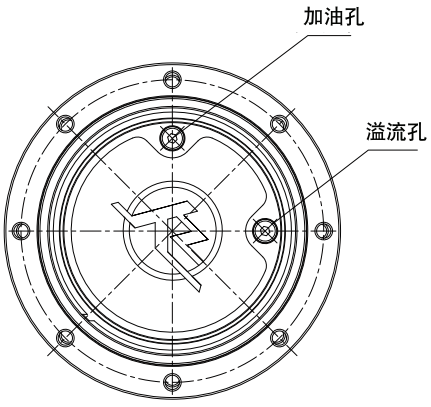

图B

安装连接尺寸

WGB150系列

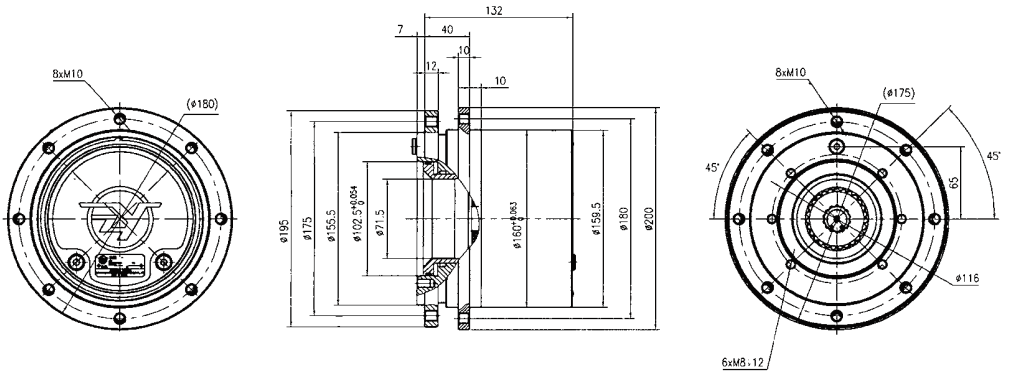

WGB300系列

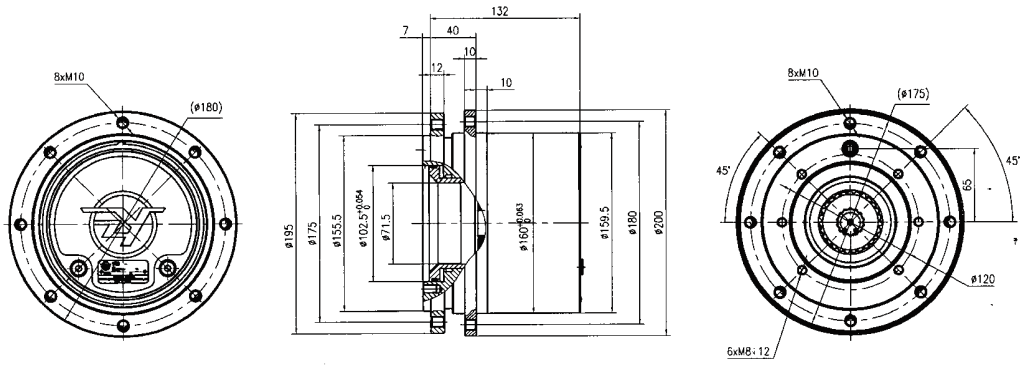

WGB150……T系列

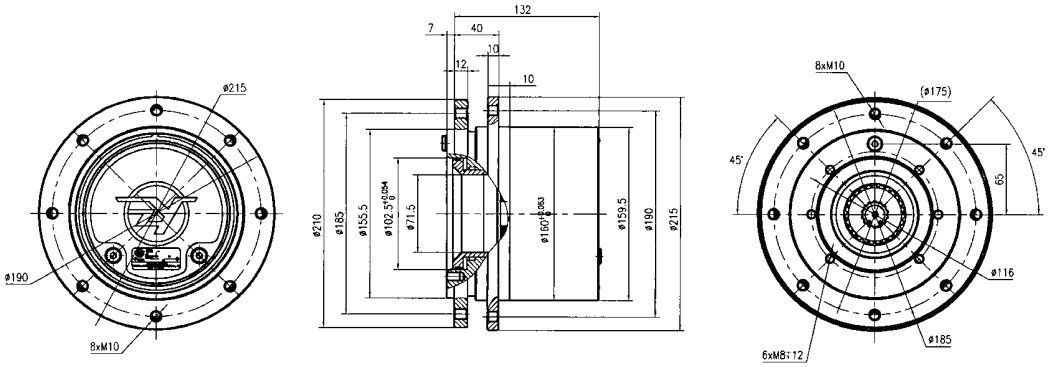

WGB300……T系列

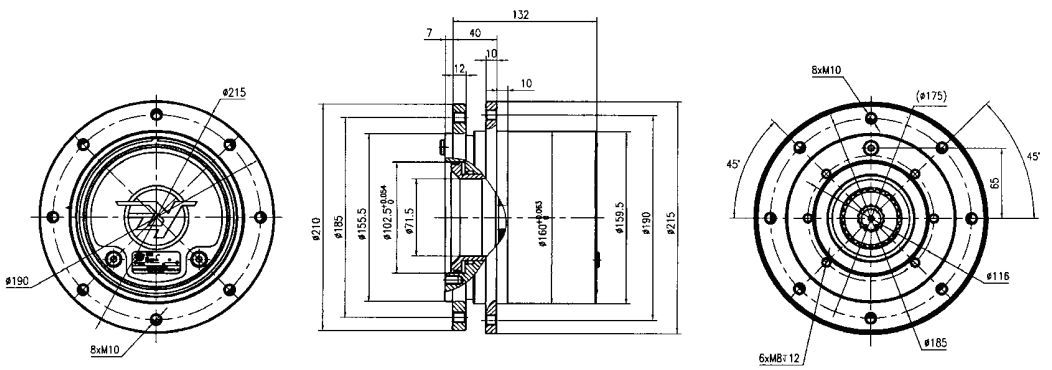

WGB150(T)系列行星减速器的标准配置BMS125摆线液压马达；也可使用非标准平配置的摆线液压马达。主要技术需要根据减速器速比和液压马达的性能参数来计算；使用不得超过WGB150系列行星减速器的最大输出扭矩1500Nm和最大输出功率为14kW。减速器输入旋向与输出旋向相反。
WGB300(T)系列行星减速器的标准配置BMSS250摆线液压马达，也可使用非标准配置的摆线液压马达。主要技术需要根据减速器速比和液压马达的性能参数来计算；使用不得超过WGB300系列行星减速器的最大输出扭矩2300Nm，最大输出功率为18kW。减速器输入旋向与输出旋向相反。

配WGB减速箱马达安装连接尺寸

BMS系列

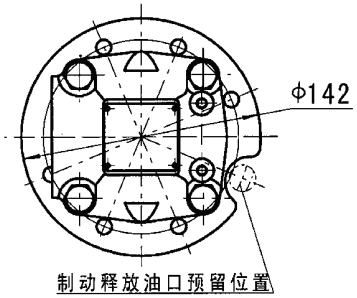

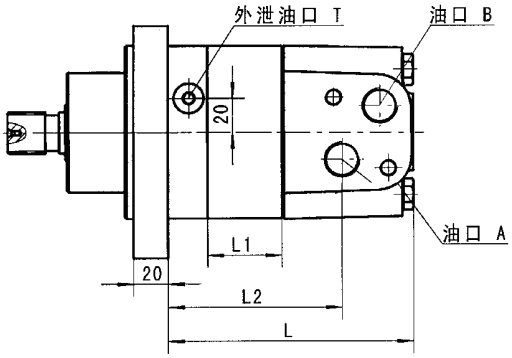

BMSS系列

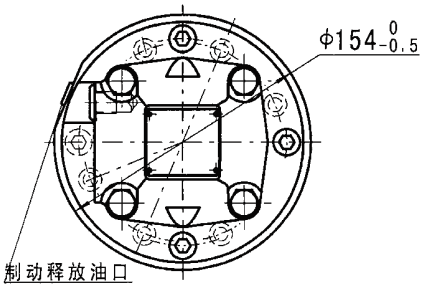

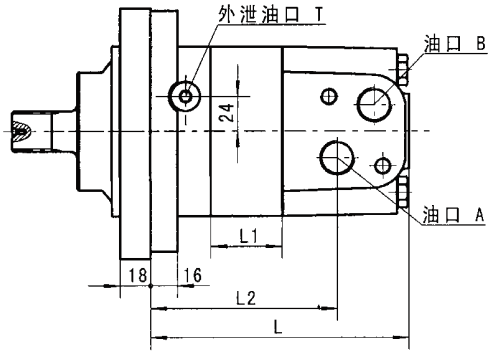

BMSYS系列

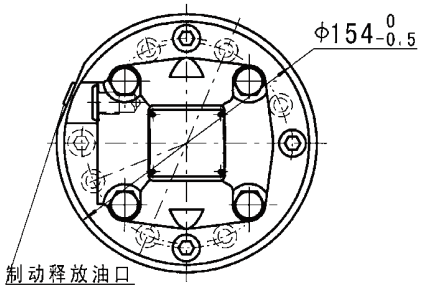

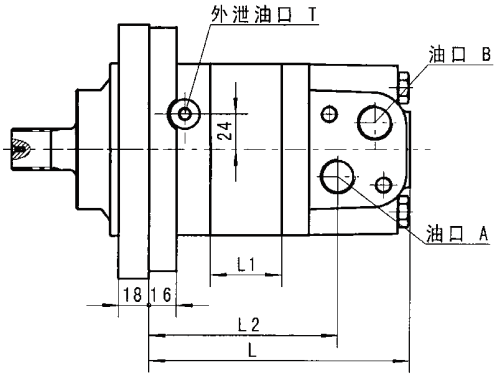

型号	L	L1	L2
BMS-80	114.5	13	69
BMS-100	118.5	17	73
BMS-125	123.5	22	78
BMS-160	129	27.5	83.5
BMS-200	137	35.1	91.1
BMS-250	149	47	103
BMS-315	161	59	115
BMS-375	173	71	127

型号	L	L1	L2
BMSS-80	127	13	82
BMSS-100	131	17	86
BMSS-125	136	22	91
BMSS-160	141.5	27.5	96.5
BMSS-200	149	35.1	104.1
BMSS-250	161	47	116
BMSS-315	173	59	128
BMSS-375	185	71	140

型号	L	L1	L2
BMSYS-80	129	16	85
BMSYS-100	133	20	89
BMSYS-125	138	25	94
BMSYS-160	140	27	96
BMSYS-200	147	34	103
BMSYS-250	155	42	111
BMSYS-315	167	54	123
BMSYS-400	182	69	138
BMSYS-475	196	83	152

订货信息

	1		2		3		4		5		6
WGB		–		–		–		–		–	

Pos.1		2	3		4		5		6	
结构代码		速比代码	制动器代码		法兰连接形式		油漆选项		特殊功能	
1500Nm	150	3.28 4.6	选装停车制动	BK	常规	缺省	不油漆 蓝漆 黑漆 银灰漆	00 无 B S	常规	无
3000Nm	300	5.75	无停车制动	缺省	大法兰	T				

注：

1、用户在使用订货信息时，将减速器结构、速比、有无制动器、油漆等信息，选择右面作色部分的代号按上面格式写给我们即可。

2、选择制动器时，制动器参数：制动释放压力为1.7~2.2MPa；制动器释放油口G1/8；制动器释放油口承压25MPa；制动扭矩400Nm。

3、若所选规格不在上述表中或特殊要求，请与我们联系。

订货信息(BMS–WT、BMSS–IT、BMSYS–IT)

	1		2		3		4		5		6
		–		–		–		–		–	

Pos.1	1	2		3		4		5	
结构代码	排量	油口、外泄口		旋向工况		油漆选项		特殊功能	
BMS-WT BMSS-IT BMSYS-IT	80 100 125 160 200 250 315 375 400 475	D M S P	G1/2板式2-M10，G1/4 M22×1.5板式2-M10，M14×1.5 7/8-14UNF O-ring板式2-3/8-16,7/16-20UNF 1/2-14NPTF板式2-3/8-16UNC,7/16-20UNF	无 R	标准 反向	0 无 B S	不油漆 蓝漆 黑漆 银灰漆	无	常规

注：

1、马达性能参数与BMS/BMSS/BMSY马达相同；

2、用户在使用订货信息时，将马达结构、排量进出油口等信息，选择左面作色部分的代号按上面格式写给我们即可；

3、若所选规格不在上述表中或特殊要求，请与我们联系。

4、其中BMSYS可采用内置制动油口配平衡阀，选型时进行技术沟通。

HGB系列行星减速器

简介

HGB系列行星减速器是各类机械传动部分减速使用。采用了摆线液压马达与减速器连接结构紧凑设计，设计结构简略，客户使用空间节省，整体安装容易。减速器适合于各类液压回路系统。

HGB系列行星减速器广泛用于各类机械；诸如工程机械、起重机械、公路机械车辆、建筑机械、搬运机械、农业机械、采矿机械、环卫机械、木工机械等。其特点：

* 结构紧凑，安装方便。
* 体积小，功率大。
* 优先配合BMR、BMH、BMS系列的摆线液压马达使用。

使用指南

为了液压系统在最佳工作状态下进行，常规要求：

1、液压油种类：HM矿物油(ISO6743/4)（GB/T763.2-87）或HLP矿物油（DIN51524）。

2、油温范围：可以在-20℃～90℃工作；优先选取范围20℃～60℃。

3、油粘度： 20～75mm²/s;优先选取范围油温在40℃时的运动粘度42～74mm²/s。

4、油液清洁度：滤油精度为25微米；固体污等级不得高于20/16。

为了减速器在最佳工作状态下进行，常规要求：

1、润滑油油种类：CKC220矿物齿轮油(ISO12925-1)（GB/T5903-87）。

2、油的粘度：在40℃时的运动粘度220mm²/s。

3、维护周期:初次使用50～100小时后进行保养；以后每工作500～1000小时保养一次。

4、建议使用：MOBIL美孚GEAR630，ESSO埃索SPARTAN事必达EP220，SHELL壳牌OMALA可耐压EP220。

减速器加换油

减速器供货状态没有加注润滑油，加换油的方法如下：

1.如图A所示，卸下两只油口用螺塞，将减速器内的润滑油排出。然后由润滑油供应商提供的清洁剂，将齿轮腔体内，清洗干净。

2.如图B所示，加油。一侧油口加油，直至溢流孔有润滑油流出；将两油口用螺塞封紧。

减速箱腔体容积380mL,客户使用前注齿轮润滑油180mL至200mL

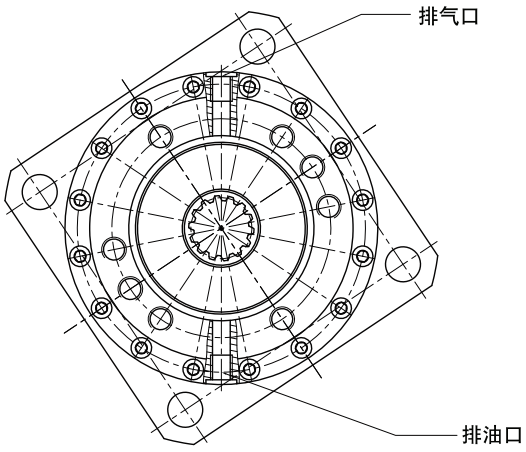

图A

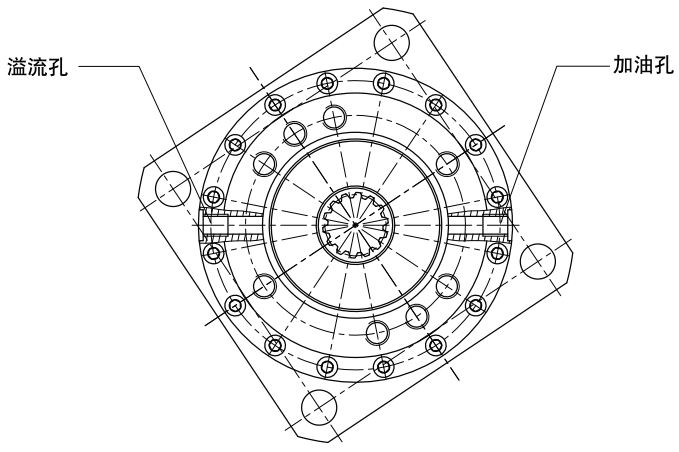

图B

安装连接尺寸

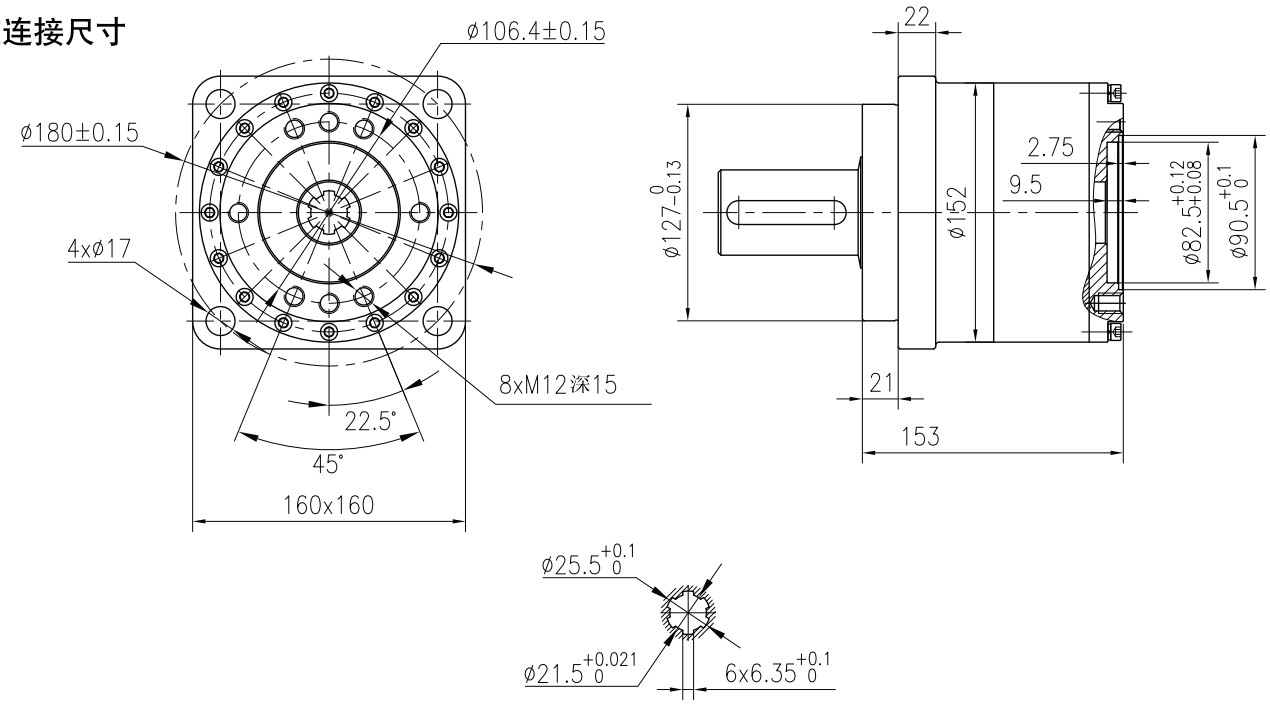

E型输入孔

输出轴伸连接尺寸

H1

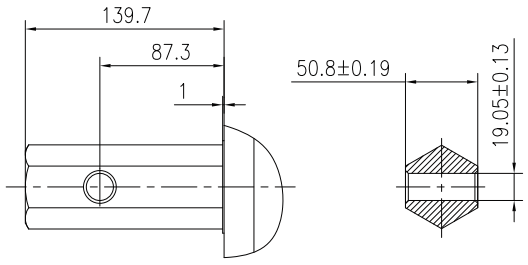

H2

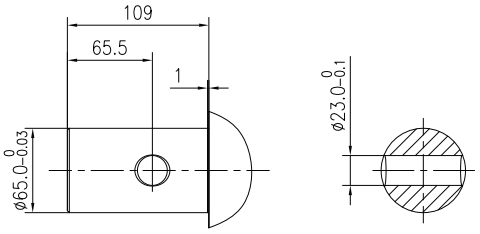

A

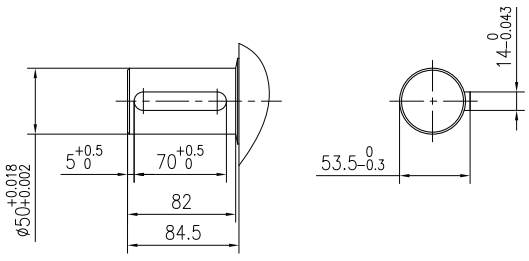

使用HGB系列行星减速器的可以配置的BMR、BMP、BMH、BMS摆线液压马达，主要技术需要根据液压马达的参数计算；HGB系列行星减速器的输入与输出旋向相反，减速比为3.65，最大输出扭矩2000Nm,最大输出功率为15kW。

订货信息

	1		2		3		4		5		6		7		8		9
HGB		–		–		–		–		–		–		–		–	

Pos.1		2	3	4		5		6	7		8		9	
结构代码		速比代码	输入孔代号	输出轴代号		所配马达系列及轴型代码		所配马达排量代码	油口及外泄油口		油漆选项		特殊功能	
	缺省	3.65	E (SAE 6B 花键) F (14-DP12/24 花键)	六角50.8 Φ65 Φ50	H1 H2 A	BMP系列-E型轴 BMR系列-E型轴	P R	80 100 125 160 200 250 315 375	G1/2板式4xM8,G1/4 M22x1.5板式4xM8,M14x1.5 7/8-14UNF O-ring板式4x5/16-18UNC,7/16-20UNF 1/2-14NPTF板式4x5/16-18UNC,7/16-20UNF	D M S P	不油漆 蓝漆 黑漆 银灰漆	00 无 B S	常规	无
						BMP系列-F型轴	PF							
						BMR系列-F型	RF							
						BMH系列-S型轴	H	200 250 315 400 500	G1/2板式4xM8,G1/4 M22x1.5板式4xM8,M14x1.5 7/8-14UNF O-ring板式4xM8 , 7/16-20UNF 1/2-14NPTF板式4xM8 , 7/16-20UNF	D M S P				
						BMH系列-F型轴	HF							
						BMS系列-F型轴	SF	80 100 125 160 200 250 315 375 400 475	G1/2板式2xM10,G1/4 M22x1.5板式2xM10,M14x1.5 7/8-14UNF O-ring板式2x3/8-16,7/16-20UNF 1/2-14NPTF板式2x3/8-16,7/16-20UNF	D M S P				
						BMS系列-S1型轴	S							
						BMSY系列-S1型轴	SY							
						BMSY系列-F型轴	SYF							

注：用户在使用订货信息时，将减速器结构、速比、输出轴代号、所配马达型号、所配马达排量、所配马达油口形式、油漆等信息，选择右面作色部位的代号按上面格式写给我们即可。若所选规格不在上述表中或特殊要求，请与我们联系。

HGB选用时，减速器输入孔与马达轴型代码是对应的（相配关系），应注意马达输出轴的扭矩负荷能力
减速器输入孔与马达轴型代码选用SAE 6B 孔与轴型，建议减速器最大输出扭矩不超过1650Nm;
减速器输入孔与马达轴型代码选用14-DP12/24 孔与轴型，建议减速器最大输出扭矩不超过2200Nm。
变速箱与马达代码也可采用各自代码：如 HGB-3.65-F-A & BMSY-250-E6-F-D (HGB-3.65-F-A & BMSY-250-E4-FE1-D)等

宁波昊瑞液压传动有限公司
HOREY

溢流阀 FY

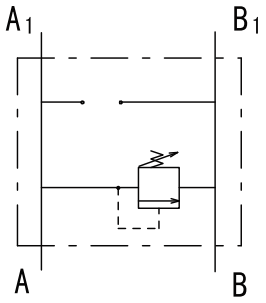

单向溢流阀FY*A

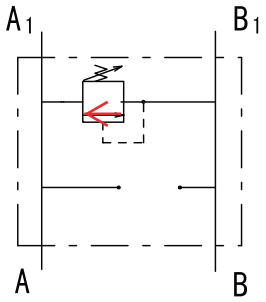

单向溢流阀FY*B

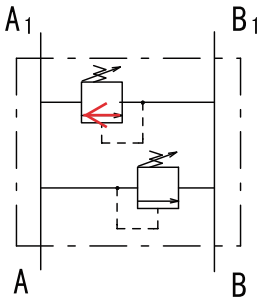

双向溢流阀FY*D

技术参数

参数	型号				
	FYRHD	FYSHD	FYSD	FYRHA(B)	FYSHA(B)
流量(L/min)	60				
压力范围(Mpa)	[3-10];[8-21]				
重量(kg)	1.7	1.8	1.8	1.55	1.65

额定压力 3-10MPa

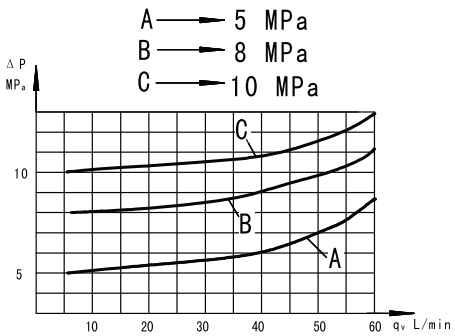

额定压力 8-21MPa

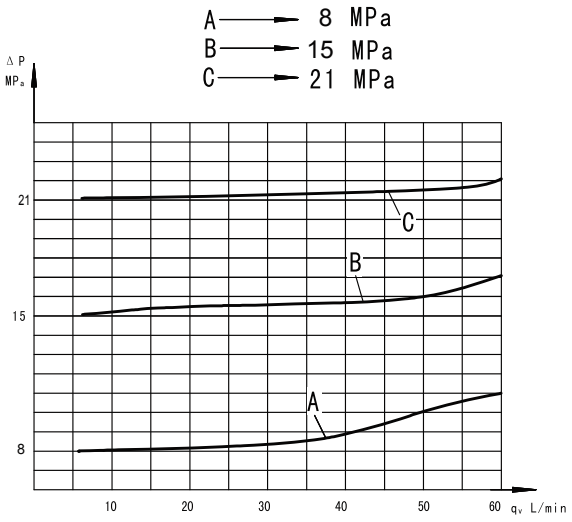

适配BMR马达的溢流阀

FYRHD双向溢流阀

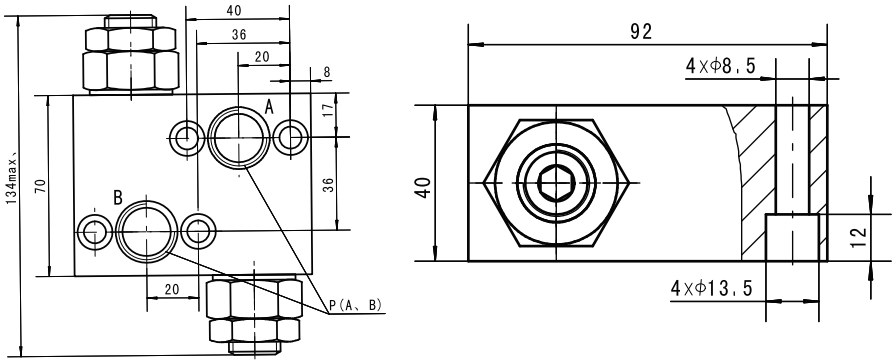

代号	P(A、B)(深)
D	G1/2(18)
M	M22×1.5(18)
S	7/8-14UNF(18)
P	1/2NPTF(18)

注意：FYRHD阀块与BMP、BMR马达连接，四孔螺栓5/16-18UNC或M8×40-8.8级。

适配BMS马达的溢流阀

FYSD双向溢流阀

FYSHD双向溢流阀

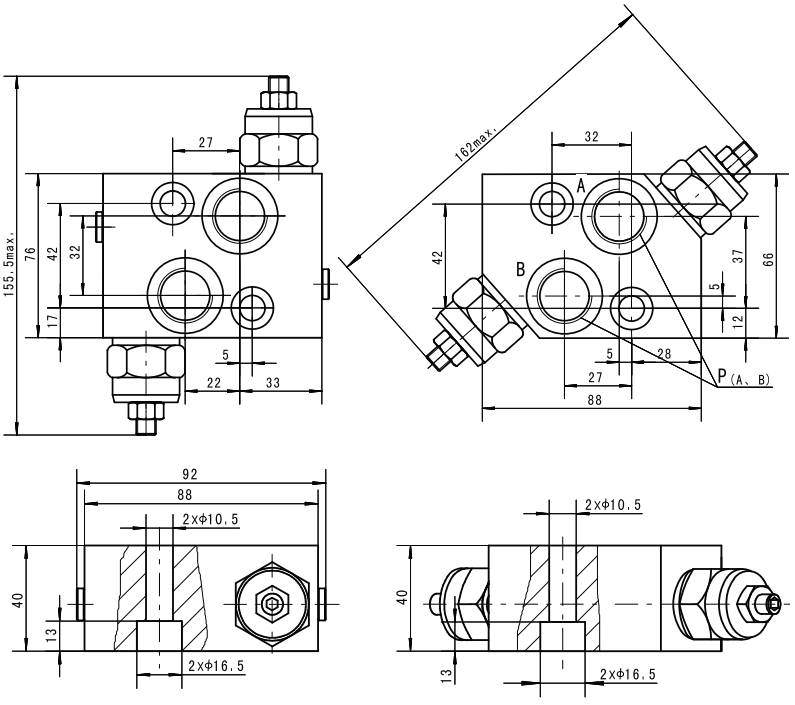

代号	P(A、B)(深)
D	G1/2(18)
M	M22×1.5(18)
S	7/8-14UNF(18)

注意：FYS(H)D阀块与BMS马达连接，两孔螺栓3/8-16UNC或M10×40-8.8级。

梭阀 FS

技术参数

参数	型号	
	FSR	FSS
流量(L/min)	60	
压力范围(Mpa)	25	
重量(kg)	0.9	0.7

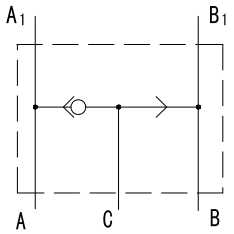

FSR梭阀

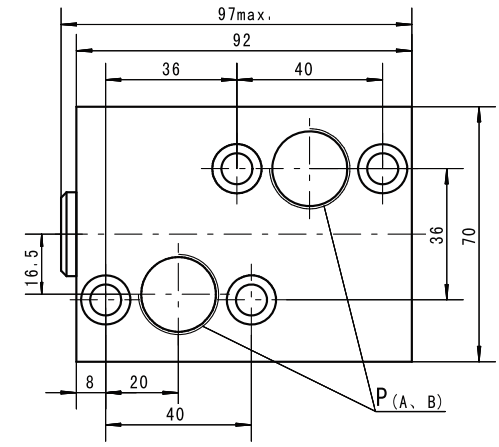

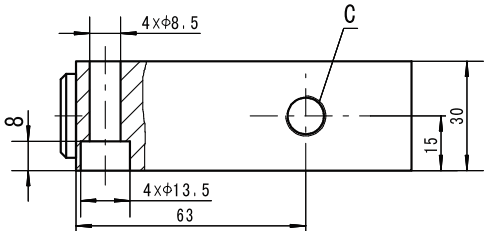

FSS梭阀

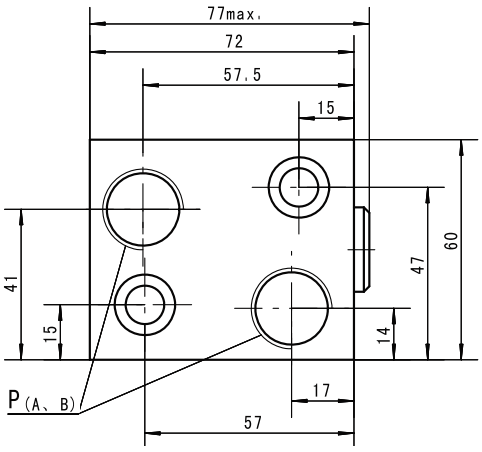

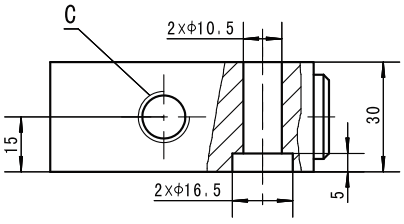

代号	P(A、B)深	C深
D	G1/2(17)	G1/4(14)
M	M22×1.5(17)	M14×1.5(14)
S	7/8-14UNF(17)	7/16-20UNF(12.7)

注意：FSR阀块与BMP、BMR马达连接，四孔螺栓5/6-18UNC或M10×35-8.8级；FSS阀块与BMS马达连接，两孔螺栓3/8-16UNC或M10×35-8.8级

带制动油口的平衡阀 FP

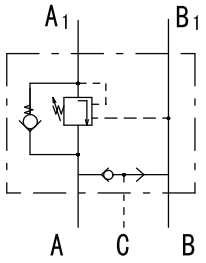

单向平衡阀FPRA

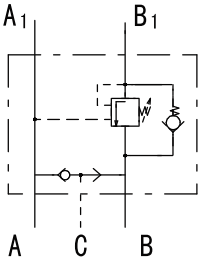

单向平衡阀FPRB

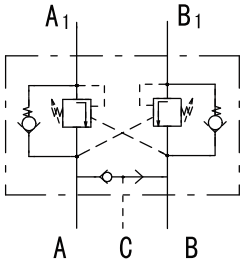

双向平衡阀FPRD

技术参数

参数	型号	
	FPRA(B)	FPRD
流量(L/min)	60	
压力范围(Mpa)	7-25	
先导比	4.25:1	
重量(kg)	3.30	3.35

压力损失

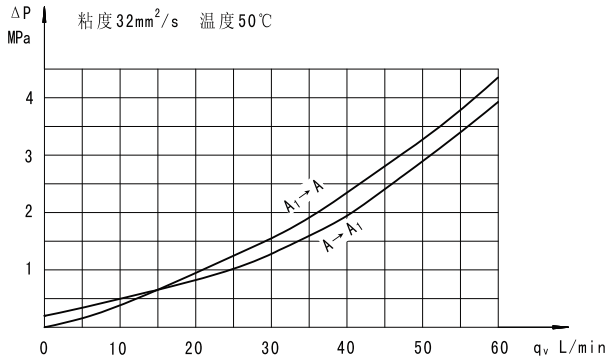

适配BMR马达的平衡阀

FPRA单向平衡阀

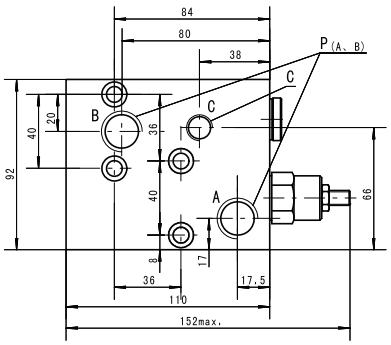

FPRD双向平衡阀

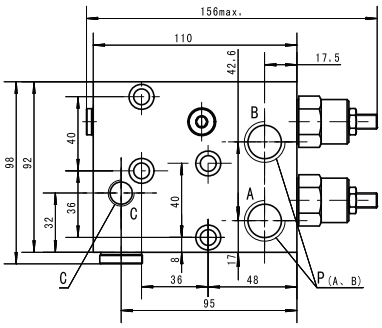

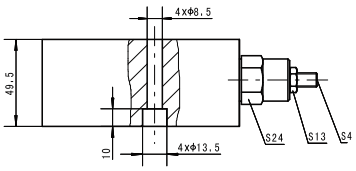

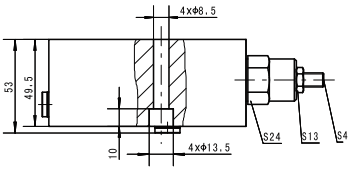

代号	P(A、B)(深)	C(深)
D	G1/2(18)	G1/4(14)
M	M22×1.5(18)	M14×1.5(14)
S	7/8-14UNF(18)	7/16-20UNF(14)

注意：FPR(D)阀块与BMP、BMR马达连接，四孔螺栓5/16-18UNC或M8×50-8.8级.

订货信息

	1		2		3		4		5		6		7
F		–		–		–		–		–		–	

Pos.1		2		3		4		5		6		7	
型号		连接马达型号		阀芯数量		调节压力 MPa		流量L/min		油口		油漆选项	
Y	溢流阀	RH SH S	BMR、BMP BMS BMS	A B D	A口单阀芯 B口单阀芯 双阀芯	10 21	3-10标准设置10MPa 8-21标准设置21MPa	无	60	D M S P	G1/2 M22x1.5 7/8-14UNF 1/2 NPTF	00 无 B S	不油漆 蓝漆 黑漆 银灰漆
S	梭阀	R S	BMR、BMP BMS										

注：用户在使用订货信息时，将阀型，连接马达的型号、油口数量、调节压力、进出油口等信息，选择左面作色部位的代号按上面格式写给我们即可。若所选规格不在上述表中或特殊要求，请与我们联系。

订货信息

	1		2		3		4		5		6		7		8
F		–		–		–		–		–		–		–	

Pos.1		2		3		4	5		6		7		8	
型号		连接马达型号		阀芯数量		调节压力 MPa	流量L/min		油口，制动器油口				油漆选项	
P	平衡阀	R	BMR	A B D	A口单阀芯 B口单阀芯 双阀芯	7-25	无	60	D M S	G1/2,G1/4 M22x1.5,M14×1.5 7/8-14UNF,7/16-20UNF	无 Z	标准 左旋	00 无 B S	不油漆 蓝漆 黑漆 银灰漆

注：用户在使用订货信息时，将阀型，连接马达的型号、油口数量、调节压力、进出油口等信息，选择左面作色部位的代号按上面格式写给我们即可。若所选规格不在上述表中或特殊要求，请与我们联系。

插装型平衡阀 CP

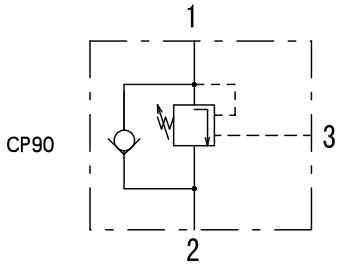

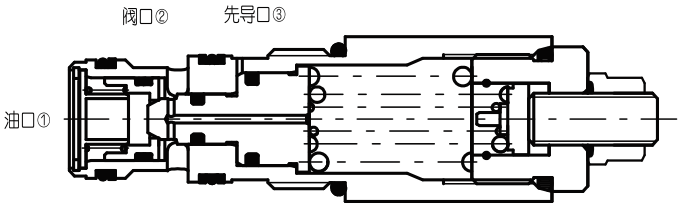

工作方式

单向阀②到①打开；①到②是一种溢流阀，③口是平衡阀液控口，③口是溢流阀辅助控制口。

特性

最大设定压力至少为最大负载感应压力的1.3倍。
②口背压可能对阀操作有不利影响。

技术参数

最大压力：27MPa

额定流量:90L/min

泄漏量:5滴/分钟

温度：-20℃～90℃

安装尺寸

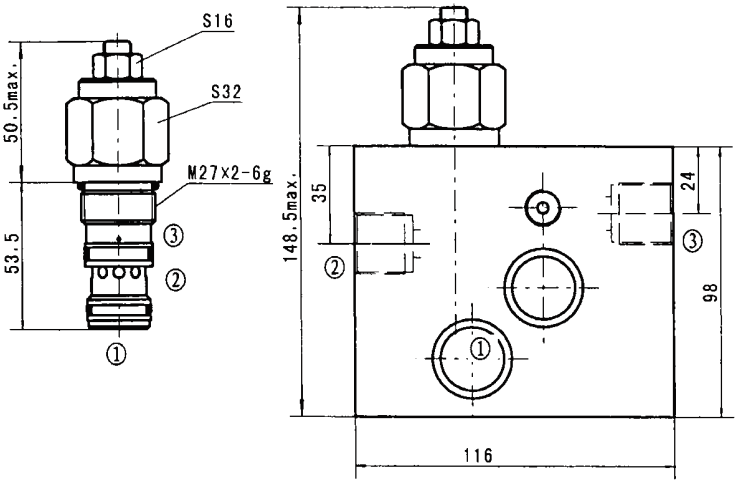

压力降曲线

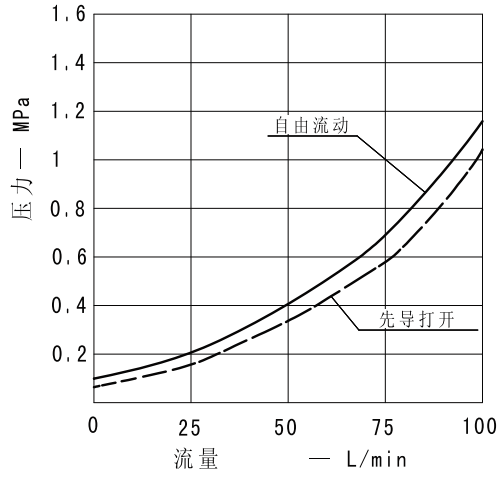

订货信息

CP - 90 - * - 4 - *

- CP：插装型平衡阀
- 90：流量 90L/min
- *：阀块油口 M=M22X1.5 S=7/8-14UNF D=G1/2
- 4：先导比 4=4:1
- *：压力范围 20=7-22.5MPa 标准设置10MPa；35=20-35MPa 标准设置21MPa；标准设置在5L/min条件下

宁波昊瑞液压传动有限公司
电话：0574-88050181
邮编：315100
网址：www.horey.cn